Palplast
since 1994

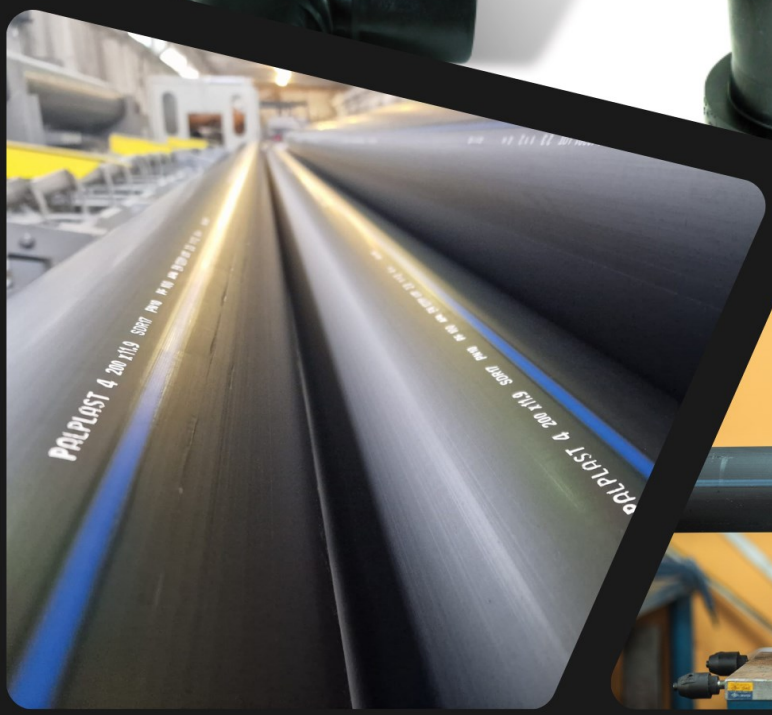

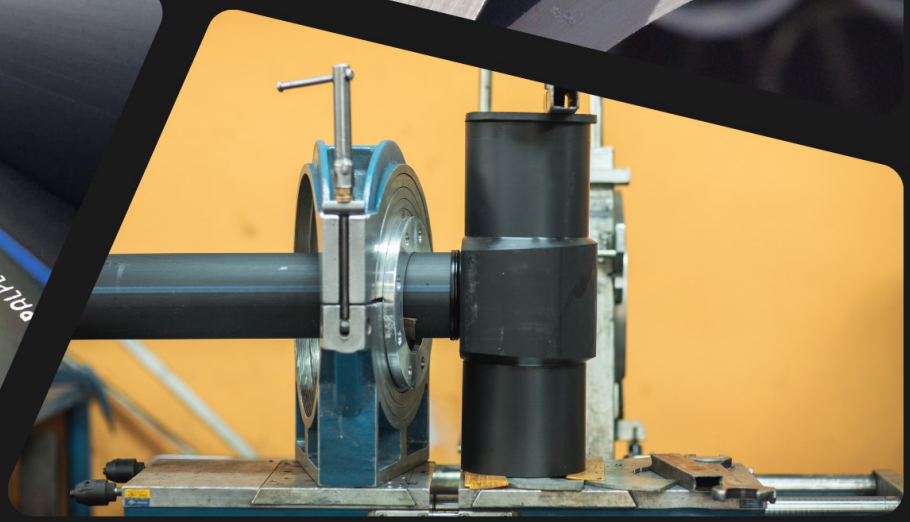

CATALOG TEHNIC PRODUSE

Editia 7 / 2023

CUPRINS

1. Preambul	7
2. Ţevi, fitinguri, subansambluri din PE pentru reţele de alimentare apă/canal	9
2.1.Ţevi de polietilenă de înaltă densitate PE80/PE100 pentru Apă	9
2.2.Cot 15˚ Ø90-Ø400	10
2.3.Cot 30˚ Ø90-Ø400	12
2.4.Cot 45˚ Ø90-Ø400	14
2.5.Cot 60˚ Ø90-Ø400	16
2.6.Cot 90˚ Ø90-Ø400	19
2.7.Reductie Ø75x50-Ø400x355	22
2.8.Reductie scurta Ø75x50-Ø400x355	25
2.9.Reductie scurta ”D”Ø75x50-Ø315x280	28
2.10.Reductie scurta ”d”Ø75x50-Ø315x280	31
2.11.Adaptor flansa Ø40-Ø250	34
2.12.Adaptor flansa scurt Ø40-Ø315	36
2.13.Adaptor flansa sudat Ø200-Ø315	38
2.14.Cruce apă Ø90-Ø250	39
2.15.Flansa libera OL Ø20-Ø710	41
2.16.Teu egal Ø90-Ø400	43
2.17.Teu cu flansa Ø90-Ø315	45
2.18.Teu redus Ø90x63-Ø315x63	47
2.19.Teu redus cu flansa Ø90x63-Ø315x63	55
2.20.Teu redus special Ø160x63-Ø355x63	63
2.21.Teu redus special sudat Ø160x63-Ø355x63	66
2.22.Teu redus special cu flansa Ø160x63-Ø355x63	69
2.23.Tranzitie OL/PE cu capete drepte ½”x20-15”x450	72
2.24.Tranzitie OL/PE cu filet exterior ¾”x25-2”x63	74
2.25.Tranzitie OL/PE cu filet interior ¾”x25-2”x63	74
2.26.Mufa electrofuziune Ø20-Ø600	75
2.27.Reductie electrofuziune Ø25x20-Ø180x125	75
2.28.Capac electrofuziune Ø20-Ø250	76
2.29.Cot 45˚ electrofuziune Ø32-Ø225	76
2.30.Cot 90˚ electrofuziune Ø32-Ø225	77
2.31.Teu egal electrofuziune Ø32-Ø225	77
2.32.Teu redus electrofuziune Ø32x20-Ø180x125	78
2.33.Teu bransament electrofuziune cu colier Ø40x20-Ø225x63	79
2.34.Teu bransament electrofuziune fara colier Ø63x20-Ø355x63	80

CUPRINS

2.35.Sa bransament electrofuziune cu colier Ø90x90-Ø250x125	81
2.36.Sa bransament electrofuziune fara colier Ø63x63-Ø355x63	81
2.37.Mufa tranzitie electrofuziune filet interior 25x¾”-110x4”	82
2.38.Mufa tranzitie electrofuziune filet exterior 25x¾”-110x4”	82
2.39.Cot tranzitie 90˚ electrofuziune filet interior 32x1”-110x4”	83
2.40.Cot tranzitie 90˚ electrofuziune filet exterior 32x1”-110x4”	83
2.41.Racord compresiune filet interior 20x½”-110x4”	84
2.42.Racord compresiune filet exterior 20x½”-110x3”	84
2.43.Mufa compresiune Ø20-Ø110	84
2.44.Cot compresiune 90˚filet interior 20x½”-110x4”	85
2.45.Cot compresiune 90˚filet exterior 20x½”-110x4”	85
2.46.Reductie compresiune Ø25x20-Ø110x90	85
2.47.Cot compresiune 90˚ Ø20-Ø110	86
2.48.Capac compresiune Ø20-Ø110	86
2.49.Sa bransare compresiune cu filet interior 32x½”-125x2”	86
2.50.Teu egal compresiune Ø20-Ø110	87
2.51.Teu redus compresiune Ø20x25-Ø110x90	87
2.52.Teu compresiune cu filet interior 20x½”-110x4”	87
2.53.Teu compresiune cu filet exterior 20x½”-110x4”	87
2.54.Flansa libera OL-PP Ø20-Ø630	88
2.55.Vana fluture din fonta Ø80-Ø1000	89
2.56.Vana din fonta cu setar Ø40-Ø600	89
3. Ţevi, fitinguri, subansambluri din PE pentru reţele de alimentare cu gaz	90
3.1.Ţevi de polietilenă de înaltă densitate PE80/PE100 pentru GAZ	90
3.2.Reductie Ø75x50-Ø315x280	91
3.3.Reductie scurta Ø75x50-Ø315x280	93
3.4.Reductie scurta ”D”Ø75x50-Ø315x280	95
3.5.Reductie scurta ”d”Ø75x50-Ø315x280	97
3.6.Adaptor flansa Ø40-Ø250	99
3.7.Adaptor flansa scurt Ø40-Ø315	100
3.8.Adaptor flansa sudat Ø200-Ø315	101
3.9.Flansa libera OL Ø20-Ø710	102
3.10.Tranzitie OL/PE cu capete drepte ½”x20-15”x450	103
3.11.Tranzitie OL/PE cu filet exterior ¾”x25-2”x63	105
3.12.Tranzitie OL/PE cu filet interior ¾”x25-2”x63	105
3.13.Capăt de branşament neanodic 25x½” - 50x1½”	106

CUPRINS

3.14.Mufă electrofuziune Ø20-Ø600	107
3.15.Reductie electrofuziune Ø25x20-Ø180x125	107
3.16.Capac electrofuziune Ø20-Ø250	108
3.17.Cot 45˚ electrofuziune Ø32-Ø225	108
3.18.Cot 90˚ electrofuziune Ø32-Ø225	109
3.19.Teu egal electrofuziune Ø32-Ø225	109
3.20.Teu redus electrofuziune Ø32x20-Ø180x125	110
3.21.Teu bransament electrofuziune cu colier Ø40x20-Ø225x63	110
3.22.Teu bransament electrofuziune fara colier Ø63x20-Ø355x63	112
3.23.Sa bransament electrofuziune cu colier Ø90x90-Ø250x125	113
3.24.Sa bransament electrofuziune fara colier Ø63x63-Ø355x63	113
3.25.Mufa tranzitie electrofuziune filet interior 25x¾”-110x4”	114
3.26.Mufă tranziţie electrofuziune filet exterior 25x¾”-110x4”	114
3.27.Cot tranzitie 90˚ electrofuziune filet interior 32x1”-110x4”	115
3.28.Cot tranzitie 90˚ electrofuziune filet exterior 32x1”-110x4”	115
3.29.Flansa libera OL-PP Ø20-Ø630	116
3.30.Cot 45˚ injectat executie lungă Ø40-Ø315	117
3.31.Cot 90˚ injectat executie lungă Ø40-Ø315	117
3.32.Teu egal injectat executie lungă Ø20-Ø315	118
3.33.Teu redus injectat executie lungă Ø20-Ø315	118
3.34.Capac injectat executie lungă Ø40-Ø315	119
3.35.Reducţie injectată executie lungă Ø63x25-Ø315x250	119
4. Ţevi, fitinguri din PE pentru transportul fluidelor din industria petrolieră	120
4.1.Lista de referinţă a lucrărilor în domeniul fluidelor petroliere – SC.Palplast.	120
4.2.Date necesare proiectării reţelelor de ţevi utilizate în industria petrolieră	122
4.3.Ţevi PEHD pentru transportul fluidelor din industria petrolieră CR-OIL	123
4.4.Fitinguri segmentate CR-OIL	124
4.4.1.Cot 15˚ Ø90-Ø400	124
4.4.2.Cot 30˚ Ø90-Ø400	125
4.4.3.Cot 45˚ Ø90-Ø400	126
4.4.4.Cot 60˚ Ø90-Ø400	127
4.4.5.Cot 90˚ Ø90-Ø400	128
4.4.6.Teu egal Ø90-Ø400	129
4.4.7.Cruce egală Ø90-Ø250	130

CUPRINS

5. Irigaţii	131
5.1.Modul de irigatii din PE MIR 63	132
5.2.Caracteristici tehnice MIR 63	132
5.3.Schema de udare a modulului de irigatii MIR 63	133
5.4.Variante de montare a unei aripi de ploaie MIR 63	134
5.5.Modul de irigatii din PE MIR 100	135
5.6.Caracteristici tehnice MIR 100	135
5.7.Schema de udare a modulului de irigatii MIR 100	136
5.8.Variante de montare a unei aripi de ploaie MIR 100	137
5.9.Vană hidrant DN100(4")	138
5.10.Vană hidrant înaltă DN100(4")	138
5.11.Teu redus special cu flanşă	139
5.12.Element de legătură DN100(4")	139
5.13.Branşament DN100(4")	140
5.14.Branşare înaltă cu teu redus special pentru PN10	140
5.15.Cuplaj pentru conducte – Tip Gibault	141

1. PREAMBUL

Domenii de utilizare

Tevile si fitingurile din polietilena produse de PALPLAST S.A. au o gama larga de utilizare, in continuare fiind prezentate cele mai importante dintre ele:

- Retele de distribuire a gazelor naturale.
- Retele de distribuirea apei potabile.
- Retele de irigare .
- Instalatii mobile pentru irigare.
- Linii pentru transportul lichidelor alimentare.
- Linii pentru transportul lichidelor industriale.
- Retele pentru instalatii antiincendiu.
- Retele de canalizare urbana .
- Sisteme de drenaj .
- Sisteme de protectie a cablurilor.
- Conducte pentru lichide abrazive.
- Sisteme de protectie a retelelor de telecomunicatii.

Avantajele utilizarii retelelor din PE

- Foarte buna inertie chimica si electrica, care elimina coroziunea si asigura stabilitatea pe termen foarte lung in medii agresive interioare si exterioare, si implicit, costuri de exploatare reduse.
- Rugozitatea scazuta reduce foarte mult pierderile de presiune in retea.
- Proprietatile mecanice remarcabile confera retelei rezistenta la socuri si solicitari mecanice la o presiune interioara mare.
- Greutatea redusa si posibilitatea realizarii de lungimi mari (colaci) permite instalarea usoara si utilizarea mijloacelor de mecanizare.
- Flexibilitatea tevilor permite adaptarea buna a retelei la ondulatiile terenului.
- Tehnologia de imbinare prin sudura este comoda,simpla si usor de aplicat, asigurand o calitate superioara retelei.
- Protejeaza mediul ambiant datorita caracterului de materie reciclabila, permitand reutilizarea de mai multe ori in aceleasi scopuri.
- Varietatea de coloranti permite o marcare si identificare precisa.

Garantie si calitate

Tevile si fitingurile din polietilena fabricate de PALPLAST S.A. respecta cerintele H.G. 668/2017 privind stabilirea conditiilor pentru comercializarea produselor pentru constructii.

Calitatea produselor si buna comportare in exploatare sunt asigurate numai daca sunt respectate conditiile descrise in instructiunile de utilizare ale producatorului si cele mentionate in specificatiile tehnice. Conformitatea produselor fabricate este demonstrata prin existenta Agrementului Tehnic.

PALPLAST S.A. are sistemul de management al calitatii certificat in conformitate cu standardul ISO 9001:2015 si sistemul de management al mediului certificat in conformitate cu standardul ISO 14001:2015.

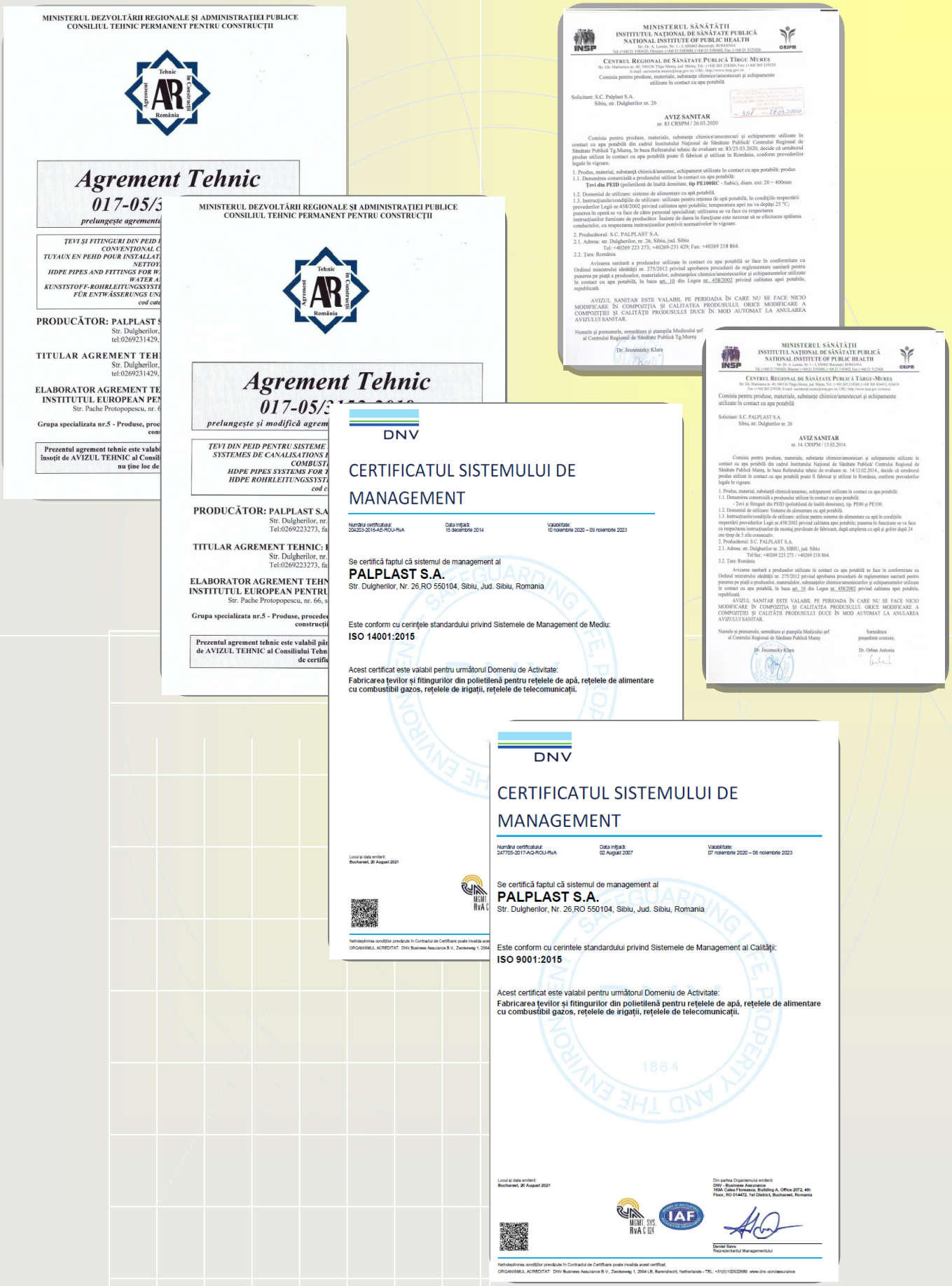

MINISTERUL DEZVOLTĂRII REGIONALE ȘI ADMINISTRAȚIEI PUBLICE
CONSILIUL TEHNIC PERMANENT PENTRU CONSTRUCȚII

Agrement Tehnic
017-05/3
prelungește agrementu

ȚEVI ȘI FITINGURI DIN PEID P
CONVENȚIONAL C
TUYAUX EN PEHD POUR INSTALLAT
NETTOY
HDPE PIPES AND FITTINGS FOR W
WATER A
KUNSTSTOFF-ROHRLEITUNGSSYST
FÜR ENTWÄSSERUNGS UN
cod cate

PRODUCĂTOR: PALPLAST S
Str. Dulgherilor,
tel:0269231429,

TITULAR AGREMENT TEH
Str. Dulgherilor,
tel:0269231429,

ELABORATOR AGREMENT TE
INSTITUTUL EUROPEAN PE
Str. Pache Protopopescu, nr. 6

Grupa specializata nr.5 - Produse, proc
con

Prezentul agrement tehnic este valabi
însoțit de AVIZUL TEHNIC al Consil
nu ține loc de

MINISTERUL DEZVOLTĂRII REGIONALE ȘI ADMINISTRAȚIEI PUBLICE
CONSILIUL TEHNIC PERMANENT PENTRU CONSTRUCȚII

Agrement Tehnic
017-05/3
prelungește și modifică agrem

ȚEVI DIN PEID PENTRU SISTEME
SYSTEMES DE CANALISATIONS
COMBUST
HDPE PIPES SYSTEMS FOR
HDPE ROHRLEITUNGSSYST
cod c

PRODUCĂTOR: PALPLAST S.A
Str. Dulgherilor, nr.
Tel:0269223273, fa

TITULAR AGREMENT TEHNIC:
Str. Dulgherilor, nr.
Tel:0269223273, fa

ELABORATOR AGREMENT TEHN
INSTITUTUL EUROPEAN PENTRU
Str. Pache Protopopescu, nr. 66,

Grupa specializata nr.5 - Produse, procedee
construcții

Prezentul agrement tehnic este valabil pâ
de AVIZUL TEHNIC al Consiliului Tehn
de certifi

MINISTERUL SĂNĂTĂȚII
INSTITUTUL NAȚIONAL DE SĂNĂTATE PUBLICĂ
NATIONAL INSTITUTE OF PUBLIC HEALTH
Str. Dr. A. Lacetu, Nr. 1 - 3, 050463 Bucureşti, ROMANIA
Tel: (+40-21 3180620, Director: (+40-21 3180600, (+40-21 3180602, Fax: (+40-21 3123420.

CENTRUL REGIONAL DE SĂNĂTATE PUBLICĂ TÎRGU MUREȘ
Str. Gh. Marinescu nr. 40, 540136 Tîrgu Mureş, jud. Mureş, Tel.: (+40 265 218340; Fax: (+40 265 218320
E-mail: secretariat.mures@insp.gov.ro; URL: http://www.insp.gov.ro

Comisia pentru produse, materiale, substanțe chimice/amestecuri și echipamente utilizate în contact cu apa potabilă

Solicitant: S.C. Palplast S.A.
Sibiu, str. Dulgherilor nr. 26

AVIZ SANITAR
nr. 83 CRSPM / 26.03.2020

Comisia pentru produse, materiale, substanțe chimice/amestecuri și echipamente utilizate în contact cu apa potabilă din cadrul Institutului Național de Sănătate Publică/ Centrului Regional de Sănătate Publică Tg.Mureș, în baza Referatului tehnic de evaluare nr. 83/25.03.2020, decide că următorul produs utilizat în contact cu apa potabilă poate fi fabricat și utilizat în România, conform prevederilor legale în vigoare.

1. Produs, material, substanță chimică/amestec, echipament utilizate în contact cu apa potabilă: produs
1.1. Denumirea comercială a produsului utilizat în contact cu apa potabilă:
Țevi din PEID (polietilenă de înaltă densitate, **tip PE100RC** - Sabic), diam. ext: 20 ÷ 400mm

1.2. Domeniul de utilizare: sisteme de alimentare cu apă potabilă.
1.3. Instrucțiunile/condițiile de utilizare: utilizate pentru rețeaua de apă potabilă, în condițiile respectării prevederilor Legii nr.458/2002 privind calitatea apei potabile; temperatura apei nu va depăși 25 °C; punerea în operă se va face de către personal specializat; utilizarea se va face cu respectarea instrucțiunilor furnizate de producător. Înainte de darea în funcțiune este necesar să se efectueze spălarea conductelor, cu respectarea instrucțiunilor potrivit normativelor în vigoare.

2. Producătorul: S.C. PALPLAST S.A.
2.1. Adresa: str. Dulgherilor, nr. 26, Sibiu, jud. Sibiu
Tel: +40269 223 273; +40269-231 429; Fax: +40269 218 864.
2.2. Țara: România

Avizarea sanitară a produselor utilizate în contact cu apa potabilă se face în conformitate cu Ordinul ministrului sănătății nr. 275/2012 privind aprobarea procedurii de reglementare sanitară pentru punerea pe piață a produselor, materialelor, substanțelor chimice/amestecurilor și echipamentelor utilizate în contact cu apa potabilă, în baza art. 10 din Legea nr. 458/2002 privind calitatea apei potabile, republicată.

AVIZUL SANITAR ESTE VALABIL PE PERIOADA ÎN CARE NU SE FACE NICIO MODIFICARE ÎN COMPOZIȚIA ȘI CALITATEA PRODUSULUI. ORICE MODIFICARE A COMPOZIȚIEI ȘI CALITĂȚII PRODUSULUI DUCE ÎN MOD AUTOMAT LA ANULAREA AVIZULUI SANITAR.

Numele și prenumele, semnătura și ștampila Medicului șef al Centrului Regional de Sănătate Publică Tg.Mureș

Dr. Jeszenszky Klara

MINISTERUL SĂNĂTĂȚII
INSTITUTUL NAȚIONAL DE SĂNĂTATE PUBLICĂ
NATIONAL INSTITUTE OF PUBLIC HEALTH
Str. Dr. A. Lacetu, Nr. 1 - 3, 050463 Bucureşti, ROMANIA
Tel: (+40-21 3180620, Director: (+40-21 3180600, (+40-21 3180602, Fax: (+40-21 3123420.

CENTRUL REGIONAL DE SĂNĂTATE PUBLICĂ TÎRGU-MUREȘ
Str. Gh. Marinescu nr. 40, 540136 Tîrgu-Mureş, jud. Mureş, Tel.: (+40 265 218340; (+40 365 424413, 424410
Fax: (+40 265 219320, Director: (+40-21 3180600; (+40-21 3180602, Fax: (+40-21 3123420.
E-mail: secretariat.mures@insp.gov.ro; URL: http://www.insp.gov.ro/mures

Comisia pentru produse, materiale, substanțe chimice/amestecuri și echipamente utilizate în contact cu apa potabilă

Solicitant: S.C. PALPLAST S.A.
Sibiu, str. Dulgherilor nr. 26

AVIZ SANITAR
nr. 14. CRSPM / 13.02.2014.

Comisia pentru produse, materiale, substanțe chimice/amestecuri și echipamente utilizate în contact cu apa potabilă din cadrul Institutului Național de Sănătate Publică/ Centrului Regional de Sănătate Publică Mureș, în baza Referatului tehnic de evaluare nr. 14/12.02.2014., decide că următorul produs utilizat în contact cu apa potabilă poate fi fabricat și utilizat în România, conform prevederilor legale în vigoare.

1. Produs, material, substanță chimică/amestec, echipament utilizate în contact cu apa potabilă:
1.1. Denumirea comercială a produsului utilizat în contact cu apa potabilă:
- Țevi și fitinguri din PEID (polietilenă de înaltă densitate), tip. PE80 și PE100.
1.2. Domeniul de utilizare: Sisteme de alimentare cu apă potabilă.
1.3. Instrucțiunile/condițiile de utilizare: utilizat pentru sisteme de alimentare cu apă în condițiile respectării prevederilor Legii nr.458/2002 privind calitatea apei potabile; punerea în funcțiune se va face cu respectarea instrucțiunilor de montaj prevăzute de fabricant, după umplerea cu apă și golire după 24 ore timp de 3 zile consecutiv.
2. Producătorul: S.C. PALPLAST S.A.
2.1. Adresa: str. Dulgherilor nr. 26, SIBIU, jud. Sibiu
Tel/fax: +40269 223 273 / +40269 218 864.
2.2. Țara: România

Avizarea sanitară a produselor utilizate în contact cu apa potabilă se face în conformitate cu Ordinul ministrului sănătății nr. 275/2012 privind aprobarea procedurii de reglementare sanitară pentru punerea pe piață a produselor, materialelor, substanțelor chimice/amestecurilor și echipamentelor utilizate în contact cu apa potabilă, în baza art. 10 din Legea nr. 458/2002 privind calitatea apei potabile, republicată.

AVIZUL SANITAR ESTE VALABIL PE PERIOADA ÎN CARE NU SE FACE NICIO MODIFICARE ÎN COMPOZIȚIA ȘI CALITATEA PRODUSULUI. ORICE MODIFICARE A COMPOZIȚIEI ȘI CALITĂȚII PRODUSULUI DUCE ÎN MOD AUTOMAT LA ANULAREA AVIZULUI SANITAR.

Numele și prenumele, semnătura și ștampila Medicului șef al Centrului Regional de Sănătate Publică Mureș

Dr. Jeszenszky Klara

Semnătura
președintele comisiei,

Dr. Orban Antonia

DNV

CERTIFICATUL SISTEMULUI DE MANAGEMENT

Numărul certificatului: 204203-2016-AE-ROU-RvA
Data inițială: 15 decembrie 2014
Valabilitate: 10 noiembrie 2020 – 09 noiembrie 2023

Se certifică faptul că sistemul de management al
PALPLAST S.A.
Str. Dulgherilor, Nr. 26,RO 550104, Sibiu, Jud. Sibiu, Romania

Este conform cu cerințele standardului privind Sistemele de Management de Mediu:
ISO 14001:2015

Acest certificat este valabil pentru următorul Domeniu de Activitate:
Fabricarea țevilor și fitingurilor din polietilenă pentru rețelele de apă, rețelele de alimentare cu combustibil gazos, rețelele de irigații, rețelele de telecomunicații.

Locul și data emiterii:
Bucharest, 20 August 2021

Neîndeplinirea condițiilor prevăzute în Contractul de Certificare poate invalida acest
ORGANISMUL ACREDITAT: DNV Business Assurance B.V., Zwolseweg 1, 2994

DNV

CERTIFICATUL SISTEMULUI DE MANAGEMENT

Numărul certificatului: 247705-2017-AQ-ROU-RvA
Data inițială: 02 August 2007
Valabilitate: 07 noiembrie 2020 – 06 noiembrie 2023

Se certifică faptul că sistemul de management al
PALPLAST S.A.
Str. Dulgherilor, Nr. 26,RO 550104, Sibiu, Jud. Sibiu, Romania

Este conform cu cerintele standardului privind Sistemele de Management al Calității:
ISO 9001:2015

Acest certificat este valabil pentru următorul Domeniu de Activitate:
Fabricarea țevilor și fitingurilor din polietilenă pentru rețelele de apă, rețelele de alimentare cu combustibil gazos, rețelele de irigații, rețelele de telecomunicații.

Locul și data emiterii:
Bucharest, 20 August 2021

Din partea Organismului emitent:
DNV - Business Assurance
169A Calea Floreasca, Building A, Office 2072, 4th Floor, RO 014472, 1st District, Bucharest, Romania

Daniel Savu
Reprezentantul Managementului

Neîndeplinirea condițiilor prevăzute în Contractul de Certificare poate invalida acest certificat.
ORGANISMUL ACREDITAT: DNV Business Assurance B.V., Zwolseweg 1, 2994 LB, Barendrecht, Netherlands - TEL: +31(0)102026889. www.dnv.com/assurance

Palplast since 1994

Ţevi din polietilenă de înaltă densitate pentru APĂ

conform ISO 4427; EN 12201-2; ST -1.07; DIN 8074

	SDR																						
	41		33		27.6		26		21		17,6		17		13,6		11		9		7,4		
	PN [bari]																						
PE 80	3,2		4		4		5		6		6		8		10		12,5		16		20		
PE 100	4		5		6		6		8		8		10		12,5		16		20		25		
Diam	e_n	Masa	e_n	Masa	e_n	Masa	e_n	Masa	e_n	Masa	e_n	Masa	e_n	Masa	e_n	Masa	e_n	Masa	e_n	Masa	e_n	Masa	
ext. Dn	[mm]	[kg/m]	[mm]	[kg/m]	[mm]	[kg/m]	[mm]	[kg/m]	[mm]	[kg/m]	[mm]	[kg/m]	[mm]	[kg/m]	[mm]	[kg/m]	[mm	[kg/m]	[mm]	[kg/m]	[mm]	[kg/m]	
20							1.8	0.11	1.8	0.11	1.8	0.11	1.8	0.11	1.8	0.11	2	0.11	2.3	0.13	3	0.16	**20**
25							1.8	0.14	1.8	0.14	1.8	0.14	1.8	0.14	2	0.15	2.3	0.17	3	0.21	3.5	0.25	**25**
32							1.8	0.18	1.8	0.18	2	0.19	2	0.2	2.4	0.23	3	0.28	3.6	0.33	4.4	0.39	**32**
40							2	0.25	2	0.25	2.3	0.28	2.4	0.29	3	0.36	3.7	0.43	4.5	0.51	5.5	0.61	**40**
50							2	0.31	2.4	0.37	2.9	0.44	3	0.45	3.7	0.55	4.6	0.67	5.6	0.79	6.9	0.94	**50**
63							2.5	0.49	3	0.58	3.6	0.69	3.8	0.72	4.7	0.88	5.8	1.06	7.1	1.27	8.6	1.48	**63**
75							2.9	0.67	3.6	0.83	4.3	0.98	4.5	1.02	5.6	1.24	6.8	1.48	8.4	1.78	10.3	2.12	**75**
90					3.3	0.97	3.5	0.98	4.3	1.19	5.1	1.39	5.4	1.47	6.7	1.78	8.2	2.14	10.1	2.57	12.3	3.03	**90**
110	2.7	0.94	3.4	1.18	4	1.39	4.2	1.44	5.3	1.78	6.3	2.09	6.6	2.18	8.1	2.64	10	3.18	12.3	3.82	15.1	4.54	**110**
125	3.1	1.23	3.9	1.52	4.6	1.82	4.8	1.85	6	2.28	7.1	2.68	7.4	2.78	9.2	3.4	11.4	4.12	14	4.94	17.1	5.84	**125**
140	3.5	1.55	4.3	1.89	5.1	2.22	5.4	2.34	6.7	2.86	8	3.38	8.3	3.49	10.3	4.26	12.7	5.13	15.7	6.18	19.2	7.34	**140**
160	4	2	4.9	2.44	5.8	2.86	6.2	3.06	7.7	3.74	9.1	4.39	9.5	4.56	11.8	5.56	14.6	6.74	17.9	8.05	21.9	9.56	**160**
180	4.4	2.49	5.5	3.08	6.6	3.66	6.9	3.81	8.6	4.71	10.2	5.53	10.7	5.77	13.3	7.06	16.4	8.52	20.1	10.19	24.6	12.08	**180**
200	4.9	3.06	6.2	3.86	7.3	4.51	7.7	4.73	9.6	5.83	11.4	6.88	11.9	7.12	14.7	8.65	18.2	10.5	22.4	12.6	27.4	14.94	**200**
225	5.5	3.88	6.9	4.81	8.2	5.69	8.6	5.94	10.8	7.37	12.8	8.64	13.4	9.03	16.6	10.99	20.5	13.3	25.2	15.95	30.8	18.89	**225**
250	6.2	4.86	7.7	5.96	9.1	7.02	9.6	7.37	11.9	9.02	14.2	10.67	14.8	11.06	18.4	13.54	22.7	16.35	27.9	19.6	34.2	23.32	**250**
280	6.9	6.13	8.6	7.59	10.2	8.96	10.7	9.35	13.4	11.58	15.9	13.56	16.6	14.13	20.6	17.23	25.4	20.82	31.3	25	38.3	29.66	**280**
315	7.7	7.7	9.7	9.62	11.5	11.33	12.1	11.91	15	14.54	17.9	17.11	18.7	17.89	23.2	21.84	28.6	26.35	35.2	31.63	43.1	37.54	**315**
355	8.7	9.8	10.9	12.16	12.9	14.29	13.6	15.04	16.9	18.46	20.1	21.77	21.1	22.77	26.1	27.69	32.2	33.45	39.7	40.17	48.5	47.6	**355**
400	9.8	12.41	12.3	15.49	14.5	18.11	15.3	19.08	19.1	23.55	22.7	27.63	23.7	28.77	29.4	35.1	36.3	42.46	44.7	50.94	54.7	60.44	**400**
450	11	15.65	13.8	19.49			17.2	24.12	21.5	29.77	25.5	34.93	26.7	36.44	33.1	44.47	40.9	53.75	50.3	64.51	61.5	76.46	**450**
500	12.3	19.49	15.3	24.05			19.1	29.75	23.9	36.71	28.3	43.08	29.7	45.02	36.8	54.85	45.4	66.34	55.8	79.48			**500**
560	13.7	24.26	17.2	30.27			21.4	37.28	26.7	45.95	31.7	53.99	33.2	56.41	41.2	68.83	50.8	83.09	62.5	99.8			**560**
630	15.4	30.69	19.3	38.17			24.1	47.24	30	58.04	35.7	68.37	37.4	71.44	46.3	86.99	57.2	105.29					**630**

Coeficientul de siguranţă la calculul presiunii nominale : C=1,25

	Colaci sau bare
	Bare Lmax =13,4m
	Comenzi speciale

COT 15°

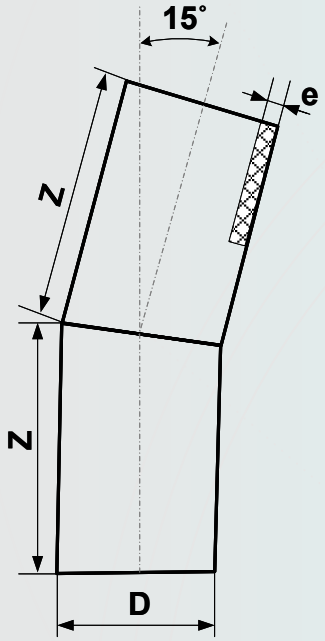

Execuţie din segmente de ţeavă sudate cap la cap
SDR : 7,4; 9; 11; 13,6; 17; 21; 26

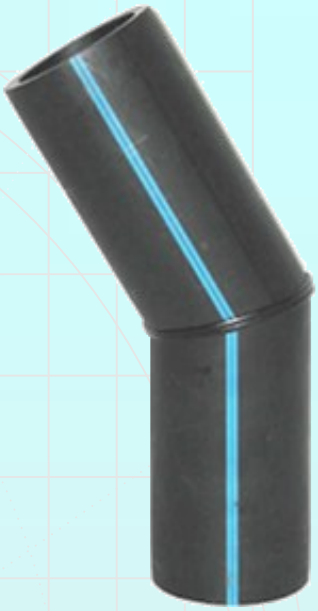

Cod:

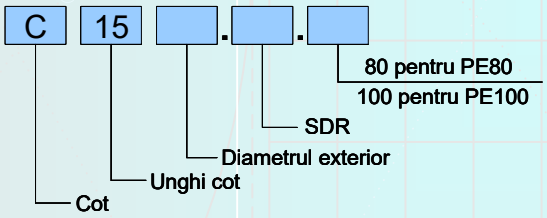

* - PN pentru PE80 ; ** - PN pentru PE100

D [mm]	Cod	e [mm]	Z [mm]	Masa [kg]	PN */** [bar]	D [mm]	Cod	e [mm]	Z [mm]	Masa [kg]	PN */** [bar]
90	C15 90.26.80/100	3,5	256	0,50	5/6	140	C15 140.26.80/100	5,4	260	1,20	5/6
	C15 90.21.80/100	4,3		0,59	6/8		C15 140.21.80/100	6,7		1,47	6/8
	C15 90.17.80/100	5,4		0,74	8/10		C15 140.17.80/100	8,3		1,80	8/10
	C15 90.13,6.80/100	6,7		0,89	10/12.5		C15 140.13,6.80/100	10,3		2,19	10/12.5
	C15 90.11.80/100	8,2		1,08	12.5/16		C15 140.11.80/100	12,7		2,64	12.5/16
	C15 90.9.80/100	10,1		1,33	16/20		C15 140.9.80/100	15,7		3,34	16/20
	C15 90.7,4.80/100	12,3		1,60	20/25		C15 140.7,4.80/100	19,2		3,96	20/25
110	C15 110.26.80/100	4,2	258	0,73	5/6	160	C15 160.26.80/100	6,2	260	1,58	5/6
	C15 110.21.80/100	5,3		0,89	6/8		C15 160.21.80/100	7,7		1,93	6/8
	C15 110.17.80/100	6,6		1,11	8/10		C15 160.17.80/100	9,5		2,35	8/10
	C15 110.13,6.80/100	8,1		1,35	10/12.5		C15 160.13,6.80/100	11,8		2,86	10/12.5
	C15 110.11.80/100	10,0		1,62	12.5/16		C15 160.11.80/100	14,6		3,47	12.5/16
	C15 110.9.80/100	12,3		1,98	16/20		C15 160.9.80/100	17,9		4,31	16/20
	C15 110.7,4.80/100	15,1		2,38	20/25		C15 160.7,4.80/100	21,9		5,14	20/25
125	C15 125.26.80/100	4,8	258	0,94	5/6	180	C15 180.26.80/100	6,9	262	1,98	5/6
	C15 125.21.80/100	6,0		1,16	6/8		C15 180.21.80/100	8,6		2,44	6/8
	C15 125.17.80/100	7,4		1,42	8/10		C15 180.17.80/100	10,7		2,99	8/10
	C15 125.13,6.80/100	9,2		1,73	10/12.5		C15 180.13,6.80/100	13,3		3,66	10/12.5
	C15 125.11.80/100	11,4		2,10	12.5/16		C15 180.11.80/100	16,4		4,42	12.5/16
	C15 125.9.80/100	14,0		2,56	16/20		C15 180.9.80/100	20,1		5,48	16/20
	C15 125.7,4.80/100	17,1		3,12	20/25		C15 180.7,4.80/100	24,6		6,46	20/25

Pentru alte dimensiuni sau variante, vă rugăm să contactaţi departamentul nostru tehnic.

D [mm]	Cod	e [mm]	Z [mm]	Masa [kg]	PN */** [bar]
200	C15 200.26.80/100	7,7	262	2,45	5/6
	C15 200.21.80/100	9,6		3,02	6/8
	C15 200.17.80/100	11,9		3,69	8/10
	C15 200.13,6.80/100	14,7		4,49	10/12.5
	C15 200.11.80/100	18,2		5,45	12.5/16
	C15 200.9.80/100	22,4		6,80	16/20
	C15 200.7,4.80/100	27,4		8,00	20/25
225	C15 225.26.80/100	8,6	265	3,12	5/6
	C15 225.21.80/100	10,8		3,86	6/8
	C15 225.17.80/100	13,4		4,73	8/10
	C15 225.13,6.80/100	16,6		5,76	10/12.5
	C15 225.11.80/100	20,5		6,97	12.5/16
250	C15 250.26.80/100	9,6	265	3,86	5/6
	C15 250.21.80/100	11,9		4,73	6/8
	C15 250.17.80/100	14,8		5,80	8/10
	C15 250.13,6.80/100	18,4		7,10	10/12.5
	C15 250.11.80/100	22,7		8,57	12.5/16
280	C15 280.26.80/100	10,7	270	4,91	5/6
	C15 280.21.80/100	13,4		6,08	6/8
	C15 280.17.80/100	16,6		7,43	8/10
	C15 280.13,6.80/100	20,6		9,06	10/12.5
	C15 280.11.80/100	25,4		10,95	12.5/16

COT 15°

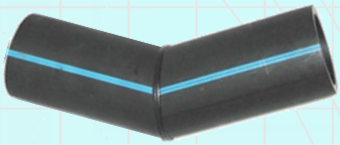

Execuţie din segmente de ţeavă sudate cap la cap
SDR : 11; 13,6; 17; 21; 26
* SDR : 7,4; 9 până la Ø 200

* - PN pentru PE80 ; ** - PN pentru PE100

D [mm]	Cod	e [mm]	Z [mm]	Masa [kg]	PN */** [bar]
315	C15 315.26.80/100	12,1	280	6,25	5/6
	C15 315.21.80/100	15,0		7,64	6/8
	C15 315.17.80/100	18,7		9,40	8/10
	C15 315.13,6.80/100	23,2		11,48	10/12.5
	C15 315.11.80/100	28,6		13,86	12.5/16
355	C15 355.26.80/100	13,6	300	8,85	5/6
	C15 355.21.80/100	16,9		10,85	6/8
	C15 355.17.80/100	21,1		13,65	8/10
	C15 355.13,6.80/100	26,1		16,30	10/12.5
	C15 355.11.80/100	32,2		19,70	12.5/16
400	C15 400.26.80/100	15,3	330	11,95	5/6
	C15 400.21.80/100	19,1		14,70	6/8
	C15 400.17.80/100	23,7		18,02	8/10
	C15 400.13,6.80/100	29,4		22,00	10/12.5
	C15 400.11.80/100	36,3		26,65	12.5/16

Pentru alte dimensiuni sau variante, vă rugăm să contactaţi departamentul nostru tehnic.

COT 30°

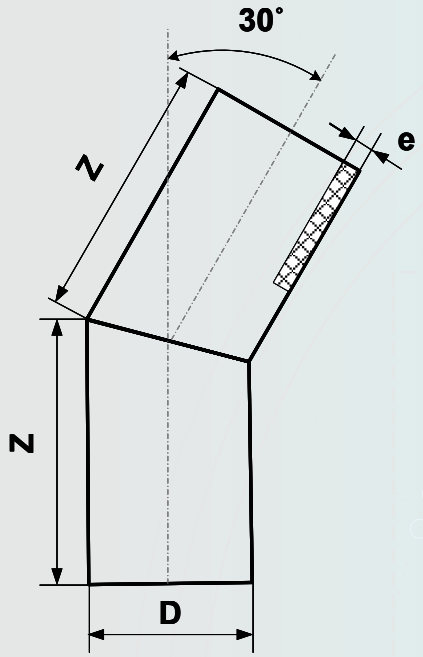

Execuţie din segmente de ţeavă sudate cap la cap
SDR : 7,4; 9; 11; 13,6; 17; 21; 26

Cod:

C | 30 | ____ . ____ . ____

- C – Cot
- 30 – Unghi cot
- Diametrul exterior
- SDR
- 80 pentru PE80 / 100 pentru PE100

* - PN pentru PE80 ; ** - PN pentru PE100

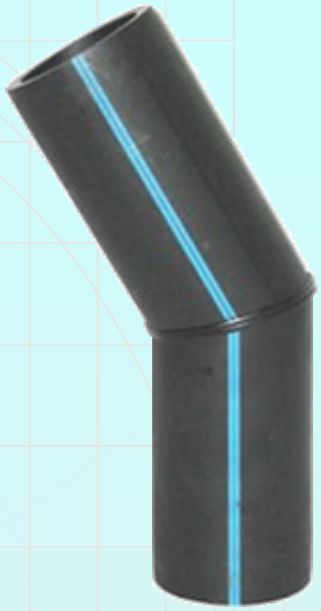

D [mm]	Cod	e [mm]	Z [mm]	Masa [kg]	PN */** [bar]	D [mm]	Cod	e [mm]	Z [mm]	Masa [kg]	PN */** [bar]
90	C30 90.26.80/100	3,5	256	0,51	5/6	140	C30 140.26.80/100	5,4	260	1,24	5/6
	C30 90.21.80/100	4,3		0,60	6/8		C30 140.21.80/100	6,7		1,51	6/8
	C30 90.17.80/100	5,4		0,76	8/10		C30 140.17.80/100	8,3		1,85	8/10
	C30 90.13,6.80/100	6,7		0,91	10/12.5		C30 140.13,6.80/100	10,3		2,26	10/12.5
	C30 90.11.80/100	8,2		1,11	12.5/16		C30 140.11.80/100	12,7		2,72	12.5/16
	C30 90.9.80/100	10,1		1,35	16/20		C30 140.9.80/100	15,7		3,40	16/20
	C30 90.7,4.80/100	12,3		1,65	20/25		C30 140.7,4.80/100	19,2		4,00	20/25
110	C30 110.26.80/100	4,2	258	0,75	5/6	160	C30 160.26.80/100	6,2	260	1,65	5/6
	C30 110.21.80/100	5,3		0,91	6/8		C30 160.21.80/100	7,7		2,02	6/8
	C30 110.17.80/100	6,6		1,14	8/10		C30 160.17.80/100	9,5		2,45	8/10
	C30 110.13,6.80/100	8,1		1,38	10/12.5		C30 160.13,6.80/100	11,8		2,99	10/12.5
	C30 110.11.80/100	10,0		1,66	12.5/16		C30 160.11.80/100	14,6		3,63	12.5/16
	C30 110.9.80/100	12,3		2,06	16/20		C30 160.9.80/100	17,9		4,41	16/20
	C30 110.7,4.80/100	15,1		2,50	20/25		C30 160.7,4.80/100	21,9		5,25	20/25
125	C30 125.26.80/100	4,8	258	0,97	5/6	180	C30 180.26.80/100	6,9	262	2,07	5/6
	C30 125.21.80/100	6,0		1,20	6/8		C30 180.21.80/100	8,6		2,55	6/8
	C30 125.17.80/100	7,4		1,46	8/10		C30 180.17.80/100	10,7		3,13	8/10
	C30 125.13,6.80/100	9,2		1,79	10/12.5		C30 180.13,6.80/100	13,3		3,83	10/12.5
	C30 125.11.80/100	11,4		2,17	12.5/16		C30 180.11.80/100	16,4		4,62	12.5/16
	C30 125.9.80/100	14,0		2,66	16/20		C30 180.9.80/100	20,1		5,60	16/20
	C30 125.7,4.80/100	17,1		3,24	20/25		C30 180.7,4.80/100	24,6		6,61	20/25

Pentru alte dimensiuni sau variante, vă rugăm să contactaţi departamentul nostru tehnic.

D [mm]	Cod	e [mm]	Z [mm]	Masa [kg]	PN */** [bar]
200	C30 200.26.80/100	7,7	262	2,58	5/6
	C30 200.21.80/100	9,6		3,18	6/8
	C30 200.17.80/100	11,9		3,89	8/10
	C30 200.13,6.80/100	14,7		4,73	10/12.5
	C30 200.11.80/100	18,2		5,74	12.5/16
	C30 200.9.80/100	22,4		6,93	16/20
	C30 200.7,4.80/100	27,4		8,22	20/25
225	C30 225.26.80/100	8,6	265	3,29	5/6
	C30 225.21.80/100	10,8		4,08	6/8
	C30 225.17.80/100	13,4		5,00	8/10
	C30 225.13,6.80/100	16,6		6,09	10/12.5
	C30 225.11.80/100	20,5		7,37	12.5/16
250	C30 250.26.80/100	9,6	265	4,14	5/6
	C30 250.21.80/100	11,9		5,07	6/8
	C30 250.17.80/100	14,8		6,22	8/10
	C30 250.13,6.80/100	18,4		7,61	10/12.5
	C30 250.11.80/100	22,7		9,19	12.5/16
280	C30 280.26.80/100	10,7	270	5,24	5/6
	C30 280.21.80/100	13,4		6,49	6/8
	C30 280.17.80/100	16,6		7,92	8/10
	C30 280.13,6.80/100	20,6		9,67	10/12.5
	C30 280.11.80/100	25,4		11,68	12.5/16

COT 30˚

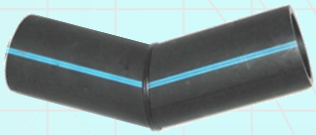

Execuţie din segmente de ţeavă sudate cap la cap
SDR : 11; 13,6; 17; 21; 26
* SDR : 7,4; 9 până la Ø 200

* - PN pentru PE80 ; ** - PN pentru PE100

D [mm]	Cod	e [mm]	Z [mm]	Masa [kg]	PN */** [bar]
315	C30 315.26.80/100	12,1	280	12,1	5/6
	C30 315.21.80/100	15,0		15,0	6/8
	C30 315.17.80/100	18,7		18,7	8/10
	C30 315.13,6.80/100	23,2		23,2	10/12.5
	C30 315.11.80/100	28,6		28,6	12.5/16
355	C30 355.26.80/100	13,6	300	13,6	5/6
	C30 355.21.80/100	16,9		16,9	6/8
	C30 355.17.80/100	21,1		21,1	8/10
	C30 355.13,6.80/100	26,1		26,1	10/12.5
	C30 355.11.80/100	32,2		32,2	12.5/16
400	C30 400.26.80/100	15,3	330	15,3	5/6
	C30 400.21.80/100	19,1		19,1	6/8
	C30 400.17.80/100	23,7		23,7	8/10
	C30 400.13,6.80/100	29,4		29,4	10/12.5
	C30 400.11.80/100	36,3		36,3	12.5/16

Pentru alte dimensiuni sau variante, vă rugăm să contactaţi departamentul nostru tehnic.

COT 45°

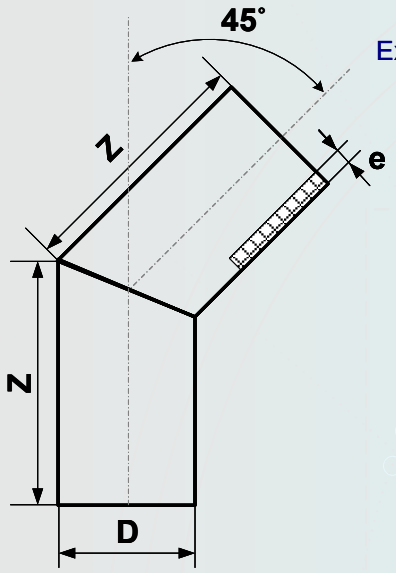

Execuţie din segmente de ţeavă sudate cap la cap
SDR : 7,4; 9; 11; 13,6; 17; 21; 26

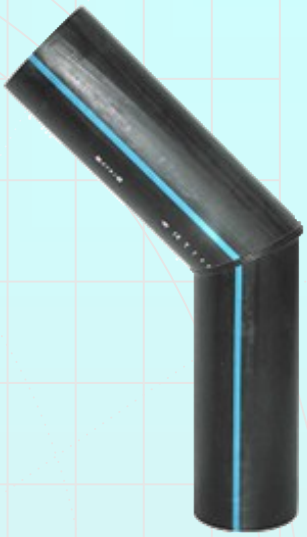

Cod:

C | 45 | ___ . ___ . ___

- C – Cot
- 45 – Unghi cot
- Diametrul exterior
- SDR
- 80 pentru PE80 / 100 pentru PE100

* - PN pentru PE80 ; ** - PN pentru PE100

D [mm]	Cod	e [mm]	Z [mm]	Masa [kg]	PN */** [bar]	D [mm]	Cod	e [mm]	Z [mm]	Masa [kg]	PN */** [bar]
90	C45 90.26.80/100	3,5	256	0,52	5/6	140	C45 140.26.80/100	5,4	260	1,29	5/6
	C45 90.21.80/100	4,3		0,62	6/8		C45 140.21.80/100	6,7		1,58	6/8
	C45 90.17.80/100	5,4		0,78	8/10		C45 140.17.80/100	8,3		1,94	8/10
	C45 90.13,6.80/100	6,7		0,93	10/12.5		C45 140.13,6.80/100	10,3		2,36	10/12.5
	C45 90.11.80/100	8,2		1,14	12.5/16		C45 140.11.80/100	12,7		2,84	12.5/16
	C45 90.9.80/100	10,1		1,40	16/20		C45 140.9.80/100	15,7		3,52	16/20
	C45 90.7,4.80/100	12,3		1,70	20/25		C45 140.7,4.80/100	19,2		4,18	20/25
110	C45 110.26.80/100	4,2	258	0,77	5/6	160	C45 160.26.80/100	6,2	260	1,72	5/6
	C45 110.21.80/100	5,3		0,94	6/8		C45 160.21.80/100	7,7		2,10	6/8
	C45 110.17.80/100	6,6		1,17	8/10		C45 160.17.80/100	9,5		2,56	8/10
	C45 110.13,6.80/100	8,1		1,42	10/12.5		C45 160.13,6.80/100	11,8		3,12	10/12.5
	C45 110.11.80/100	10,0		1,71	12.5/16		C45 160.11.80/100	14,6		3,79	12.5/16
	C45 110.9.80/100	12,3		2,13	16/20		C45 160.9.80/100	17,9		4,57	16/20
	C45 110.7,4.80/100	15,1		2,56	20/25		C45 160.7,4.80/100	21,9		5,44	20/25
125	C45 125.26.80/100	4,8	258	1,01	5/6	180	C45 180.26.80/100	6,9	262	2,17	5/6
	C45 125.21.80/100	6,0		1,24	6/8		C45 180.21.80/100	8,6		2,68	6/8
	C45 125.17.80/100	7,4		1,52	8/10		C45 180.17.80/100	10,7		3,29	8/10
	C45 125.13,6.80/100	9,2		1,86	10/12.5		C45 180.13,6.80/100	13,3		4,02	10/12.5
	C45 125.11.80/100	11,4		2,25	12.5/16		C45 180.11.80/100	16,4		4,85	12.5/16
	C45 125.9.80/100	14,0		2,76	16/20		C45 180.9.80/100	20,1		5,80	16/20
	C45 125.7,4.80/100	17,1		3,36	20/25		C45 180.7,4.80/100	24,6		6,85	20/25

Pentru alte dimensiuni sau variante, vă rugăm să contactaţi departamentul nostru tehnic.

D [mm]	Cod	e [mm]	Z [mm]	Masa [kg]	PN */** [bar]
200	C45 200.26.80/100	7,7	262	2,73	5/6
	C45 200.21.80/100	9,6		3,37	6/8
	C45 200.17.80/100	11,9		4,11	8/10
	C45 200.13,6.80/100	14,7		5,00	10/12.5
	C45 200.11.80/100	18,2		6,07	12.5/16
	C45 200.9.80/100	22,4		7,31	16/20
	C45 200.7,4.80/100	27,4		8,67	20/25
225	C45 225.26.80/100	8,6	265	3,48	5/6
	C45 225.21.80/100	10,8		4,32	6/8
	C45 225.17.80/100	13,4		5,29	8/10
	C45 225.13,6.80/100	16,6		6,44	10/12.5
	C45 225.11.80/100	20,5		7,79	12.5/16
250	C45 250.26.80/100	9,6	265	4,37	5/6
	C45 250.21.80/100	11,9		5,35	6/8
	C45 250.17.80/100	14,8		6,57	8/10
	C45 250.13,6.80/100	18,4		8,04	10/12.5
	C45 250.11.80/100	22,7		9,71	12.5/16
280	C45 280.26.80/100	10,7	270	5,64	5/6
	C45 280.21.80/100	13,4		6,98	6/8
	C45 280.17.80/100	16,6		8,53	8/10
	C45 280.13,6.80/100	20,6		10,40	10/12.5
	C45 280.11.80/100	25,4		12,58	12.5/16

COT 45°

Execuţie din segmente de ţeavă sudate cap la cap
SDR : 11; 13,6; 17; 21; 26
* SDR : 7,4; 9 până la Ø 200

* - PN pentru PE80 ; ** - PN pentru PE100

D [mm]	Cod	e [mm]	Z [mm]	Masa [kg]	PN */** [bar]
315	C45 315.26.80/100	12,1	280	7,29	5/6
	C45 315.21.80/100	15,0		8,92	6/8
	C45 315.17.80/100	18,7		10,97	8/10
	C45 315.13,6.80/100	23,2		13,40	10/12.5
	C45 315.11.80/100	28,6		16,17	12.5/16
355	C45 355.26.80/100	13,6	300	10,60	5/6
	C45 355.21.80/100	16,9		13,00	6/8
	C45 355.17.80/100	21,1		16,04	8/10
	C45 355.13,6.80/100	26,1		19,55	10/12.5
	C45 355.11.80/100	32,2		23,60	12.5/16
400	C45 400.26.80/100	15,3	330	14,55	5/6
	C45 400.21.80/100	19,1		17,95	6/8
	C45 400.17.80/100	23,7		21,96	8/10
	C45 400.13,6.80/100	29,4		26,80	10/12.5
	C45 400.11.80/100	36,3		32,50	12.5/16

Pentru alte dimensiuni sau variante, vă rugăm să contactaţi departamentul nostru tehnic.

COT 60°

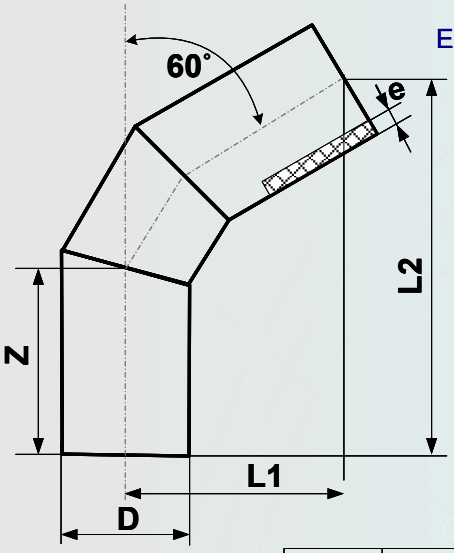

Execuţie din segmente de ţeavă sudate cap la cap
SDR : 7,4; 9; 11; 13,6; 17; 21; 26

Cod:

C | 60 . ___ . ___ | ___

- C – Cot
- 60 – Unghi cot
- ___ – Diametrul exterior
- ___ – SDR
- ___ – 80 pentru PE80; 100 pentru PE100

* - PN pentru PE80 ; ** - PN pentru PE100

D [mm]	Cod	e [mm]	Z [mm]	L1 [mm]	L2 [mm]	Masa [kg]	PN */** [bar]
90	C60 90.26.80/100	3,5	262	279	445	0,57	5/6
	C60 90.21.80/100	4,3				0,67	6/8
	C60 90.17.80/100	5,4				0,85	8/10
	C60 90.13,6.80/100	6,7				1,01	10/12.5
	C60 90.11.80/100	8,2				1,24	12.5/16
	C60 90.9.80/100	10,1				1,65	16/20
	C60 90.7,4.80/100	12,3				1,96	20/25
110	C60 110.26.80/100	4,2	265	297	467	0,87	5/6
	C60 110.21.80/100	5,3				1,05	6/8
	C60 110.17.80/100	6,6				1,32	8/10
	C60 110.13,6.80/100	8,1				1,59	10/12.5
	C60 110.11.80/100	10,0				1,92	12.5/16
	C60 110.9.80/100	12,3				2,44	16/20
	C60 110.7,4.80/100	15,1				2,93	20/25
125	C60 125.26.80/100	4,8	266	304	473	1,13	5/6
	C60 125.21.80/100	6,0				1,39	6/8
	C60 125.17.80/100	7,4				1,70	8/10
	C60 125.13,6.80/100	9,2				2,07	10/12.5
	C60 125.11.80/100	11,4				2,51	12.5/16
	C60 125.9.80/100	14,0				3,20	16/20
	C60 125.7,4.80/100	17,1				3,90	20/25
140	C60 140.26.80/100	5,4	268	315	484	1,46	5/6
	C60 140.21.80/100	6,7				1,78	6/8
	C60 140.17.80/100	8,3				2,18	8/10
	C60 140.13,6.80/100	10,3				2,66	10/12.5
	C60 140.11.80/100	12,7				3,20	12.5/16
	C60 140.9.80/100	15,7				4,14	16/20
	C60 140.7,4.80/100	19,2				4,91	20/25

Pentru alte dimensiuni sau variante, vă rugăm să contactaţi departamentul nostru tehnic.

COT 60˚

Execuţie din segmente de ţeavă sudate cap la cap
SDR : 11; 13,6; 17; 21; 26
* SDR : 7,4; 9 până la Ø 200

* - PN pentru PE80 ; ** - PN pentru PE100

D [mm]	Cod	e [mm]	Z [mm]	L1 [mm]	L2 [mm]	Masa [kg]	PN */** [bar]
160	C60 160.26.80/100	6,2	272	331	503	1,98	5/6
	C60 160.21.80/100	7,7				2,42	6/8
	C60 160.17.80/100	9,5				2,95	8/10
	C60 160.13,6.80/100	11,8				3,60	10/12.5
	C60 160.11.80/100	14,6				5,49	12.5/16
	C60 160.9.80/100	17,9				5,49	16/20
	C60 160.7,4.80/100	21,9				6,50	20/25
180	C60 180.26.80/100	6,9	274	342	515	2,52	5/6
	C60 180.21.80/100	8,6				3,11	6/8
	C60 180.17.80/100	10,7				3,81	8/10
	C60 180.13,6.80/100	13,3				4,66	10/12.5
	C60 180.11.80/100	16,4				5,63	12.5/16
	C60 180.9.80/100	20,1				7,28	16/20
	C60 180.7,4.80/100	24,6				8,59	20/25
200	C60 200.26.80/100	7,7	276	359	535	3,24	5/6
	C60 200.21.80/100	9,6				3,99	6/8
	C60 200.17.80/100	11,9				4,87	8/10
	C60 200.13,6.80/100	14,7				5,92	10/12.5
	C60 200.11.80/100	18,2				7,19	12.5/16
	C60 200.9.80/100	22,4				9,14	16/20
	C60200.7,4.80/100	27,4				10,84	20/25
225	C60 225.26.80/100	8,6	280	374	550	4,18	5/6
	C60 225.21.80/100	10,8				5,18	6/8
	C60 225.17.80/100	13,4				6,34	8/10
	C60 225.13,6.80/100	16,6				7,72	10/12.5
	C60 225.11.80/100	20,5				9,34	12.5/16
250	C60 250.26.80/100	9,6	285	389	566	5,32	5/6
	C60 250.21.80/100	11,9				6,51	6/8
	C60 250.17.80/100	14,8				7,99	8/10
	C60 250.13,6.80/100	18,4				9,78	10/12.5
	C60 250.11.80/100	22,7				11,81	12.5/16

Pentru alte dimensiuni sau variante, vă rugăm să contactaţi departamentul nostru tehnic.

COT 60˚

Execuţie din segmente de ţeavă sudate cap la cap
SDR : 11; 13,6; 17; 21; 26
* SDR : 7,4; 9 până la Ø 200

* - PN pentru PE80 ; ** - PN pentru PE100

D [mm]	Cod	e [mm]	Z [mm]	L1 [mm]	L2 [mm]	Masa [kg]	PN */** [bar]
280	C60 280.26.80/100	10,7	288	414	597	6,96	5/6
	C60 280.21.80/100	13,4				8,63	6/8
	C60 280.17.80/100	16,6				10,53	8/10
	C60 280.13,6.80/100	20,6				12,85	10/12.5
	C60 280.11.80/100	25,4				15,54	12.5/16
315	C60 315.26.80/100	12,1	310	452	647	9,66	5/6
	C60 315.21.80/100	15,0				11,80	6/8
	C60 315.17.80/100	18,7				14,52	8/10
	C60 315.13,6.80/100	23,2				17,75	10/12.5
	C60 315.11.80/100	28,6				21,42	12.5/16
355	C60 355.26.80/100	13,6	330	483	693	13,10	5/6
	C60 355.21.80/100	16,9				16,10	6/8
	C60 355.17.80/100	21,1				19,85	8/10
	C60 355.13,6.80/100	26,1				24,10	10/12.5
	C60 355.11.80/100	32,2				29,15	12.5/16
400	C60 400.26.80/100	15,3	350	528	741	17,75	5/6
	C60 400.21.80/100	19,1				21,90	6/8
	C60 400.17.80/100	23,7				26,72	8/10
	C60 400.13,6.80/100	29,4				32,65	10/12.5
	C60 400.11.80/100	36,3				39,52	12.5/16

Pentru alte dimensiuni sau variante, vă rugăm să contactaţi departamentul nostru tehnic.

COT 90°

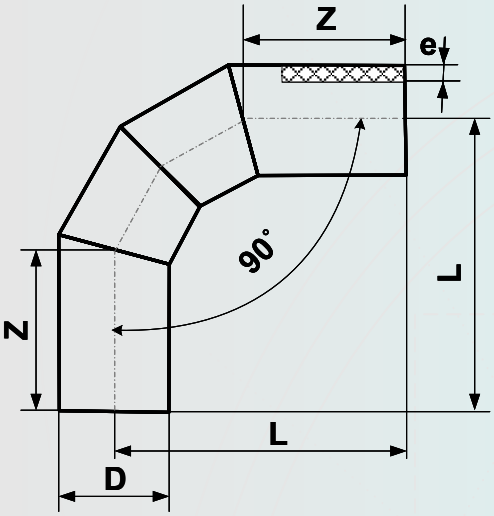

Execuţie din segmente de ţeavă sudate cap la cap

SDR : 7,4; 9; 11; 13,6; 17; 21; 26

Cod:

C | 90 | ▯ . ▯ . ▯

- C – Cot
- 90 – Unghi cot
- ▯ – Diametrul exterior
- ▯ – SDR
- ▯ – 80 pentru PE80; 100 pentru PE100

* - PN pentru PE80 ; ** - PN pentru PE100

D [mm]	Cod	e [mm]	Z [mm]	L [mm]	Masa [kg]	PN */** [bar]
90	C90 90.26.80/100	3,5	262	344	0,71	5/6
	C90 90.21.80/100	4,3			0,86	6/8
	C90 90.17.80/100	5,4			1,07	8/10
	C90 90.13,6.80/100	6,7			1,29	10/12.5
	C90 90.11.80/100	8,2			1,55	12.5/16
	C90 90.9.80/100	10,1			1,94	16/20
	C90 90.7,4.80/100	12,3			2,33	20/25
110	C90 110.26.80/100	4,2	265	374	1,05	5/6
	C90 110.21.80/100	5,3			1,30	6/8
	C90 110.17.80/100	6,6			1,59	8/10
	C90 110.13,6.80/100	8,1			1,92	10/12.5
	C90 110.11.80/100	10,0			2,32	12.5/16
	C90 110.9.80/100	12,3			2,90	16/20
	C90 110.7,4.80/100	15,1			3,48	20/25
125	C90 125.26.80/100	4,8	266	382	1,40	5/6
	C90 125.21.80/100	6,0			1,73	6/8
	C90 125.17.80/100	7,4			2,10	8/10
	C90 125.13,6.80/100	9,2			2,57	10/12.5
	C90 125.11.80/100	11,4			3,12	12.5/16
	C90 125.9.80/100	14,0			3,89	16/20
	C90 125.7,4.80/100	17,1			4,74	20/25
140	C90 140.26.80/100	5,4	268	398	1,84	5/6
	C90 140.21.80/100	6,7			2,25	6/8
	C90 140.17.80/100	8,3			2,75	8/10
	C90 140.13,6.80/100	10,3			3,35	10/12.5
	C90 140.11.80/100	12,7			4,04	12.5/16
	C90 140.9.80/100	15,7			5,07	16/20
	C90 140.7,4.80/100	19,2			6,01	20/25

Pentru alte dimensiuni sau variante, vă rugăm să contactaţi departamentul nostru tehnic.

COT 90˚

Execuţie din segmente de ţeavă sudate cap la cap
SDR : 11; 13,6; 17; 21; 26
* SDR : 7,4; 9 până la Ø 200

* - PN pentru PE80 ; ** - PN pentru PE100

D [mm]	Cod	e [mm]	Z [mm]	L [mm]	Masa [kg]	PN */** [bar]
160	C90 160.26.80/100	6,2	272	422	2,51	5/6
	C90 160.21.80/100	7,7			3,07	6/8
	C90 160.17.80/100	9,5			3,74	8/10
	C90 160.13,6.80/100	11,8			4,56	10/12.5
	C90 160.11.80/100	14,6			5,53	12.5/16
	C90 160.9.80/100	17,9			6,77	16/20
	C90 160.7,4.80/100	21,9			8,07	20/25
180	C90 180.26.80/100	6,9	274	438	3,27	5/6
	C90 180.21.80/100	8,6			4,04	6/8
	C90 180.17.80/100	10,7			4,95	8/10
	C90 180.13,6.80/100	13,3			6,06	10/12.5
	C90 180.11.80/100	16,4			7,31	12.5/16
	C90 180.9.80/100	20,1			9,01	16/20
	C90 180.7,4.80/100	24,6			10,63	20/25
200	C90 200.26.80/100	7,7	276	467	4,24	5/6
	C90 200.21.80/100	9,6			5,23	6/8
	C90 200.17.80/100	11,9			6,39	8/10
	C90 200.13,6.80/100	14,7			7,76	10/12.5
	C90 200.11.80/100	18,2			9,42	12.5/16
	C90 200.9.80/100	22,4			11,66	16/20
	C90 200.7,4.80/100	27,4			13,83	20/25
225	C90 225.26.80/100	8,6	280	485	5,59	5/6
	C90 225.21.80/100	10,8			6,94	6/8
	C90 225.17.80/100	13,4			8,50	8/10
	C90 225.13,6.80/100	16,6			10,34	10/12.5
	C90 225.11.80/100	20,5			12,52	12.5/16
250	C90 250.26.80/100	9,6	285	504	7,30	5/6
	C90 250.21.80/100	11,9			8,93	6/8
	C90 250.17.80/100	14,8			10,95	8/10
	C90 250.13,6.80/100	18,4			13,40	10/12.5
	C90 250.11.80/100	22,7			16,19	12.5/16

Pentru alte dimensiuni sau variante, vă rugăm să contactaţi departamentul nostru tehnic.

COT 90˚

Execuţie din segmente de ţeavă sudate cap la cap
SDR : 11; 13,6; 17; 21; 26
* SDR : 7,4; 9 până la Ø 200

* - PN pentru PE80 ; ** - PN pentru PE100

D [mm]	Cod	e [mm]	Z [mm]	L [mm]	Masa [kg]	PN */** [bar]
280	C90 280.26.80/100	10,7	288	548	9,80	5/6
	C90 280.21.80/100	13,4			12,14	6/8
	C90 280.17.80/100	16,6			14,18	8/10
	C90 280.13,6.80/100	20,6			18,06	10/12.5
	C90 280.11.80/100	25,4			21,82	12.5/16
315	C90 315.26.80/100	12,1	310	597	14,40	5/6
	C90 315.21.80/100	15,0			17,58	6/8
	C90 315.17.80/100	18,7			21,63	8/10
	C90 315.13,6.80/100	23,2			26,40	10/12.5
	C90 315.11.80/100	28,6			31,86	12.5/16
355	C90 355.26.80/100	13,6	330	644	19,37	5/6
	C90 355.21.80/100	16,9			23,78	6/8
	C90 355.17.80/100	21,1			29,33	8/10
	C90 355.13,6.80/100	26,1			35,66	10/12.5
	C90 355.11.80/100	32,2			43,08	12.5/16
400	C90 400.26.80/100	15,3	350	691	26,14	5/6
	C90 400.21.80/100	19,1			32,26	6/8
	C90 400.17.80/100	23,7			39,41	8/10
	C90 400.13,6.80/100	29,4			48,09	10/12.5
	C90 400.11.80/100	36,3			58,17	12.5/16

Pentru alte dimensiuni sau variante, vă rugăm să contactaţi departamentul nostru tehnic.

REDUCŢIE

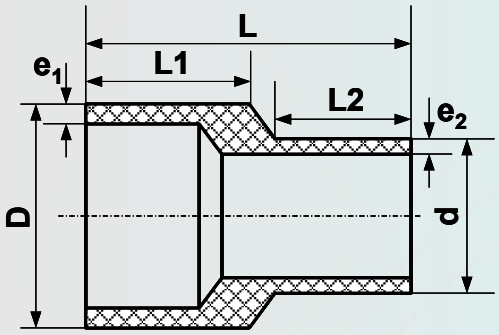

SDR : 11; 13,6; 17; 21; 26

Cod:

R [ ] x [ ] . [ ] . [ ]

- R — Reductie
- [ ] — Diametru exterior
- [ ] — Diametru exterior redus
- [ ] — SDR
- [ ] — 80 pentru PE80; 100 pentru PE100

D x d [mm]	Cod	L [mm]	L_1 [mm]	L_2 [mm]	e_1 [mm]	e_2 [mm]	PN */** [bar]
75 x 50	R 75x50.26.80/100	134	67	55	2,9	2,0	5/6
	R 75X50.21.80/100				3,6	2,4	6/8
	R 75X50.17.80/100				4,5	3,0	8/10
	R 75X50.13,6.80/100				5,6	3,7	10/12.5
	R 75X50.11.80/100				6,8	4,6	12.5/16
75 x 63	R 75X63.26.80/100			65	2,9	2,5	5/6
	R 75X63.21.80/100				3,6	3,0	6/8
	R 75X63.17.80/100				4,5	3,8	8/10
	R 75X63.13,6.80/100				5,6	4,7	10/12.5
	R 75X63.11.80/100				6,8	5,8	12.5/16
90 x 63	R 90X63.26.80/100	150	75	65	3,5	2,5	5/6
	R 90X63.21.80/100				4,3	3,0	6/8
	R 90X63.17.80/100				5,4	3,8	8/10
	R 90X63.13,6.80/100				6,7	4,7	10/12.5
	R 90X63.11.80/100				8,2	5,8	12.5/16
90 x 75	R 90X75.26.80/100			70	3,5	2,9	5/6
	R 90X75.21.80/100				4,3	3,6	6/8
	R 90X75.17.80/100				5,4	4,5	8/10
	R 90X75.13,6.80/100				6,7	5,6	10/12.5
	R 90X75.11.80/100				8,2	6,8	12.5/16
110 x 63	R 110X63.26.80/100	170	85	65	4,2	2,5	5/6
	R 110X63.21.80/100				5,3	3,0	6/8
	R 110X63.17.80/100				6,6	3,8	8/10
	R 110X63.13,6.80/100				8,1	4,7	10/12.5
	R 110X63.11.80/100				10,0	5,8	12.5/16
110 x 75	R 110X75.26.80/100			70	4,2	2,9	5/6
	R 110X75.21.80/100				5,3	3,6	6/8
	R 110X75.17.80/100				6,6	4,5	8/10
	R 110X75.13,6.80/100				8,1	5,6	10/12.5
	R 110X75.11.80/100				10,0	6,8	12.5/16
110 x 90	R 110X90.26.80/100	170	85	75	4,2	3,5	5/6
	R 110X90.21.80/100				5,3	4,3	6/8
	R 110X90.17.80/100				6,6	5,4	8/10
	R 110X90.13,6.80/100				8,1	6,7	10/12.5
	R 110X90.11.80/100				10,0	8,2	12.5/16
125 x 90	R 125X90.26.80/100	186	93	75	4,8	3,5	5/6
	R 125X90.21.80/100				6,0	4,3	6/8
	R 125X90.17.80/100				7,4	5,4	8/10
	R 125X90.13,6.80/100				9,2	6,7	10/12.5
	R 125X90.11.80/100				11,4	8,2	12.5/16
125 x 110	R 125X110.26.80/100			85	4,8	4,2	5/6
	R 125X110.21.80/100				6,0	5,3	6/8
	R 125X110.17.80/100				7,4	6,6	8/10
	R 125X110.13,6.80/100				9,2	8,1	10/12.5
	R 125X110.11.80/100				11,4	10,0	12.5/16

* - PN pentru PE80
** - PN pentru PE100

Pentru alte dimensiuni sau variante, vă rugăm să contactaţi departamentul nostru tehnic.

REDUCŢIE

* - PN pentru PE80
** - PN pentru PE100

D x d [mm]	Cod	L [mm]	L_1 [mm]	L_2 [mm]	e_1 [mm]	e_2 [mm]	PN */** [bar]
140 x 75	R 140X75.26.80/100	200	100	70	5,4	2,9	5/6
	R 140X75.21.80/100				6,7	3,6	6/8
	R 140X75.17.80/100				8,3	4,5	8/10
	R 140X75.13,6.80/100				10,3	5,6	10/12.5
	R 140X75.11.80/100				12,7	6,8	12.5/16
140 x 90	R 140X90.26.80/100			75	5,4	3,5	5/6
	R 140X90.21.80/100				6,7	4,3	6/8
	R 140X90.17.80/100				8,3	5,4	8/10
	R 140X90.13,6.80/100				10,3	6,7	10/12.5
	R 140X90.11.80/100				12,7	8,2	12.5/16
140 x 110	R 140X110.26.80/100			85	5,4	4,2	5/6
	R 140X110.21.80/100				6,7	5,3	6/8
	R 140X110.17.80/100				8,3	6,6	8/10
	R 140X110.13,6.80/100				10,3	8,1	10/12.5
	R 140X110.11.80/100				12,7	10,0	12.5/16
140 x 125	R 140X125.26.80/100			95	5,4	4,8	5/6
	R 140X125.21.80/100				6,7	6,0	6/8
	R 140X125.17.80/100				8,3	7,4	8/10
	R 140X125.13,6.80/100				10,3	9,2	10/12.5
	R 140X125.11.80/100				12,7	11,4	12.5/16
160 x 110	R 160X110.26.80/100	220	110	85	6,2	4,2	5/6
	R 160X110.21.80/100				7,7	5,3	6/8
	R 160X110.17.80/100				9,5	6,6	8/10
	R 160X110.13,6.80/100				11,8	8,1	10/12.5
	R 160X110.11.80/100				14,6	10,0	12.5/16
160 x 125	R 160X125.26.80/100			95	6,2	4,8	5/6
	R 160X125.21.80/100				7,7	6,0	6/8
	R 160X125.17.80/100				9,5	7,4	8/10
	R 160X125.13,6.80/100				11,8	9,2	10/12.5
	R 160X125.11.80/100				14,6	11,4	12.5/16
160 x 140	R 160X140.26.80/100			100	6,2	5,4	5/6
	R 160X140.21.80/100				7,7	6,7	6/8
	R 160X140.17.80/100				9,5	8,3	8/10
	R 160X140.13,6.80/100				11,8	10,3	10/12.5
	R 160X140.11.80/100				14,6	12,7	12.5/16
180 x 125	R 180X125.26.80/100	240	120	95	6,9	4,8	5/6
180 x 140	R 180X140.26.80/100			100	6,9	5,4	5/6
	R 180X140.21.80/100				8,6	6,7	6/8
	R 180X140.17.80/100				10,7	8,3	8/10
	R 180X140.13,6.80/100				13,3	10,3	10/12.5
	R 180X140.11.80/100				16,4	12,7	12.5/16
180 x 160	R 180X160.26.80/100			110	6,9	6,2	5/6
	R 180X160.21.80/100				8,6	7,7	6/8
	R 180X160.17.80/100				10,7	9,5	8/10
	R 180X160.13,6.80/100				13,3	11,8	10/12.5
	R 180X160.11.80/100				16,4	14,6	12.5/16
200 x 160	R 200X160.26.80/100	258	129	110	7,7	6,2	5/6
	R 200X160.21.80/100				9,6	7,7	6/8
	R 200X160.17.80/100				11,9	9,5	8/10
	R 200X160.13,6.80/100				14,7	11,8	10/12.5
	R 200X160.11.80/100				18,2	14,6	12.5/16

Pentru alte dimensiuni sau variante, vă rugăm să contactaţi departamentul nostru tehnic.

REDUCŢIE

* - PN pentru PE80 ; ** - PN pentru PE100

D x d [mm]	Cod	L [mm]	L_1 [mm]	L_2 [mm]	e_1 [mm]	e_2 [mm]	PN */** [bar]
200 x 180	R 200x180.26.80/100	258	129	120	7,7	6,9	5/6
	R 200x180.21.80/100				9,6	8,6	6/8
	R 200x180.17.80/100				11,9	10,7	8/10
	R 200x180.13,6.80/100				14,7	13,3	10/12.5
	R 200x180.11.80/100				18,2	16,4	12.5/16
225 x 180	R 225x180.26.80/100	282	142	120	8,6	6,9	5/6
	R 225x180.21.80/100				10,8	8,6	6/8
	R 225x180.17.80/100				13,4	10,7	8/10
	R 225x180.13,6.80/100				16,6	13,3	10/12.5
	R 225x180.11.80/100				20,5	16,4	12.5/16
225 x 200	R 225x200.26.80/100	282	142	130	8,6	7,7	5/6
	R 225x200.21.80/100				10,8	9,6	6/8
	R 225x200.17.80/100				13,4	11,9	8/10
	R 225x200.13,6.80/100				16,6	14,7	10/12.5
	R 225x200.11.80/100				20,5	18,2	12.5/16
250 x 225	R 250x225.26.80/100	308	154	145	9,6	8,6	5/6
	R 250x225.21.80/100				11,9	10,8	6/8
	R 250x225.17.80/100				14,8	13,4	8/10
	R 250x225.13,6.80/100				18,4	16,6	10/12.5
	R 250x225.11.80/100				22,7	20,5	12.5/16
250 x 200	R 250x200.26.80/100	322	137	160	9,6	7,7	5/6
	R 250x200.21.80/100				11,9	9,6	6/8
280 x 200	R 280x200.26/80/100		170	130	10,7	7,7	5/6
280 x 225	R 280x225.26.80/100		167	145	10,7	8,6	5/6
	R 280x225.21.80/100				13,4	10,8	6/8
	R 280x225.17.80/100				16,6	13,4	8/10
	R 280x225.13,6.80/100				20,6	16,6	10/12.5
	R 280x225.11.80/100	340			22,7	20,5	12.5/16
280 x 250	R 280x250.26.80/100		165	160	10,7	9,6	5/6
	R 280x250.21.80/100				13,4	11,9	6/8
	R 280x250.17.80/100				16,6	14,8	8/10
	R 280x250.13,6.80/100				20,6	18,4	10/12.5
	R 280x250.11.80/100				25,4	22,7	12.5/16
315 x250	R 315x250.26.80/100	360	167	160	12,1	9,6	5/6
	R 315x250.21.80/100				15,0	11,9	6/8
315 x 280	R 315x280.26.80/100	360	172	170	12,1	10,7	5/6
	R 315x280.21.80/100				15,0	13,4	6/8
	R 315x280.17.80/100				18,7	16,6	8/10
	R 315x280.13,6.80/100				23,2	20,6	10/12.5
	R 315x280.11.80/100				28,6	25,4	12.5/16
355 x 250	R 355x250.17.80/100	398	195	150	21,1	14,7	8/10
	R 355x250.11.80/100				32,2	22,7	12.5/16
355 x 280	R 355x280.17.80/100	388		155	21,1	16,6	8/10
	R 355x280.11.80/100				32,2	25,4	12.5/16
355 x 315	R 355x315.17.80/100	375		160	21,1	18,7	8/10
	R 355x315.11.80/100				32,2	28,6	12.5/16
400 x 280	R 400x280.17.80/100	420	200	160	23,7	16,6	8/10
	R 400x280.11.80/100				36,3	25,4	12.5/16
400 x 315	R 400x315.17.80/100	423	200	180	23,7	18,7	8/10
	R 400x315.11.80/100				36,3	28,6	12.5/16
400 x 355	R 400x355.17.80/100	389	205	170	23,7	21,1	8/10
	R 400x355.11.80/100				36,3	32,2	12.5/16

Pentru alte dimensiuni sau variante, vă rugăm să contactaţi departamentul nostru tehnic.

REDUCŢIE SCURTĂ

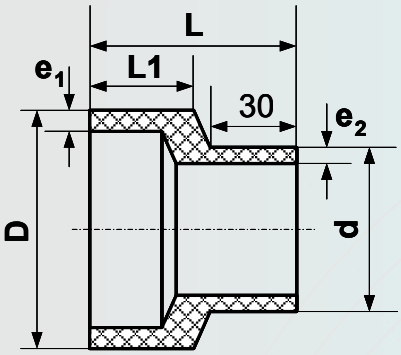

Cod:

RS [ ] x [ ] . [ ] . [ ]

- Reductie scurta
- Diametru exterior 'D'
- Diametru exterior redus 'd'
- SDR
- 80 pentru PE80
- 100 pentru PE100

SDR : 11; 13,6; 17; 21; 26

D x d [mm]	Cod	L [mm]	L_1 [mm]	e_1 [mm]	e_2 [mm]	PN */** [bar]
75 x 50	RS 75x50.26.80/100	75	30	2,9	2,0	5/6
	RS 75X50.21.80/100			3,6	2,4	6/8
	RS 75X50.17.80/100			4,5	3,0	8/10
	RS 75X50.13,6.80/100			5,6	3,7	10/12.5
	RS 75X50.11.80/100			6,8	4,6	12.5/16
75 x 63	RS 75X63.26.80/100	65	30	2,9	2,5	5/6
	RS 75X63.21.80/100			3,6	3,0	6/8
	RS 75X63.17.80/100			4,5	3,8	8/10
	RS 75X63.13,6.80/100			5,6	4,7	10/12.5
	RS 75X63.11.80/100			6,8	5,8	12.5/16
90 x 63	RS 90X63.26.80/100	75	30	3,5	2,5	5/6
	RS 90X63.21.80/100			4,3	3,0	6/8
	RS 90X63.17.80/100			5,4	3,8	8/10
	RS 90X63.13,6.80/100			6,7	4,7	10/12.5
	RS 90X63.11.80/100			8,2	5,8	12.5/16
90 x 75	RS 90X75.26.80/100	70	30	3,5	2,9	5/6
	RS 90X75.21.80/100			4,3	3,6	6/8
	RS 90X75.17.80/100			5,4	4,5	8/10
	RS 90X75.13,6.80/100			6,7	5,6	10/12.5
	RS 90X75.11.80/100			8,2	6,8	12.5/16
110 x 63	RS 110X63.26.80/100	85	30	4,2	2,5	5/6
	RS 110X63.21.80/100			5,3	3,0	6/8
	RS 110X63.17.80/100			6,6	3,8	8/10
	RS 110X63.13,6.80/100			8,1	4,7	10/12.5
	RS 110X63.11.80/100			10,0	5,8	12.5/16
110 x 75	RS 110X75.26.80/100	80	30	4,2	2,9	5/6
	RS 110X75.21.80/100			5,3	3,6	6/8
	RS 110X75.17.80/100			6,6	4,5	8/10
	RS 110X75.13,6.80/100			8,1	5,6	10/12.5
	RS 110X75.11.80/100			10,0	6,8	12.5/16
110 x 90	RS 110X90.26.80/100	70	30	4,2	3,5	5/6
	RS 110X90.21.80/100			5,3	4,3	6/8
	RS 110X90.17.80/100			6,6	5,4	8/10
	RS 110X90.13,6.80/100			8,1	6,7	10/12.5
	RS 110X90.11.80/100			10,0	8,2	12.5/16
125 x 90	RS 125X90.26.80/100	80	30	4,8	3,5	5/6
	RS 125X90.21.80/100			6,0	4,3	6/8
	RS 125X90.17.80/100			7,4	5,4	8/10
	RS 125X90.13,6.80/100			9,2	6,7	10/12.5
	RS 125X90.11.80/100			11,4	8,2	12.5/16
125 x 110	RS 125X110.26.80/100	70	30	4,8	4,2	5/6
	RS 125X110.21.80/100			6,0	5,3	6/8
	RS 125X110.17.80/100			7,4	6,6	8/10
	RS 125X110.13,6.80/100			9,2	8,1	10/12.5
	RS 125X110.11.80/100			11,4	10,0	12.5/16

* - PN pentru PE80
** - PN pentru PE100

Pentru alte dimensiuni sau variante, vă rugăm să contactaţi departamentul nostru tehnic.

REDUCŢIE SCURTĂ

D x d [mm]	Cod	L [mm]	L_1 [mm]	e_1 [mm]	e_2 [mm]	PN */** [bar]
140 x 75	RS 140X75.26.80/100	95	30	5,4	2,9	5/6
	RS 140X75.21.80/100			6,7	3,6	6/8
	RS 140X75.17.80/100			8,3	4,5	8/10
	RS 140X75.13,6.80/100			10,3	5,6	10/12.5
	RS 140X75.11.80/100			12,7	6,8	12.5/16
140 x 90	RS 140X90.26.80/100	85	30	5,4	3,5	5/6
	RS 140X90.21.80/100			6,7	4,3	6/8
	RS 140X90.17.80/100			8,3	5,4	8/10
	RS 140X90.13,6.80/100			10,3	6,7	10/12.5
	RS 140X90.11.80/100			12,7	8,2	12.5/16
140 x 110	RS 140X110.26.80/100	75	30	5,4	4,2	5/6
	RS 140X110.21.80/100			6,7	5,3	6/8
	RS 140X110.17.80/100			8,3	6,6	8/10
	RS 140X110.13,6.80/100			10,3	8,1	10/12.5
	RS 140X110.11.80/100			12,7	10,0	12.5/16
140 x 125	RS 140X125.26.80/100	70	30	5,4	4,8	5/6
	RS 140X125.21.80/100			6,7	6,0	6/8
	RS 140X125.17.80/100			8,3	7,4	8/10
	RS 140X125.13,6.80/100			10,3	9,2	10/12.5
	RS 140X125.11.80/100			12,7	11,4	12.5/16
160 x 110	RS 160X110.26.80/100	85	30	6,2	4,2	5/6
	RS 160X110.21.80/100			7,7	5,3	6/8
	RS 160X110.17.80/100			9,5	6,6	8/10
	RS 160X110.13,6.80/100			11,8	8,1	10/12.5
	RS 160X110.11.80/100			14,6	10,0	12.5/16
160 x 125	RS 160X125.26.80/100	80	30	6,2	4,8	5/6
	RS 160X125.21.80/100			7,7	6,0	6/8
	RS 160X125.17.80/100			9,5	7,4	8/10
	RS 160X125.13,6.80/100			11,8	9,2	10/12.5
	RS 160X125.11.80/100			14,6	11,4	12.5/16
160 x 140	RS 160X140.26.80/100	70	30	6,2	5,4	5/6
	RS 160X140.21.80/100			7,7	6,7	6/8
	RS 160X140.17.80/100			9,5	8,3	8/10
	RS 160X140.13,6.80/100			11,8	10,3	10/12.5
	RS 160X140.11.80/100			14,6	12,7	12.5/16
180 x 125	RS 180X125.26.80/100	90	30	6,9	4,8	5/6
180 x 140	RS 180X140.26.80/100	80		6,9	5,4	5/6
	RS 180X140.21.80/100			8,6	6,7	6/8
	RS 180X140.17.80/100			10,7	8,3	8/10
	RS 180X140.13,6.80/100			13,3	10,3	10/12.5
	RS 180X140.11.80/100			16,4	12,7	12.5/16
180 x 160	RS 180X160.26.80/100	70	30	6,9	6,2	5/6
	RS 180X160.21.80/100			8,6	7,7	6/8
	RS 180X160.17.80/100			10,7	9,5	8/10
	RS 180X160.13,6.80/100			13,3	11,8	10/12.5
	RS 180X160.11.80/100			16,4	14,6	12.5/16
200 x 160	RS 200X160.26.80/100	80	30	7,7	6,2	5/6
	RS 200X160.21.80/100			9,6	7,7	6/8
	RS 200X160.17.80/100			11,9	9,5	8/10
	RS 200X160.13,6.80/100			14,7	11,8	10/12.5
	RS 200X160.11.80/100			18,2	14,6	12.5/16

* - PN pentru PE80
** - PN pentru PE100

Pentru alte dimensiuni sau variante, vă rugăm să contactaţi departamentul nostru tehnic.

REDUCŢIE SCURTĂ

* - PN pentru PE80 ; ** - PN pentru PE100

D x d [mm]	Cod	L [mm]	L_1 [mm]	e_1 [mm]	e_2 [mm]	PN */** [bar]
200 x 180	RS 200x180.26.80/100	70	30	7,7	6,9	5/6
	RS 200x180.21.80/100			9,6	8,6	6/8
	RS 200x180.17.80/100			11,9	10,7	8/10
	RS 200x180.13,6.80/100			14,7	13,3	10/12.5
	RS 200x180.11.80/100			18,2	16,4	12.5/16
225 x 180	RS 225x180.26.80/100	80	30	8,6	6,9	5/6
	RS 225x180.21.80/100			10,8	8,6	6/8
	RS 225x180.17.80/100			13,4	10,7	8/10
	RS 225x180.13,6.80/100			16,6	13,3	10/12.5
	RS 225x180.11.80/100			20,5	16,4	12.5/16
225 x 200	RS 225x200.26.80/100	70	30	8,6	7,7	5/6
	RS 225x200.21.80/100			10,8	9,6	6/8
	RS 225x200.17.80/100			13,4	11,9	8/10
	RS 225x200.13,6.80/100			16,6	14,7	10/12.5
	RS 225x200.11.80/100			20,5	18,2	12.5/16
250 x 225	RS 250x225.26.80/100	70	30	9,6	8,6	5/6
	RS 250x225.21.80/100			11,9	10,8	6/8
	RS 250x225.17.80/100			14,8	13,4	8/10
	RS 250x225.13,6.80/100			18,4	16,6	10/12.5
	RS 250x225.11.80/100			22,7	20,5	12.5/16
250 x 200	RS 250x200.26.80/100	85	30	9,6	7,7	5/6
	RS 250x200.21.80/100			11,9	9,6	6/8
280 x 200	RS 280x200.26/80/100	110	40	10,7	7,7	5/6
280 x 225	RS 280x225.26.80/100	90	40	10,7	8,6	5/6
	RS 280x225.21.80/100			13,4	10,8	6/8
	RS 280x225.17.80/100			16,6	13,4	8/10
	RS 280x225.13,6.80/100			20,6	16,6	10/12.5
	RS 280x225.11.80/100			22,7	20,5	12.5/16
280 x 250	RS 280x250.26.80/100	75	40	10,7	9,6	5/6
	RS 280x250.21.80/100			13,4	11,9	6/8
	RS 280x250.17.80/100			16,6	14,8	8/10
	RS 280x250.13,6.80/100			20,6	18,4	10/12.5
	RS 280x250.11.80/100			25,4	22,7	12.5/16
315 x250	RS 315x250.26.80/100	100	40	12,1	9,6	5/6
	RS 315x250.21.80/100			15,0	11,9	6/8
315 x 280	RS 315x280.26.80/100	80	40	12,1	10,7	5/6
	RS 315x280.21.80/100			15,0	13,4	6/8
	RS 315x280.17.80/100			18,7	16,6	8/10
	RS 315x280.13,6.80/100			23,2	20,6	10/12.5
	RS 315x280.11.80/100			28,6	25,4	12.5/16
355 x 250	RS 355x250.17.80/100	141	51	21,1	14,7	8/10
	RS 355x250.11.80/100			32,2	22,7	12.5/16
355 x 280	RS 355x280.17.80/100	144	63	21,1	16,6	8/10
	RS 355x280.11.80/100			32,2	25,4	12.5/16
355 x 315	RS 355x315.17.80/100	135	65	21,1	18,7	8/10
	RS 355x315.11.80/100			32,2	28,6	12.5/16
400 x 280	RS 400x280.17.80/100	156	63	23,7	16,6	8/10
	RS 400x280.11.80/100			36,3	25,4	12.5/16
400 x 315	RS 400x315.17.80/100	158	65	23,7	18,7	8/10
	RS 400x315.11.80/100			36,3	28,6	12.5/16
400 x 355	RS 400x355.17.80/100	133	60	23,7	21,1	8/10
	RS 400x355.11.80/100			36,3	32,2	12.5/16

Pentru alte dimensiuni sau variante, vă rugăm să contactaţi departamentul nostru tehnic.

REDUCŢIE SCURTĂ „D”

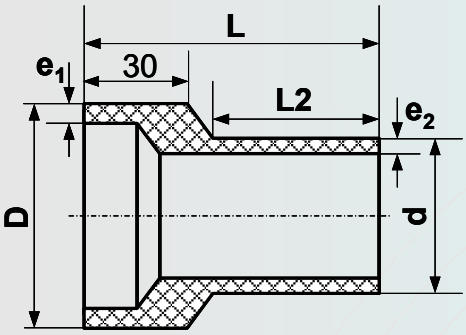

SDR : 11; 13,6; 17; 21; 26

Cod:

RSD ☐ × ☐ . ☐ . ☐

- 80 pentru PE80
- 100 pentru PE100
- SDR
- Diametru exterior redus (d)
- Diametru exterior (D)
- Reductie scurta ‘D’

D x d [mm]	Cod	L [mm]	L_2 [mm]	e_1 [mm]	e_2 [mm]	PN */** [bar]
75 x50	RSD 75x50.26.80/100	95	55	2,9	2,0	5/6
	RSD 75X50.21.80/100			3,6	2,4	6/8
	RSD 75X50.17.80/100			4,5	3,0	8/10
	RSD 75X50.13,6.80/100			5,6	3,7	10/12.5
	RSD 75X50.11.80/100			6,8	4,6	12.5/16
75 x 63	RSD 75X63.26.80/100	100	65	2,9	2,5	5/6
	RSD 75X63.21.80/100			3,6	3,0	6/8
	RSD 75X63.17.80/100			4,5	3,8	8/10
	RSD 75X63.13,6.80/100			5,6	4,7	10/12.5
	RSD 75X63.11.80/100			6,8	5,8	12.5/16
90 x 63	RSD 90X63.26.80/100	110	65	3,5	2,5	5/6
	RSD 90X63.21.80/100			4,3	3,0	6/8
	RSD 90X63.17.80/100			5,4	3,8	8/10
	RSD 90X63.13,6.80/100			6,7	4,7	10/12.5
	RSD 90X63.11.80/100			8,2	5,8	12.5/16
90 x 75	RSD 90X75.26.80/100	105	70	3,5	2,9	5/6
	RSD 90X75.21.80/100			4,3	3,6	6/8
	RSD 90X75.17.80/100			5,4	4,5	8/10
	RSD 90X75.13,6.80/100			6,7	5,6	10/12.5
	RSD 90X75.11.80/100			8,2	6,8	12.5/16
110 x 63	RSD 110X63.26.80/100	120	65	4,2	2,5	5/6
	RSD 110X63.21.80/100			5,3	3,0	6/8
	RSD 110X63.17.80/100			6,6	3,8	8/10
	RSD 110X63.13,6.80/100			8,1	4,7	10/12.5
	RSD 110X63.11.80/100			10,0	5,8	12.5/16
110 x 75	RSD 110X75.26.80/100	115	70	4,2	2,9	5/6
	RSD 110X75.21.80/100			5,3	3,6	6/8
	RSD 110X75.17.80/100			6,6	4,5	8/10
	RSD 110X75.13,6.80/100			8,1	5,6	10/12.5
	RSD 110X75.11.80/100			10,0	6,8	12.5/16
110 x 90	RSD 110X90.26.80/100	115	75	4,2	3,5	5/6
	RSD 110X90.21.80/100			5,3	4,3	6/8
	RSD 110X90.17.80/100			6,6	5,4	8/10
	RSD 110X90.13,6.80/100			8,1	6,7	10/12.5
	RSD 110X90.11.80/100			10,0	8,2	12.5/16
125 x 90	RSD 125X90.26.80/100	125	75	4,8	3,5	5/6
	RSD 125X90.21.80/100			6,0	4,3	6/8
	RSD 125X90.17.80/100			7,4	5,4	8/10
	RSD 125X90.13,6.80/100			9,2	6,7	10/12.5
	RSD 125X90.11.80/100			11,4	8,2	12.5/16
125 x 110	RSD 125X110.26.80/100	125	85	4,8	4,2	5/6
	RSD 125X110.21.80/100			6,0	5,3	6/8
	RSD 125X110.17.80/100			7,4	6,6	8/10
	RSD 125X110.13,6.80/100			9,2	8,1	10/12.5
	RSD 125X110.11.80/100			11,4	10,0	12.5/16

* - PN pentru PE80
** - PN pentru PE100

Pentru alte dimensiuni sau variante, vă rugăm să contactaţi departamentul nostru tehnic.

REDUCŢIE SCURTĂ „D”

D x d [mm]	Cod	L [mm]	L_2 [mm]	e_1 [mm]	e_2 [mm]	PN */** [bar]
140 x 75	RSD 140X75.26.80/100	130	70	5,4	2,9	5/6
	RSD 140X75.21.80/100			6,7	3,6	6/8
	RSD 140X75.17.80/100			8,3	4,5	8/10
	RSD 140X75.13,6.80/100			10,3	5,6	10/12.5
	RSD 140X75.11.80/100			12,7	6,8	12.5/16
140 x 90	RSD 140X90.26.80/100	130	75	5,4	3,5	5/6
	RSD 140X90.21.80/100			6,7	4,3	6/8
	RSD 140X90.17.80/100			8,3	5,4	8/10
	RSD 140X90.13,6.80/100			10,3	6,7	10/12.5
	RSD 140X90.11.80/100			12,7	8,2	12.5/16
140 x 110	RSD 140X110.26.80/100	130	85	5,4	4,2	5/6
	RSD 140X110.21.80/100			6,7	5,3	6/8
	RSD 140X110.17.80/100			8,3	6,6	8/10
	RSD 140X110.13,6.80/100			10,3	8,1	10/12.5
	RSD 140X110.11.80/100			12,7	10,0	12.5/16
140 x 125	RSD 140X125.26.80/100	130	95	5,4	4,8	5/6
	RSD 140X125.21.80/100			6,7	6,0	6/8
	RSD 140X125.17.80/100			8,3	7,4	8/10
	RSD 140X125.13,6.80/100			10,3	9,2	10/12.5
	RSD 140X125.11.80/100			12,7	11,4	12.5/16
160 x 110	RSD 160X110.26.80/100	140	85	6,2	4,2	5/6
	RSD 160X110.21.80/100			7,7	5,3	6/8
	RSD 160X110.17.80/100			9,5	6,6	8/10
	RSD 160X110.13,6.80/100			11,8	8,1	10/12.5
	RSD 160X110.11.80/100			14,6	10,0	12.5/16
160 x 125	RSD 160X125.26.80/100	140	95	6,2	4,8	5/6
	RSD 160X125.21.80/100			7,7	6,0	6/8
	RSD 160X125.17.80/100			9,5	7,4	8/10
	RSD 160X125.13,6.80/100			11,8	9,2	10/12.5
	RSD 160X125.11.80/100			14,6	11,4	12.5/16
160 x 140	RSD 160X140.26.80/100	140	100	6,2	5,4	5/6
	RSD 160X140.21.80/100			7,7	6,7	6/8
	RSD 160X140.17.80/100			9,5	8,3	8/10
	RSD 160X140.13,6.80/100			11,8	10,3	10/12.5
	RSD 160X140.11.80/100			14,6	12,7	12.5/16
180 x 125	RSD 180X125.26.80/100	150	100	6,9	4,8	5/6
180 x 140	RSD 180X140.26.80/100			6,9	5,4	5/6
	RSD 180X140.21.80/100			8,6	6,7	6/8
	RSD 180X140.17.80/100			10,7	8,3	8/10
	RSD 180X140.13,6.80/100			13,3	10,3	10/12.5
	RSD 180X140.11.80/100			16,4	12,7	12.5/16
180 x 160	RSD 180X160.26.80/100	150	110	6,9	6,2	5/6
	RSD 180X160.21.80/100			8,6	7,7	6/8
	RSD 180X160.17.80/100			10,7	9,5	8/10
	RSD 180X160.13,6.80/100			13,3	11,8	10/12.5
	RSD 180X160.11.80/100			16,4	14,6	12.5/16
200 x 160	RSD 200X160.26.80/100	160	110	7,7	6,2	5/6
	RSD 200X160.21.80/100			9,6	7,7	6/8
	RSD 200X160.17.80/100			11,9	9,5	8/10
	RSD 200X160.13,6.80/100			14,7	11,8	10/12.5
	RSD 200X160.11.80/100			18,2	14,6	12.5/16

* - PN pentru PE80
** - PN pentru PE100

Pentru alte dimensiuni sau variante, vă rugăm să contactaţi departamentul nostru tehnic.

REDUCŢIE SCURTĂ „D”

D x d [mm]	Cod	L [mm]	L_1 [mm]	e_1 [mm]	e_2 [mm]	PN */** [bar]
200 x 180	RSD 200X180.26.80/100	160	120	7,7	6,9	5/6
	RSD 200X180.21.80/100			9,6	8,6	6/8
	RSD 200X180.17.80/100			11,9	10,7	8/10
	RSD 200X180.13,6.80/100			14,7	13,3	10/12.5
	RSD 200X180.11.80/100			18,2	16,4	12.5/16
225 x 180	RSD 225X180.26.80/100	170	120	8,6	6,9	5/6
	RSD 225X180.21.80/100			10,8	8,6	6/8
	RSD 225X180.17.80/100			13,4	10,7	8/10
	RSD 225X180.13,6.80/100			16,6	13,3	10/12.5
	RSD 225X180.11.80.100			20,5	16,4	12.5/16
225 x 200	RSD 225X200.26.80/100	170	130	8,6	7,7	5/6
	RSD 225X200.21.80/100			10,8	9,6	6/8
	RSD 225X200.17.80/100			13,4	11,9	8/10
	RSD 225X200.13,6.80/100			16,6	14,7	10/12.5
	RSD 225X200.11.80/100			20,5	18,2	12.5/16
250 x 225	RSD 250X225.26.80/100	185	145	9,6	8,6	5/6
	RSD 250X225.21.80/100			11,9	10,8	6/8
	RSD 250X225.17.80/100			14,8	13,4	8/10
	RSD 250X225.13,6.80/100			18,4	16,6	10/12.5
	RSD 250X225.11.80/100			22,7	20,5	12.5/16
250 x 200	RSD 250X200.26.80/100	200	160	9,6	7,7	5/6
	RSD 250X200.21.80/100			11,9	9,6	6/8
280 x 200	RSD 280X200.26.80/100	210	130	10,7	7,7	5/6
280 x 225	RSD 280X225.26.80/100	205	145	10,7	8,6	5/6
	RSD 280X225.21.80/100			13,4	10,8	6/8
	RSD 280X225.17.80/100			16,6	13,4	8/10
	RSD 280X225.13,6.80/100			20,6	16,6	10/12.5
	RSD 280X225.11.80/100			25,4	20,5	12.5/16
280 x 250	RSD 280X250.26.80/100	205	160	10,7	9,6	5/6
	RSD 280X250.21.80/100			13,4	11,9	6/8
	RSD 280X250.17.80/100			16,6	14,8	8/10
	RSD 280X250.13,6.80/100			20,6	18,4	10/12.5
	RSD 280X250.11.80/100			25,4	22,7	12.5/16
315 x 250	RSD 315X250.26.80/100	230	160	12,1	9,6	5/6
	RSD 315X250.21.80/100			15,0	11,9	6/8
315 x 280	RSD 315X280.26.80/100	220	170	12,1	10,7	5/6
	RSD 315X280.21.80/100			15,0	13,4	6/8
	RSD 315X280.17.80/100			18,7	16,6	8/10
	RSD 315X280.13,6.80/100			23,2	20,6	10/12.5
	RSD 315X280.11.80/100			28,6	25,4	12.5/16

* - PN pentru PE80
** - PN pentru PE100

Pentru alte dimensiuni sau variante, vă rugăm să contactaţi departamentul nostru tehnic.

REDUCŢIE SCURTĂ „d”

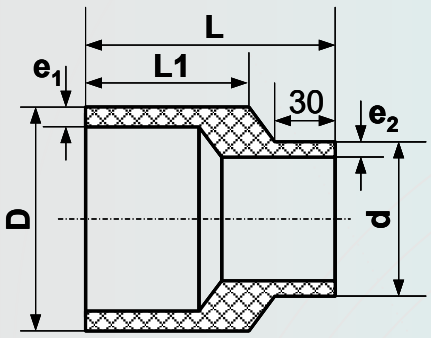

SDR : 11; 13,6; 17; 21; 26

Cod:

RSd [ ] x [ ] . [ ] . [ ]

- 80 pentru PE80
- 100 pentru PE100
- SDR
- Diametru exterior redus ‘d’
- Diametru exterior ‘D’
- Reductie scurta ‘d’

D x d [mm]	Cod	L [mm]	L_1 [mm]	e_1 [mm]	e_2 [mm]	PN */** [bar]
75 x 50	RSd 75x50.26.80/100	110	67	2,9	2,0	5/6
	RSd 75X50.21.80/100			3,6	2,4	6/8
	RSd 75X50.17.80/100			4,5	3,0	8/10
	RSd 75X50.13,6.80/100			5,6	3,7	10/12.5
	RSd 75X50.11.80/100			6,8	4,6	12.5/16
75 x 63	RSd 75X63.26.80/100	105	67	2,9	2,5	5/6
	RSd 75X63.21.80/100			3,6	3,0	6/8
	RSd 75X63.17.80/100			4,5	3,8	8/10
	RSd 75X63.13,6.80/100			5,6	4,7	10/12.5
	RSd 75X63.11.80/100			6,8	5,8	12.5/16
90 x 63	RSd 90X63.26.80/100	120	75	3,5	2,5	5/6
	RSd 90X63.21.80/100			4,3	3,0	6/8
	RSd 90X63.17.80/100			5,4	3,8	8/10
	RSd 90X63.13,6.80/100			6,7	4,7	10/12.5
	RSd 90X63.11.80/100			8,2	5,8	12.5/16
90 x 75	RSd 90X75.26.80/100	115	75	3,5	2,9	5/6
	RSd 90X75.21.80/100			4,3	3,6	6/8
	RSd 90X75.17.80/100			5,4	4,5	8/10
	RSd 90X75.13,6.80/100			6,7	5,6	10/12.5
	RSd 90X75.11.80/100			8,2	6,8	12.5/16
110 x 63	RSd 110X63.26.80/100	140	85	4,2	2,5	5/6
	RSd 110X63.21.80/100			5,3	3,0	6/8
	RSd 110X63.17.80/100			6,6	3,8	8/10
	RSd 110X63.13,6.80/100			8,1	4,7	10/12.5
	RSd 110X63.11.80/100			10,0	5,8	12.5/16
110 x 75	RSd 110X75.26.80/100	135	85	4,2	2,9	5/6
	RSd 110X75.21.80/100			5,3	3,6	6/8
	RSd 110X75.17.80/100			6,6	4,5	8/10
	RSd 110X75.13,6.80/100			8,1	5,6	10/12.5
	RSd 110X75.11.80/100			10,0	6,8	12.5/16
110 x 90	RSd 110X90.26.80/100	125	85	4,2	3,5	5/6
	RSd 110X90.21.80/100			5,3	4,3	6/8
	RSd 110X90.17.80/100			6,6	5,4	8/10
	RSd 110X90.13,6.80/100			8,1	6,7	10/12.5
	RSd 110X90.11.80/100			10,0	8,2	12.5/16
125 x 90	RSd 125X90.26.80/100	140	93	4,8	3,5	5/6
	RSd 125X90.21.80/100			6,0	4,3	6/8
	RSd 125X90.17.80/100			7,4	5,4	8/10
	RSd 125X90.13,6.80/100			9,2	6,7	10/12.5
	RSd 125X90.11.80/100			11,4	8,2	12.5/16
125 x 110	RSd 125X110.26.80/100	130	93	4,8	4,2	5/6
	RSd 125X110.21.80/100			6,0	5,3	6/8
	RSd 125X110.17.80/100			7,4	6,6	8/10
	RSd 125X110.13,6.80/100			9,2	8,1	10/12.5
	RSd 125X110.11.80/100			11,4	10,0	12.5/16

* - PN pentru PE80
** - PN pentru PE100

Pentru alte dimensiuni sau variante, vă rugăm să contactaţi departamentul nostru tehnic.

REDUCŢIE SCURTĂ „d”

D x d [mm]	Cod	L [mm]	L_2 [mm]	e_1 [mm]	e_2 [mm]	PN */** [bar]
140 x 75	RSd 140X75.26.80/100	165	100	5,4	2,9	5/6
	RSd 140X75.21.80/100			6,7	3,6	6/8
	RSd 140X75.17.80/100			8,3	4,5	8/10
	RSd 140X75.13,6.80/100			10,3	5,6	10/12.5
	RSd 140X75.11.80/100			12,7	6,8	12.5/16
140 x 90	RSd 140X90.26.80/100	155	100	5,4	3,5	5/6
	RSd 140X90.21.80/100			6,7	4,3	6/8
	RSd 140X90.17.80/100			8,3	5,4	8/10
	RSd 140X90.13,6.80/100			10,3	6,7	10/12.5
	RSd 140X90.11.80/100			12,7	8,2	12.5/16
140 x 110	RSd 140X110.26.80/100	145	100	5,4	4,2	5/6
	RSd 140X110.21.80/100			6,7	5,3	6/8
	RSd 140X110.17.80/100			8,3	6,6	8/10
	RSd 140X110.13,6.80/100			10,3	8,1	10/12.5
	RSd 140X110.11.80/100			12,7	10,0	12.5/16
140 x 125	RSd 140X125.26.80/100	135	100	5,4	4,8	5/6
	RSd 140X125.21.80/100			6,7	6,0	6/8
	RSd 140X125.17.80/100			8,3	7,4	8/10
	RSd 140X125.13,6.80/100			10,3	9,2	10/12.5
	RSd 140X125.11.80/100			12,7	11,4	12.5/16
160 x 110	RSd 160X110.26.80/100	165	110	6,2	4,2	5/6
	RSd 160X110.21.80/100			7,7	5,3	6/8
	RSd 160X110.17.80/100			9,5	6,6	8/10
	RSd 160X110.13,6.80/100			11,8	8,1	10/12.5
	RSd 160X110.11.80/100			14,6	10,0	12.5/16
160 x 125	RSd 160X125.26.80/100	155	110	6,2	4,8	5/6
	RSd 160X125.21.80/100			7,7	6,0	6/8
	RSd 160X125.17.80/100			9,5	7,4	8/10
	RSd 160X125.13,6.80/100			11,8	9,2	10/12.5
	RSd 160X125.11.80/100			14,6	11,4	12.5/16
160 x 140	RSd 160X140.26.80/100	150	110	6,2	5,4	5/6
	RSd 160X140.21.80/100			7,7	6,7	6/8
	RSd 160X140.17.80/100			9,5	8,3	8/10
	RSd 160X140.13,6.80/100			11,8	10,3	10/12.5
	RSd 160X140.11.80/100			14,6	12,7	12.5/16
180 x 125	RSd 180X125.26.80/100	170	120	6,9	4,8	5/6
180 x 140	RSd 180X140.26.80/100			6,9	5,4	5/6
	RSd 180X140.21.80/100			8,6	6,7	6/8
	RSd 180X140.17.80/100			10,7	8,3	8/10
	RSd 180X140.13,6.80/100			13,3	10,3	10/12.5
	RSd 180X140.11.80/100			16,4	12,7	12.5/16
180 x 160	RSd 180X160.26.80/100	170	120	6,9	6,2	5/6
	RSd 180X160.21.80/100			8,6	7,7	6/8
	RSd 180X160.17.80/100			10,7	9,5	8/10
	RSd 180X160.13,6.80/100			13,3	11,8	10/12.5
	RSd 180X160.11.80/100			16,4	14,6	12.5/16
200 x 160	RSd 200X160.26.80/100	180	129	7,7	6,2	5/6
	RSd 200X160.21.80/100			9,6	7,7	6/8
	RSd 200X160.17.80/100			11,9	9,5	8/10
	RSd 200X160.13,6.80/100			14,7	11,8	10/12.5
	RSd 200X160.11.80/100			18,2	14,6	12.5/16

* - PN pentru PE80
** - PN pentru PE100

Pentru alte dimensiuni sau variante, vă rugăm să contactaţi departamentul nostru tehnic.

REDUCŢIE SCURTĂ „d”

D x d [mm]	Cod	L [mm]	L_1 [mm]	e_1 [mm]	e_2 [mm]	PN */** [bar]
200 x 180	RSd 200X180.26.80/100	170	129	7,7	6,9	5/6
	RSd 200X180.21.80/100			9,6	8,6	6/8
	RSd 200X180.17.80/100			11,9	10,7	8/10
	RSd 200X180.13,6.80/100			14,7	13,3	10/12.5
	RSd 200X180.11.80/100			18,2	16,4	12.5/16
225 x 180	RSd 225X180.26.80/100	195	142	8,6	6,9	5/6
	RSd 225X180.21.80/100			10,8	8,6	6/8
	RSd 225X180.17.80/100			13,4	10,7	8/10
	RSd 225X180.13,6.80/100			16,6	13,3	10/12.5
	RSd 225X180.11.80.100			20,5	16,4	12.5/16
225 x 200	RSd 225X200.26.80/100	185	142	8,6	7,7	5/6
	RSd 225X200.21.80/100			10,8	9,6	6/8
	RSd 225X200.17.80/100			13,4	11,9	8/10
	RSd 225X200.13,6.80/100			16,6	14,7	10/12.5
	RSd 225X200.11.80/100			20,5	18,2	12.5/16
250 x 225	RSd 250X225.26.80/100	195	154	9,6	8,6	5/6
	RSd 250X225.21.80/100			11,9	10,8	6/8
	RSd 250X225.17.80/100			14,8	13,4	8/10
	RSd 250X225.13,6.80/100			18,4	16,6	10/12.5
	RSd 250X225.11.80/100			22,7	20,5	12.5/16
250 x 200	RSd 250X200.26.80/100	210	137	9,6	7,7	5/6
	RSd 250X200.21.80/100			11,9	9,6	6/8
280 x 200	RSd 280X200.26.80/100	240	170	10,7	7,7	5/6
280 x 225	RSd 280X225.26.80/100	225	167	10,7	8,6	5/6
	RSd 280X225.21.80/100			13,4	10,8	6/8
	RSd 280X225.17.80/100			16,6	13,4	8/10
	RSd 280X225.13,6.80/100			20,6	16,6	10/12.5
	RSd 280X225.11.80/100			25,4	20,5	12.5/16
280 x 250	RSd 280X250.26.80/100	210	165	10,7	9,6	5/6
	RSd 280X250.21.80/100			13,4	11,9	6/8
	RSd 280X250.17.80/100			16,6	14,8	8/10
	RSd 280X250.13,6.80/100			20,6	18,4	10/12.5
	RSd 280X250.11.80/100			25,4	22,7	12.5/16
315 x 250	RSd 315X250.26.80/100	230	167	12,1	9,6	5/6
	RSd 315X250.21.80/100			15,0	11,9	6/8
315 x 280	RSd 315X280.26.80/100	220	172	12,1	10,7	5/6
	RSd 315X280.21.80/100			15,0	13,4	6/8
	RSd 315X280.17.80/100			18,7	16,6	8/10
	RSd 315X280.13,6.80/100			23,2	20,6	10/12.5
	RSd 315X280.11.80/100			28,6	25,4	12.5/16

* - PN pentru PE80
** - PN pentru PE100

Pentru alte dimensiuni sau variante, vă rugăm să contactaţi departamentul nostru tehnic.

ADAPTOR FLANŞĂ

SDR : 11; 13,6; 17; 21; 26

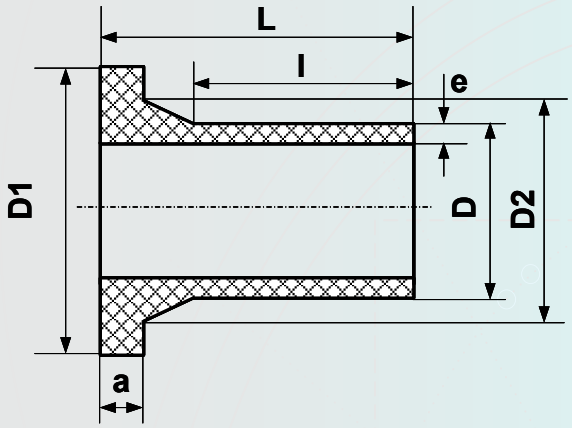

Cod:

AF [ ] . [ ] . [ ]

- 80 pentru PE80
- 100 pentru PE100
- SDR
- Diametru exterior 'D'
- Adaptor flansa

* - PN pentru PE80 ; ** - PN pentru PE100

D [mm]	Cod	D_1 [mm]	D_2 [mm]	e [mm]	L [mm]	a [mm]	l [mm]	Masa [kg]	PN */** [bar]
40	AF 40.21.80/100	78	50	2,0	85	11	60	0,07	6/8
	AF 40.17.80/100			2,4				0,08	8/10
	AF 40.13,6.80/100			3,0				0,08	10/12.5
	AF 40.11.80/100			3,7				0,09	12.5/16
50	AF 50.21.80/100	88	61	2,4	85	12	58	0,08	6/8
	AF 50.17.80/100			3,0				0,09	8/10
	AF 50.13,6.80/100			3,7				0,10	10/12.5
	AF 50.11.80/100			4,6				0,12	12.5/16
63	AF 63.21.80/100	102	75	3,0	85	14	55	0,13	6/8
	AF 63.17.80/100			3,8				0,14	8/10
	AF 63.13,6.80/100			4,7				0,16	10/12.5
	AF 63.11.80/100			5,8				0,17	12.5/16
75	AF 75.21.80/100	122	89	3,6	110	16	75	0,22	6/8
	AF 75.17.80/100			4,5				0,24	8/10
	AF 75.13,6.80/100			5,6				0,27	10/12.5
	AF 75.11.80/100			6,8				0,29	12.5/16
90	AF 90.26.80/100	138	105	3,5	140	17	102	0,30	5/6
	AF 90.21.80/100			4,3				0,33	6/8
	AF 90.17.80/100			5,4				0,37	8/10
	AF 90.13,6.80/100			6,7				0,41	10/12.5
	AF 90.11.80/100			8,2				0,47	12.5/16
110	AF 110.26.80/100	158	125	4,2	160	18	121	0,37	5/6
	AF 110.21.80/100			5,3				0,43	6/8
	AF 110.17.80/100			6,6				0,50	8/10
	AF 110.13,6.80/100			8,1				0,55	10/12.5
	AF 110.11.80/100			10,0				0,66	12.5/16
125	AF 125.26.80/100	158	133	4,8	180	25	132	0,47	5/6
	AF 125.21.80/100			6,0				0,55	6/8
	AF 125.17.80/100			7,4				0,64	8/10
	AF 125.13,6.80/100			9,2				0,75	10/12.5
	AF 125.11.80/100			11,4				0,88	12.5/16

Pentru alte dimensiuni sau variante, vă rugăm să contactaţi departamentul nostru tehnic.

ADAPTOR FLANŞĂ

* - PN pentru PE80 ; ** - PN pentru PE100

D [mm]	Cod	D_1 [mm]	D_2 [mm]	e [mm]	L [mm]	a [mm]	l [mm]	Masa [kg]	PN */** [bar]
140	AF 140.26.80/100	180	155	5,4	200	25	154	0,64	5/6
	AF 140.21.80/100			6,7				0,75	6/8
	AF 140.17.80/100			8,3				0,88	8/10
	AF 140.13,6.80/100			10,3				1,05	10/12.5
	AF 140.11.80/100			12,7				1,23	12.5/16
160	AF 160.26.80/100	212	175	6,2	200	25	154	0,89	5/6
	AF 160.21.80/100			7,7				1,04	6/8
	AF 160.17.80/100			9,5				1,20	8/10
	AF 160.13,6.80/100			11,8				1,42	10/12.5
	AF 160.11.80/100			14,6				1,66	12.5/16
180	AF 180.26.80/100	212	186	6,9	200	30	156	0,99	5/6
	AF 180.21.80/100			8,6				1,16	6/8
	AF 180.17.80/100			10,7				1,36	8/10
	AF 180.13,6.80/100			13,3				1,60	10/12.5
	AF 180.11.80/100			16,4				1,88	12.5/16
200	AF 200.26.80/100	268	232	7,7	200	25	131	1,42	5/6
	AF 200.21.80/100			9,6				1,77	6/8
	AF 200.17.80/100			11,9				2,20	8/10
225	AF 225.26.80/100	268	235	8,6	200	32	140	1,27	5/6
	AF 225.21.80/100			10,8				1,57	6/8
	AF 225.17.80/100			13,4				2,00	8/10
	AF 225.13,6.80/100			16,6				2,50	10/12.5
	AF 225.11.80/100			20,5				3,07	12.5/16
250	AF 250.26.80/100	315	284	9,6	280	25	220	2,40	5/6
	AF 250.21.80/100			11,9				2,97	6/8
	AF 250.17.80/100			14,8				3,70	8/10
280	AF 280.26.80/100	320	290	10,7	300	25	228	3,40	5/6
	AF 280.21.80/100			13,4				4,20	6/8
	AF 280.17.80/100			16,6				5,00	8/10
315	AF 315.26.80/100	370	335	12,1	300	25	225	4,30	5/6
	AF 315.21.80/100			15,0				5,40	6/8
	AF 315.17.80/100			18,7				6,70	8/10

Pentru alte dimensiuni sau variante, vă rugăm să contactaţi departamentul nostru tehnic.

ADAPTOR FLANŞĂ SCURT

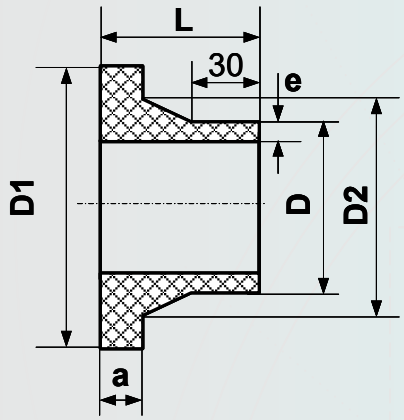

SDR : 11; 13,6; 17; 21; 26

Cod:

AFS [ ] . [ ] . [ ]

- 80 pentru PE80 / 100 pentru PE100
- SDR
- Diametru exterior 'D'
- Adaptor flansa scurt

* - PN pentru PE80 ; ** - PN pentru PE100

D [mm]	Cod	D_1 [mm]	D_2 [mm]	e [mm]	L [mm]	a [mm]	Masa [kg]	PN */** [bar]
40	AFS 40.21.80/100	78	50	2,0	55	11	0,05	6/8
	AFS 40.17.80/100			2,4			0,05	8/10
	AFS 40.13,6.80/100			3,0			0,05	10/12.5
	AFS 40.11.80/100			3,7			0,06	12.5/16
50	AFS 50.21.80/100	88	61	2,4	57	12	0,06	6/8
	AFS 50.17.80/100			3,0			0,08	8/10
	AFS 50.13,6.80/100			3,7			0,07	10/12.5
	AFS 50.11.80/100			4,6			0,08	12.5/16
63	AFS 63.21.80/100	102	75	3,0	60	14	0,09	6/8
	AFS 63.13,6.80/100			3,8			0,10	8/10
	AFS 63.17.80/100			4,7			0,11	10/12.5
	AFS 63.11.80/100			5,8			0,12	12.5/16
75	AFS 75.21.80/100	122	89	3,6	65	16	0,13	6/8
	AFS 75.13,6.80/100			4,5			0,14	8/10
	AFS 75.17.80/100			5,6			0,16	10/12.5
	AFS 75.11.80/100			6,8			0,17	12.5/16
90	AFS 90.26.80/100	138	105	3,5	68	17	0,15	5/6
	AFS 90.21.80/100			4,3			0,16	6/8
	AFS 90.17.80/100			5,4			0,18	8/10
	AFS 90.13,6.80/100			6,7			0,20	10/12.5
	AFS 90.11.80/100			8,2			0,23	12.5/16
110	AFS 110.26.80/100	158	125	4,2	69	18	0,16	5/6
	AFS 110.21.80/100			5,3			0,18	6/8
	AFS 110.17.80/100			6,6			0,21	8/10
	AFS 110.13,6.80/100			8,1			0,25	10/12.5
	AFS 110.11.80/100			10,0			0,29	12.5/16
125	AFS 125.26.80/100	158	133	4,8	78	25	0,18	5/6
	AFS 125.21.80/100			6,0			0,21	6/8
	AFS 125.17.80/100			7,4			0,25	8/10
	AFS 125.13,6.80/100			9,2			0,29	10/12.5
	AFS 125.11.80/100			11,4			0,34	12.5/16

Pentru alte dimensiuni sau variante, vă rugăm să contactaţi departamentul nostru tehnic.

ADAPTOR FLANŞĂ SCURT

* - PN pentru PE80 ; ** - PN pentru PE100

D [mm]	Cod	D_1 [mm]	D_2 [mm]	e [mm]	L [mm]	a [mm]	Masa [kg]	PN */** [bar]
140	AFS 140.26.80/100	180	155	5,4	76	25	0,22	5/6
	AFS 140.21.80/100			6,7			0,26	6/8
	AFS 140.17.80/100			8,3			0,31	8/10
	AFS 140.13,6.80/100			10,3			0,37	10/12.5
	AFS 140.11.80/100			12,7			0,43	12.5/16
160	AFS 160.26.80/100	212	175	6,2	74	25	0,31	5/6
	AFS 160.21.80/100			7,7			0,36	6/8
	AFS 160.17.80/100			9,5			0,42	8/10
	AFS 160.13,6.80/100			11,8			0,50	10/12.5
	AFS 160.11.80/100			14,6			0,58	12.5/16
180	AFS 180.26.80/100	212	186	6,9	99	30	0,35	5/6
	AFS 180.21.80/100			8,6			0,40	6/8
	AFS 180.17.80/100			10,7			0,48	8/10
	AFS 180.13,6.80/100			13,3			0,56	10/12.5
	AFS 180.11.80/100			16,4			0,66	12.5/16
200	AFS 200.26.80/100	268	232	7,7	90	25	0,65	5/6
	AFS 200.21.80/100			9,6			0,85	6/8
	AFS 200.17.80/100			11,9			1,03	8/10
225	AFS 225.26.80/100	268	235	8,6	200	32	0,68	5/6
	AFS 225.21.80/100			10,8			0,83	6/8
	AFS 225.17.80/100			13,4			1,06	8/10
	AFS 225.13,6.80/100			16,6			1,32	10/12.5
	AFS 225.11.80/100			20,5			1,63	12.5/16
250	AFS 250.26.80/100	315	284	9,6	102	25	1,30	5/6
	AFS 250.21.80/100			11,9			1,60	6/8
	AFS 250.17.80/100			14,8			1,95	8/10
280	AFS 280.26.80/100	320	290	10,7	83	25	1,30	5/6
	AFS 280.21.80/100			13,4			1,61	6/8
	AFS 280.17.80/100			16,6			2,00	8/10
315	AFS 315.26.80/100	370	335	12,1	84	26	1,75	5/6
	AFS 315.21.80/100			15,0			2,17	6/8
	AFS 315.17.80/100			18,7			6,70	8/10

Pentru alte dimensiuni sau variante, vă rugăm să contactaţi departamentul nostru tehnic.

ADAPTOR FLANŞĂ SUDAT

SDR : 17; 21; 26

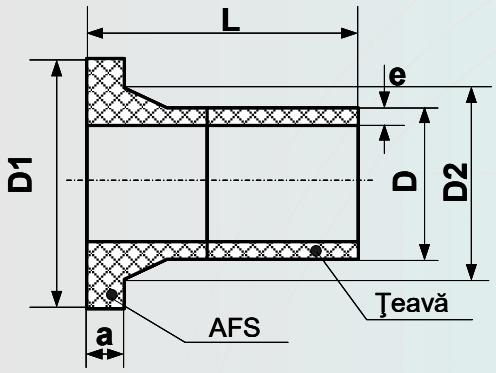

Cod:

AFSd [ ] . [ ] . [ ]

- [ ] — 80 pentru PE80 / 100 pentru PE100
- [ ] — SDR
- [ ] — Diametru exterior 'D'
- AFSd — Adaptor flansa sudat

* - PN pentru PE80 ; ** - PN pentru PE100

D [mm]	Cod	D_1 [mm]	D_2 [mm]	e [mm]	L [mm]	a [mm]	Masa [kg]	PN */** [bar]
200	AFSd 200.26.80/100	268	232	7,7	230	25	1,30	5/6
	AFSd 200.21.80/100			9,6			1,65	6/8
	AFSd 200.17.80/100			11,9			1,95	8/10
225	AFSd 225.26.80/100	268	235	8,6	230	32	1,50	5/6
	AFSd 225.21.80/100			10,8			1,85	6/8
	AFSd 225.17.80/100			13,4			2,40	8/10
	AFSd 225.13,6.80/100			16,6			2,85	10/12.5
	AFSd 225.11.80/100			20,5			3,50	12.5/16
250	AFSd 250.26.80/100	315	284	9,6	330	25	3,15	5/6
	AFSd 250.21.80/100			11,9			3,85	6/8
	AFSd 250.17.80/100			14,8			4,70	8/10
280	AFSd 280.26.80/100	320	290	10,7	330	25	3,60	5/6
	AFSd 280.21.80/100			13,4			4,45	6/8
	AFSd 280.17.80/100			16,6			5,50	8/10
315	AFSd 315.26.80/100	370	335	12,1	330	26	4,70	5/6
	AFSd 315.21.80/100			15,0			5,80	6/8
	AFSd 315.17.80/100			18,7			7,15	8/10

Pentru alte dimensiuni sau variante, vă rugăm să contactaţi departamentul nostru tehnic.

CRUCE

SDR : 7,4; 9; 11; 13,6; 17; 21; 26

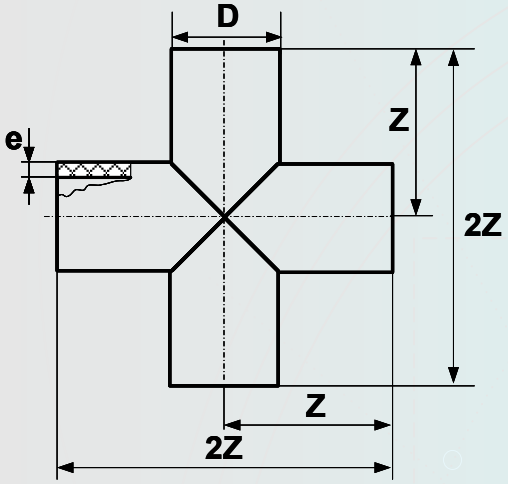

Cod:

CR [ ] . [ ] . [ ]

- CR — Cruce
- [ ] — Diametru exterior
- [ ] — SDR
- [ ] — 80 pentru PE80; 100 pentru PE100

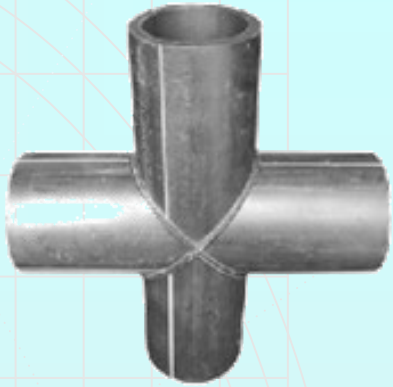

* - PN pentru PE80 ; ** - PN pentru PE100

D [mm]	Cod	e [mm]	Z [mm]	Masa [kg]	PN */** [bar]
90	CR 90.26.80/100	3,5	315	1,75	5/6
	CR 90.21.80/100	4,3		1,75	6/8
	CR 90.17.80/100	5,4		1,74	8/10
	CR 90.13,6.80/100	6,7		2,13	10/12.5
	CR 90.11.80/100	8,2		2,56	12.5/16
	CR 90.9.80/100	10,1		3,06	16/20
	CR 90.7,4.80/100	12,3		3,64	20/25
110	CR 110.26.80/100	4,2	325	2,64	5/6
	CR 110.21.80/100	5,3		2,64	6/8
	CR 110.17.80/100	6,6		2,64	8/10
	CR 110.13,6.80/100	8,1		3,19	10/12.5
	CR 110.11.80/100	10,0		3,87	12.5/16
	CR 110.9.80/100	12,3		4,65	16/20
	CR 110.7,4.80/100	15,1		5,54	20/25
125	CR 125.26.80/100	4,8	335	3,42	5/6
	CR 125.21.80/100	6,0		3,42	6/8
	CR 125.17.80/100	7,4		3,43	8/10
	CR 125.13,6.80/100	9,2		4,20	10/12.5
	CR 125.11.80/100	11,4		5,11	12.5/16
	CR 125.9.80/100	14,0		6,14	16/20
	CR 125.7,4.80/100	17,1		7,28	20/25
140	CR 140.26.80/100	5,4	340	4,32	5/6
	CR 140.21.80/100	6,7		4,32	6/8
	CR 140.17.80/100	8,3		4,32	8/10
	CR 140.13,6.80/100	10,3		5,28	10/12.5
	CR 140.11.80/100	12,7		6,39	12.5/16
	CR 140.9.80/100	15,7		7,72	16/20
	CR 140.7,4.80/100	19,2		9,17	20/25

Pentru alte dimensiuni sau variante, vă rugăm să contactaţi departamentul nostru tehnic.

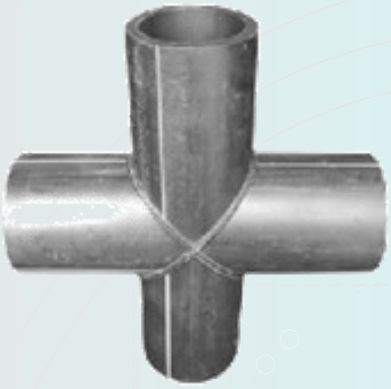

CRUCE

Execuţie din segmente de ţeavă sudate cap la cap
SDR : 11; 13,6; 17; 21; 26
* SDR : 7,4; 9 până la Ø 200

* - PN pentru PE80 ; ** - PN pentru PE100

D [mm]	Cod	e [mm]	Z [mm]	Masa [kg]	PN */** [bar]
160	CR 160.26.80/100	6,2	350	5,73	5/6
	CR 160.21.80/100	7,7		5,73	6/8
	CR 160.17.80/100	9,5		5,73	8/10
	CR 160.13,6.80/100	11,8		7,01	10/12.5
	CR 160.11.80/100	14,6		8,51	12.5/16
	CR 160.9.80/100	17,9		10,15	16/20
	CR 160.7,4.80/100	21,9		12,12	20/25
180	CR 180.26.80/100	6,9	360	7,36	5/6
	CR 180.21.80/100	8,6		7,36	6/8
	CR 180.17.80/100	10,7		7,36	8/10
	CR 180.13,6.80/100	13,3		9,01	10/12.5
	CR 180.11.80/100	16,4		10,90	12.5/16
	CR 180.9.80/100	20,1		13,09	16/20
	CR 180.7,4.80/100	24,6		15,53	20/25
200	CR 200.26.80/100	7,7	370	9,22	5/6
	CR 200.21.80/100	9,6		9,22	6/8
	CR 200.17.80/100	11,9		9,22	8/10
	CR 200.13,6.80/100	14,7		11,22	10/12.5
	CR 200.11.80/100	18,2		13,63	12.5/16
	CR 200.9.80/100	22,4		16,42	16/20
	CR 200.7,4.80/100	27,4		19,47	20/25
225	CR 225.26.80/100	8,6	380	11,78	5/6
	CR 225.21.80/100	10,8		11,78	6/8
	CR 225.17.80/100	13,4		11,78	8/10
	CR 225.13,6.80/100	16,6		14,37	10/12.5
	CR 225.11.80/100	20,5		17,42	12.5/16
250	CR 250.26.80/100	9,6	395	14,82	5/6
	CR 250.21.80/100	11,9		14,82	6/8
	CR 250.17.80/100	14,8		14,82	8/10
	CR 250.13,6.80/100	18,4		18,14	10/12.5
	CR 250.11.80/100	22,7		21,96	12.5/16

Pentru alte dimensiuni sau variante, vă rugăm să contactaţi departamentul nostru tehnic.

FLANŞĂ LIBERĂ din oţel

Pentru imbinarea ţevilor de apă pentru PN10 şi PN16

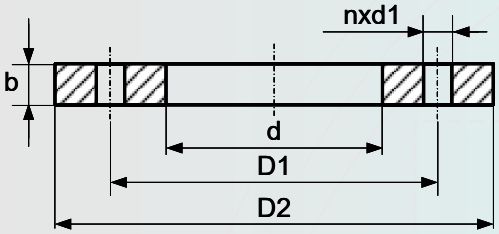

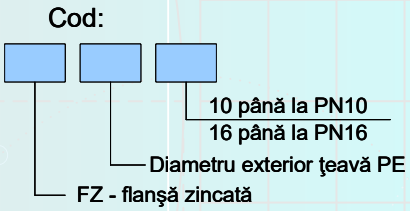

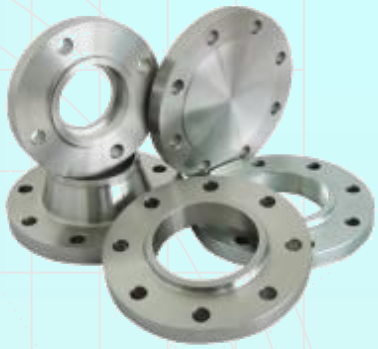

Conform: DIN 2576; DIN 2577; DIN 2277; DIN 2278

D_{TvPE} [mm]	Cod	PN [bar]	D2±1,5 [mm]	d±1,5 [mm]	D1±1,5 [mm]	b±1,5 [mm]	nxd1 [mm]	Masa [kg]	DN [mm]
20	Fz.20.10	10	95	28	65	10	4x14	0,40	15
	Fz.20.16	16							
25	Fz.25.10	10	105	34	75	10	4x14	0,45	20
	Fz.25.16	16							
32	Fz.32.10	10	115	42	85	10	4x14	0,55	25
	Fz.42.16	16							
40	Fz.40.10	10	140	51	100	10	4x18	0,75	32
	Fz.40.16	16							
50	Fz.50.10	10	150	62	110	10	4x18	1,10	40
	Fz.50.16	16							
63	Fz.63.10	10	165	78	125	10	4x18	1,20	50
	Fz.63.16	16							
75	Fz.75.10	10	185	92	145	10	4x18	1,50	65
	Fz.75.16	16					8x18		
90	Fz.90.10	10	200	108	160	10	8x18	1,60	80
	Fz.90.16	16							
110	Fz.110.10	10	220	128	180	12	8x18	2,20	100
	Fz.110.16	16							
125	Fz.125.10	10	220	135	180	12	8x18	2,40	100
	Fz.125.16	16							
140	Fz.140.10	10	250	158	210	12	8x18	2,60	125
	Fz.140.16	16							
160	Fz.160.10	10	285	178	240	12	8x22	3,40	150
	Fz.160.16	16							
180	Fz.180.10	10	285	188	240	12	8x22	3,60	150
	Fz.180.16	16							

Pentru alte dimensiuni sau variante, vă rugăm să contactaţi departamentul nostru tehnic.

FLANŞĂ LIBERĂ din oţel

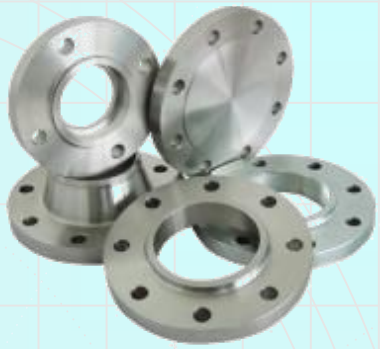

Pentru imbinarea ţevilor de apă pentru PN10 şi PN16

Conform: DIN 2576; DIN 2577; DIN 2277; DIN 2278

D_{TvPE} [mm]	Cod	PN [bar]	D2±1,5 [mm]	d±1,5 [mm]	D1±1,5 [mm]	b±1,5 [mm]	nxd1 [mm]	Masa [kg]	DN [mm]
200	Fz.200.10	10	340	235	295	15	8x22	5,20	200
	Fz.200.16	16					12x22		
225	Fz.225.10	10	340	238	295	15	8x22	5,20	200
	Fz.225.16	16					12x22		
250	Fz.250.10	10	410	286	350	15	12x22	7,40	250
	Fz.250.16	16			355		12x26		
280	Fz.280.10	10	410	294	350	20	12x22	9,30	250
	Fz.280.16	16			355		12x26		
315	Fz.315.10	10	455	338	110	20	12x22	13,60	300
	Fz.315.16	16	460				12x26		
355	Fz.355.10	10	505	376	125	26	16x22	17,00	350
	Fz.355.16	16	520				16x26	19,00	
400	Fz.400.10	10	565	430	515	26	16x26	19,80	400
	Fz.400.16	16	580		525	32	16x30	27,00	
450	Fz.450.10	10	670	517	620	28	20x26	29,00	500
	Fz.450.16	16	715		650	34	20x33	46,55	
500	Fz.500.10	10	670	533	630	28	20x26	26,10	500
	Fz.500.16	16	715		650	34	20x33	43,00	
560	Fz.560.10	10	780	618	725	28	20x30	35,95	600
	Fz.560.16	16	840		770	36	20x36	66,00	
630	Fz.630.10	10	780	645	725	28	20x30	28,70	600
	Fz.630.16	16	840		770	36	20x36	55,00	
710	Fz.710.10	10	895	740	840	30	24x30	42,85	700
	Fz.710.16	16	910		840	36	24x36	55,30	

Pentru alte dimensiuni sau variante, vă rugăm să contactaţi departamentul nostru tehnic.

TEU EGAL

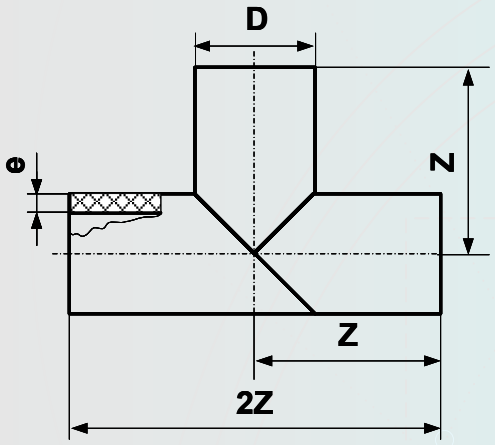

Execuţie din segmente de ţeavă sudate cap la cap
SDR : 7,4; 9; 11; 13,6; 17; 21; 26

Cod:

TE [ ] . [ ] . [ ]

- 80 pentru PE80 / 100 pentru PE100
- SDR
- Diametrul exterior
- Teu egal

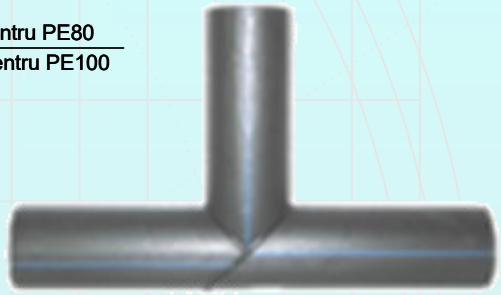

* - PN pentru PE80 ; ** - PN pentru PE100

D [mm]	Cod	e [mm]	Z [mm]	Masa [kg]	PN */** [bar]	D [mm]	Cod	e [mm]	Z [mm]	Masa [kg]	PN */** [bar]
90	TE 90.26.80/100	3,5	315	1,31	5/6	140	TE 140.26.80/100	5,4	340	3,28	5/6
	TE 90.21.80/100	4,3		1,31	6/8		TE 140.21.80/100	6,7		3,28	6/8
	TE 90.17.80/100	5,4		1,31	8/10		TE 140.17.80/100	8,3		3,28	8/10
	TE 90.13,6.80/100	6,7		1,56	10/12.5		TE 140.13,6.80/100	10,3		4,00	10/12.5
	TE 90.11.80/100	8,2		1,91	12.5/16		TE 140.11.80/100	12,7		4,82	12.5/16
	TE 90.9.80/100	10,1		2,20	16/20		TE 140.9.80/100	15,7		5,71	16/20
	TE 90.7,4.80/100	12,3		2,61	20/25		TE 140.7,4.80/100	19,2		6,78	20/25
110	TE 110.26.80/100	4,2	325	1,99	5/6	160	TE 160.26.80/100	6,2	350	4,38	5/6
	TE 110.21.80/100	5,3		1,99	6/8		TE 160.21.80/100	7,7		4,38	6/8
	TE 110.17.80/100	6,6		1,99	8/10		TE 160.17.80/100	9,5		4,38	8/10
	TE 110.13,6.80/100	8,1		2,40	10/12.5		TE 160.13,6.80/100	11,8		5,34	10/12.5
	TE 110.11.80/100	10,0		2,89	12.5/16		TE 160.11.80/100	14,6		6,47	12.5/16
	TE 110.9.80/100	12,3		3,38	16/20		TE 160.9.80/100	17,9		7,73	16/20
	TE 110.7,4.80/100	15,1		4,00	20/25		TE 160.7,4.80/100	21,9		9,18	20/25
125	TE 125.26.80/100	4,8	355	2,59	5/6	180	TE 180.26.80/100	6,9	360	5,65	5/6
	TE 125.21.80/100	6,0		2,59	6/8		TE 180.21.80/100	8,6		5,65	6/8
	TE 125.17.80/100	7,4		2,59	8/10		TE 180.17.80/100	10,7		5,65	8/10
	TE 125.13,6.80/100	9,2		3,17	10/12.5		TE 180.13,6.80/100	13,3		6,91	10/12.5
	TE 125.11.80/100	11,4		3,84	12.5/16		TE 180.11.80/100	16,4		8,34	12.5/16
	TE 125.9.80/100	14,0		4,50	16/20		TE 180.9.80/100	20,1		10,00	16/20
	TE 125.7,4.80/100	17,1		5,32	20/25		TE 180.7,4.80/100	24,6		11,93	20/25

Pentru alte dimensiuni sau variante, vă rugăm să contactaţi departamentul nostru tehnic.

TEU EGAL

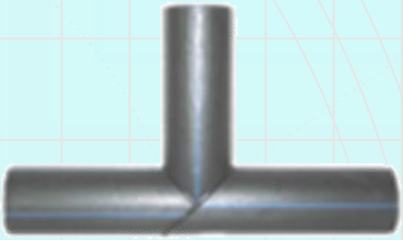

D [mm]	Cod	e [mm]	Z [mm]	Masa [kg]	PN */** [bar]
200	TE 200.26.80/100	7,7	370	7,11	5/6
	TE 200.21.80/100	9,6		7,11	6/8
	TE 200.17.80/100	11,9		7,11	8/10
	TE 200.13,6.80/100	14,7		8,65	10/12.5
	TE 200.11.80/100	18,2		10,50	12.5/16
	TE 200.9.80/100	22,4		12,78	16/20
	TE 200.7,4.80/100	27,4		15,16	20/25
225	TE 225.26.80/100	8,6	380	9,18	5/6
	TE 225.21.80/100	10,8		9,18	6/8
	TE 225.17.80/100	13,4		9,18	8/10
	TE 225.13,6.80/100	16,6		11,17	10/12.5
	TE 225.11.80/100	20,5		13,52	12.5/16
250	TE 250.26.80/100	9,6	395	11,60	5/6
	TE 250.21.80/100	11,9		11,60	6/8
	TE 250.17.80/100	14,8		11,60	8/10
	TE 250.13,6.80/100	18,4		14,20	10/12.5
	TE 250.11.80/100	22,7		17,15	12.5/16
280	TE 280.26.80/100	10,7	395	14,45	5/6
	TE 280.21.80/100	13,4		14,45	6/8
	TE 280.17.80/100	16,6		14,45	8/10
	TE 280.13,6.80/100	20,6		17,63	10/12.5
	TE 280.11.80/100	25,4		21,30	12.5/16

* - PN pentru PE80 ; ** - PN pentru PE100

D [mm]	Cod	e [mm]	Z [mm]	Masa [kg]	PN */** [bar]
315	TE 315.26.80/100	12,1	410	18.76	5/6
	TE 315.21.80/100	15,0		18,76	6/8
	TE 315.17.80/100	18,7		18,76	8/10
	TE 315.13,6.80/100	23,2		22,30	10/12.5
	TE 315.11.80/100	28,6		27,67	12.5/16
355	TE 355.26.80/100	13,6	440	25,40	5/6
	TE 355.21.80/100	16,9		25,40	6/8
	TE 355.17.80/100	21,1		25,40	8/10
	TE 355.13,6.80/100	26,1		30,90	10/12.5
	TE 355.11.80/100	32,2		37,36	12.5/16
400	TE 400.26.80/100	15,3	470	34,07	5/6
	TE 400.21.80/100	19,1		34,07	6/8
	TE 400.17.80/100	23,7		34,07	8/10
	TE 400.13,6.80/100	29,4		41,60	10/12.5
	TE 400.11.80/100	36,3		50,35	12.5/16

Execuţie din segmente de ţeavă sudate cap la cap
SDR : 11; 13,6; 17; 21; 26
* SDR : 7,4; 9 până la Ø 200

Pentru alte dimensiuni sau variante, vă rugăm să contactaţi departamentul nostru tehnic.

TEU CU FLANŞĂ

Execuţie din segmente de ţeavă sudate cap la cap
SDR : 11; 13,6; 17; 21; 26

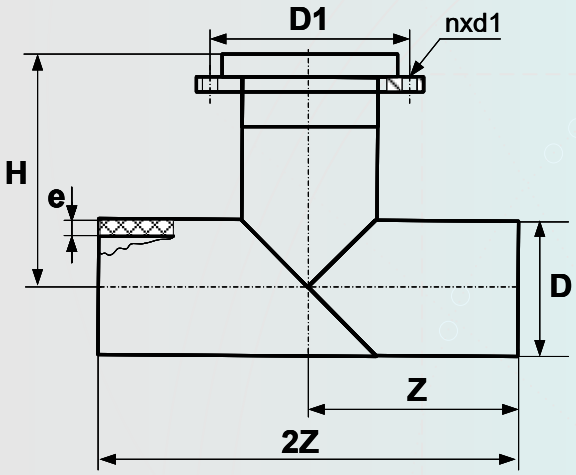

Cod:

TF [ ] . [ ] . [ ]

- TF – Teu cu o flanşă
- [ ] – Diametrul exterior (D)
- [ ] – SDR
- [ ] – 80 pentru PE80; 100 pentru PE100

* - PN pentru PE80 ; ** - PN pentru PE100

D [mm]	Cod	Z [mm]	D1 [mm]	e [mm]	H [mm]	DN [mm]	nxd1 [mm] PN10	nxd1 [mm] PN16	PN */** [bar]
90	TF 90.26.80/100	315	160	3,5	260	80	8X18		5/6
	TF 90.21.80/100			4,3					6/8
	TF 90.17.80/100			5,4					8/10
	TF 90.13,6.80/100			6,7					10/12.5
	TF 90.11.80/100			8,2					12.5/16
110	TF 110.26.80/100	325	180	4,2	270	100			5/6
	TF 110.21.80/100			5,3					6/8
	TF 110.17.80/100			6,6					8/10
	TF 110.13,6.80/100			8,1					10/12.5
	TF 110.11.80/100			10,0					12.5/16
125	TF 125.26.80/100	335	180	4,8	290	100			5/6
	TF 125.21.80/100			6,0					6/8
	TF 125.17.80/100			7,4					8/10
	TF 125.13,6.80/100			9,2					10/12.5
	TF 125.11.80/100			11,4					12.5/16
140	TF 140.26.80/100	340	210	5,4	295	125			5/6
	TF 140.21.80/100			6,7					6/8
	TF 140.17.80/100			8,3					8/10
	TF 140.13,6.80/100			10,3					10/12.5
	TF 140.11.80/100			12,7					12.5/16
160	TF 160.26.80/100	350	240	6,2	305	150	8X22		5/6
	TF 160.21.80/100			7,7					6/8
	TF 160.17.80/100			9,5					8/10
	TF 160.13,6.80/100			11,8					10/12.5
	TF 160.11.80/100			14,6					12.5/16

Pentru alte dimensiuni sau variante, vă rugăm să contactaţi departamentul nostru tehnic.

TEU CU FLANŞĂ

* - PN pentru PE80 ; ** - PN pentru PE100

D [mm]	Cod	Z [mm]	D1 [mm]	e [mm]	H [mm]	DN [mm]	nxd1 [mm] PN10	nxd1 [mm] PN16	PN */** [bar]
180	TF 180.26.80/100	360	240	6,9	310	150	8X22		5/6
	TF 180.21.80/100			8,6					6/8
	TF 180.17.80/100			10,7					8/10
	TF 180.13,6.80/100			13,3					10/12.5
	TF 180.11.80/100			16,4					12.5/16
200	TF 200.26.80/100	370	295	7,7	345	200	8X22	12X22	5/6
	TF 200.21.80/100			9,6					6/8
	TF 200.17.80/100			11,9					8/10
	TF 200.13,6.80/100			14,7					10/12.5
	TF 200.11.80/100			18,2					12.5/16
225	TF 225.26.80/100	380	295	8,6	350	200			5/6
	TF 225.21.80/100			10,8					6/8
	TF 225.17.80/100			13,4					8/10
	TF 225.13,6.80/100			16,6					10/12.5
	TF 225.11.80/100			20,5					12.5/16
250	TF 250.26.80/100	395	350	9,6	375	250	12X22	12X26	5/6
	TF 250.21.80/100			11,9					6/8
	TF 250.17.80/100			14,8					8/10
	TF 250.13,6.80/100		355	18,4					10/12.5
	TF 250.11.80/100			22,7					12.5/16
280	TF 280.26.80/100	395	350	10,7	380	250			5/6
	TF 280.21.80/100			13,4					6/8
	TF 280.17.80/100			16,6					8/10
	TF 280.13,6.80/100		355	20,6					10/12.5
	TF 280.11.80/100			25,4					12.5/16
315	TF 315.26.80/100	410	400	12,1	390	300			5/6
	TF 315.21.80/100			15,0					6/8
	TF 315.17.80/100			18,7					8/10
	TF 315.13,6.80/100		410	23,2					10/12.5
	TF 315.11.80/100			28,6					12.5/16

Pentru alte dimensiuni sau variante, vă rugăm să contactaţi departamentul nostru tehnic.

TEU REDUS

Execuţie din segmente de ţeavă sudate cap la cap
SDR : 11; 13,6; 17; 21; 26

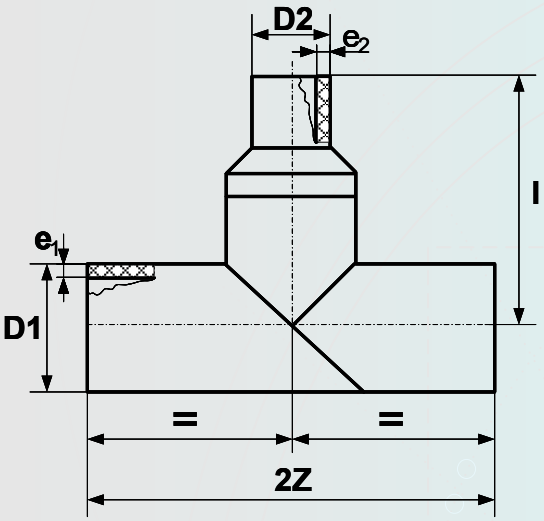

Cod:

TR_ ___ × ___ . ___ . ___

- 80 pentru PE80
- 100 pentru PE100
- SDR
- Diametru exterior redus 'D2'
- Diametru exterior 'D1'
- TR1-7 – pentru teu redus in 1-7 treapte(de reducere)

* - PN pentru PE80 ; ** - PN pentru PE100

D1 x D2 [mm]	Cod	2Z [mm]	l [mm]	e_1 [mm]	e_2 [mm]	PN */** [bar]
90X63	Tr.1.90X63.26.80/100	630	300	3,5	2,5	5/6
	Tr.1.90X63.21.80/100			4,3	3,0	6/8
	Tr.1.90X63.17.80/100			5,4	3,8	8/10
	Tr.1.90X63.13,6.80/100			6,7	4,7	10/12.5
	Tr.1.90X63.11.80/100			8,2	5,8	12.5/16
90X75	Tr.1.90X75.26.80/100			3,5	2,9	5/6
	Tr.1.90X75.21.80/100			4,3	3,6	6/8
	Tr.1.90X75.17.80/100			5,4	4,5	8/10
	Tr.1.90X75.13,6.80/100			6,7	5,6	10/12.5
	Tr.1.90X75.11.80/100			8,2	6,8	12.5/16
110X50	TR.1.110X50.26.80/100	650	380	4,2	2,3	5/6
	TR.1.110X50.21.80/100			5,3	2,4	6/8
	TR.1.110X50.17.80/100			6,6	3,0	8/10
	TR.1.110X50.13,6.80/100			8,1	3,7	10/12.5
	TR.1.110X50.11.80/100			10,0	4,6	12.5/16
110X63	TR.1.110X63.26.80/100		320	4,2	2,5	5/6
	TR.1.110X63.21.80/100			5,3	3,0	6/8
	TR.1.110X63.17.80/100			6,6	3,8	8/10
110X75	TR.1.110X75.26.80/100			4,2	2,9	5/6
	TR.1.110X75.21.80/100			5,3	3,6	6/8
	TR.1.110X75.17.80/100			6,6	4,5	8/10
	TR.1.110X75.13,6.80/100			8,1	5,6	10/12.5
	TR.1.110X75.11.80/100			10,0	6,8	12.5/16
110X90	TR.1.110X90.26.80/100			4,2	3,5	5/6
	TR.1.110X90.21.80/100			5,3	4,3	6/8
	TR.1.110X90.17.80/100			6,6	5,4	8/10
	TR.1.110X90.13,6.80/100			8,1	6,7	10/12.5
	TR.1.110X90.11.80/100			10,0	8,2	12.5/16
125X110	TR.1.125X110.26.80/100	670	340	4,8	4,2	5/6
	TR.1.125X110.21.80/100			6,0	5,3	6/8
	TR.1.125X110.17.80/100			7,4	6,6	8/10
	TR.1.125X110.13,6.80/100			9,2	8,1	10/12.5
	TR.1.125X110.11.80/100			11,4	10,0	12.5/16

Pentru alte dimensiuni sau variante, vă rugăm să contactaţi departamentul nostru tehnic.

TEU REDUS

D1 x D2 [mm]	Cod	2Z [mm]	l [mm]	e_1 [mm]	e_2 [mm]	PN */** [bar]
125X90	TR.1.125X90.26.80/100	670	340	4,8	3,5	5/6
	TR.1.125X90.21.80/100			6,0	4,3	6/8
	TR.1.125X90.17.80/100			7,4	5,4	8/10
	TR.1.125X90.13,6.80/100			9,2	6,7	10/12.5
	TR.1.125X90.11.80/100			11,4	8,2	12.5/16
125X75	TR.2.125X75.26.80/100	670	400	4,8	2,9	5/6
	TR.2.125X75.21.80/100			6,0	3,6	6/8
	TR.2.125X75.17.80/100			7,4	4,5	8/10
	TR.2.125X75.13,6.80/100			9,2	5,6	10/12.5
	TR.2.125X75.11.80/100			11,4	6,8	12.5/16
125X63	TR.2.125X63.26.80/100		405	4,8	2,5	5/6
	TR.2.125X63.21.80/100			6,0	3,0	6/8
	TR.2.125X63.17.80/100			7,4	3,8	8/10
	TR.2.125X63.13,6.80/100			9,2	4,7	10/12.5
	TR.2.125X63.11.80/100	680		11,4	5,8	12.5/16
140X125	TR.1.140X125.26.80/100		350	5,4	4,8	5/6
	TR.1.140X125.21.80/100			6,7	6,0	6/8
	TR.1.140X125.17.80/100			8,3	7,4	8/10
	TR.1.140X125.13,6.80/100			10,3	9,2	10/12.5
	TR.1.140X125.11.80/100			12,7	11,4	12.5/16
140X110	TR.1.140X110.26.80/100			5,4	4,2	5/6
	TR.1.140X110.21.80/100			6,7	5,3	6/8
	TR.1.140X110.17.80/100			8,3	6,6	8/10
	TR.1.140X110.13,6.80/100			10,3	8,1	10/12.5
	TR.1.140X110.11.80/100			12,7	10,0	12.5/16
140X90	TR.1.140X90.26.80/100			5,4	3,5	5/6
	TR.1.140X90.21.80/100			6,7	4,3	6/8
	TR.1.140X90.17.80/100			8,3	5,4	8/10
	TR.1.140X90.13,6.80/100			10,3	6,7	10/12.5
	TR.1.140X90.11.80/100			12,7	8,2	12.5/16
140X75	TR.1.140X75.26.80/100			5,4	2,9	5/6
	TR.1.140X75.21.80/100			6,7	3,6	6/8
	TR.1.140X75.17.80/100			8,3	4,5	8/10
	TR.1.140X75.13,6.80/100			10,3	5,6	10/12.5
	TR.1.140X75.11.80/100			12,7	6,8	12.5/16
140X63	TR.2.140X63.26.80/100	680	415	5,4	2,5	5/6
	TR.2.140X63.21.80/100			6,7	3,0	6/8
	TR.2.140X63.17.80/100			8,3	3,8	8/10
	TR.2.140X63.13,6.80/100			10,3	4,7	10/12.5
	TR.2.140X63.11.80/100			12,7	5,8	12.5/16
160X140	TR.1.160X140.26.80/100	700	370	6,2	5,4	5/6
	TR.1.160X140.21.80/100			7,7	6,7	6/8
	TR.1.160X140.17.80/100			9,5	8,3	8/10
	TR.1.160X140.13,6.80/100			11,8	10,3	10/12.5
	TR.1.160X140.11.80/100			14,6	12,7	12.5/16
160X125	TR.1.160X125.26.80/100		370	6,2	4,8	5/6
	TR.1.160X125.21.80/100			7,7	6,0	6/8
	TR.1.160X125.17.80/100			9,5	7,4	8/10
	TR.1.160X125.13,6.80/100			11,8	9,2	10/12.5
	TR.1.160X125.11.80/100			14,6	11,4	12.5/16
160X110	TR.1.160X110.26.80/100			6,2	4,2	5/6
	TR.1.160X110.21.80/100			7,7	5,3	6/8
	TR.1.160X110.17.80/100			9,5	6,6	8/10
	TR.1.160X110.13,6.80/100			11,8	8,1	10/12.5
	TR.1.160X110.11.80/100			14,6	10,0	12.5/16

* - PN pentru PE80
** - PN pentru PE100

Pentru alte dimensiuni sau variante, vă rugăm să contactaţi departamentul nostru tehnic.

TEU REDUS

* - PN pentru PE80
** - PN pentru PE100

D1 x D2 [mm]	Cod	2Z [mm]	l [mm]	e_1 [mm]	e_2 [mm]	PN */** [bar]
160X90	TR.2.160X90.26.80/100	700	430	6,2	3,5	5/6
	TR.2.160X90.21.80/100			7,7	4,3	6/8
	TR.2.160X90.17.80/100			9,5	5,4	8/10
	TR.2.160X90.13,6.80/100			11,8	6,7	10/12.5
	TR.2.160X90.11.80/100			14,6	8,2	12.5/16
160X75	TR.2.160X75.26.80/100	700	430	6,2	2,9	5/6
	TR.2.160X75.21.80/100			7,7	3,6	6/8
	TR.2.160X75.17.80/100			9,5	4,5	8/10
	TR.2.160X75.13,6.80/100			11,8	5,6	10/12.5
	TR.2.160X75.11.80/100			14,6	6,8	12.5/16
160X63	TR.2.160X63.26.80/100			6,2	2,5	5/6
	TR.2.160X63.21.80/100			7,7	3,0	6/8
	TR.2.160X63.17.80/100			9,5	3,8	8/10
	TR.2.160X63.13,6.80/100			11,8	4,7	10/12.5
	TR.2.160X63.11.80/100			14,6	5,8	12.5/16
180X160	TR.1.180X160.26.80/100	720	390	6,9	6,2	5/6
	TR.1.180X160.21.80/100			8,6	7,7	6/8
	TR.1.180X160.17.80/100			10,7	9,5	8/10
	TR.1.180X160.13,6.80/100			13,3	11,8	10/12.5
	TR.1.180X160.11.80/100			16,4	14,6	12.5/16
180X140	TR.1.180X140.26.80/100			6,9	5,4	5/6
	TR.1.180X140.21.80/100			8,6	6,7	6/8
	TR.1.180X140.17.80/100			10,7	8,3	8/10
	TR.1.180X140.13,6.80/100			13,3	10,3	10/12.5
	TR.1.180X140.11.80/100			16,4	12,7	12.5/16
180X125	TR.1.180X125.26.80/100			6,9	4,8	5/6
	TR.2.180X125.21.80/100			8,6	6,0	6/8
	TR.2.180X125.17.80/100			10,7	7,4	8/10
	TR.2.180X125.13,6.80/100			13,3	9,2	10/12.5
	TR.2.180X125.11.80/100			16,4	11,4	12.5/16
180X110	TR.2.180X110.26.80/100			6,9	4,2	5/6
	TR.2.180X110.21.80/100			8,6	5,3	6/8
	TR.2.180X110.17.80/100			10,7	6,6	8/10
	TR.2.180X110.13,6.80/100			13,3	8,1	10/12.5
	TR.2.180X110.11.80/100			16,4	10,0	12.5/16
180X90	TR.2.180X90.26.80/100			6,9	3,5	5/6
	TR.2.180X90.21.80/100			8,6	4,3	6/8
	TR.2.180X90.17.80/100			10,7	5,4	8/10
	TR.2.180X90.13,6.80/100			13,3	6,7	10/12.5
	TR.2.180X90.11.80/100			16,4	8,9	12.5/16
180X75	TR.2.180X75.26.80/100			6,9	2,9	5/6
	TR.2.180X75.21.80/100			8,6	3,6	6/8
	TR.2.180X75.17.80/100			10,7	4,5	8/10
	TR.2.180X75.13,6.80/100			13,3	5,6	10/12.5
	TR.2.180X75.11.80/100			16,4	6,8	12.5/16
180X63	TR.3.180X63.26.80/100		515	6,9	2,5	5/6
	TR.3.180X63.21.80/100			8,6	3,0	6/8
	TR.3.180X63.17.80/100			10,7	3,8	8/10
	TR.3.180X63.13,6.80/100			13,3	4,7	10/12.5
	TR.3.180X63.11.80/100			16,4	5,8	12.5/16
200X180	TR.1.200X180.26.80/100	740	410	7,7	6,9	5/6
	TR.1.200X180.21.80/100			9,6	8,6	6/8
	TR.1.200X180.17.80/100			11,9	10,7	8/10
	TR.1.200X180.13,6.80/100			14,7	13,3	10/12.5
	TR.1.200X180.11.80/100			18,2	16,4	12.5/16

Pentru alte dimensiuni sau variante, vă rugăm să contactaţi departamentul nostru tehnic.

TEU REDUS

D1 x D2 [mm]	Cod	2Z [mm]	l [mm]	e_1 [mm]	e_2 [mm]	PN */** [bar]
200X160	TR.1.200X160.26.80/100	740	410	7,7	6,2	5/6
	TR.1.200X160.21.80/100			9,6	7,7	6/8
	TR.1.200X160.17.80/100			11,9	9,5	8/10
	TR.1.200X160.13,6.80/100			14,7	11,8	10/12.5
	TR.1.200X160.11.80/100			18,2	14,6	12.5/16
200X140	TR.2.200X140.26.80/100		470	7,7	5,4	5/6
	TR.2.200X140.21.80/100			9,6	6,7	6/8
	TR.2.200X140.17.80/100			11,9	8,3	8/10
	TR.2.200X140.13,6.80/100			14,7	10,3	10/12.5
	TR.2.200X140.11.80/100			18,2	12,7	12.5/16
200X125	TR.2.200X125.26.80/100			7,7	4,8	5/6
	TR.2.200X125.21.80/100			9,6	6,0	6/8
	TR.2.200X125.17.80/100			11,9	7,4	8/10
	TR.2.200X125.13,6.80/100			14,7	9,2	10/12.5
	TR.2.200X125.11.80/100			18,2	11,4	12.5/16
200X110	TR.2.200X110.26.80/100			7,7	4,2	5/6
	TR.2.200X110.21.80/100			9,6	5,3	6/8
	TR.2.200X110.17.80/100			11,9	6,6	8/10
	TR.2.200X110.13,6.80/100			14,7	8,1	10/12.5
	TR.2.200X110.11.80/100			18,2	10,0	12.5/16
200X90	TR.3.200X90.26.80/100		530	7,7	3,5	5/6
	TR.3.200X90.21.80/100			9,6	4,3	6/8
	TR.3.200X90.17.80/100			11,9	5,4	8/10
	TR.3.200X90.13,6.80/100			14,7	6,7	10/12.5
	TR.3.200X90.11.80/100			18,2	8,2	12.5/16
200X75	TR.3.200X75.26.80/100			7,7	2,9	5/6
	TR.3.200X75.21.80/100			9,6	3,6	6/8
	TR.3.200X75.17.80/100			11,9	4,5	8/10
	TR.3.200X75.13,6.80/100			14,7	5,6	10/12.5
	TR.3.200X75.11.80/100			18,2	6,8	12.5/16
200X63	TR.3.200X63.26.80/100			7,7	2,5	5/6
	TR.3.200X63.21.80/100			9,6	3,0	6/8
	TR.3.200X63.17.80/100			11,9	3,8	8/10
	TR.4.200X63.13,6.80/100		600	14,7	4,7	10/12.5
	TR.4.200X63.11.80/100			18,2	5,8	12.5/16
225X200	TR.1.225X200.26.80/100	760	430	8,6	7,7	5/6
	TR.1.225X200.21.80/100			10,8	9,6	6/8
	TR.1.225X200.17.80/100			13,4	11,9	8/10
	TR.1.225X200.13,6.80/100			16,6	14,7	10/12.5
	TR.1.225X200.11.80/100			20,5	18,2	12.5/16
225X180	TR.1.225X180.26.80/100			8,6	6,9	5/6
	TR.1.225X180.21.80/100			10,8	8,6	6/8
	TR.1.225X180.17.80/100			13,4	10,7	8/10
	TR.1.225X180.13,6.80/100			16,6	13,3	10/12.5
	TR.1.225X180.11.80/100			20,5	16,4	12.5/16
225X160	TR.2.225X160.26.80/100		495	8,6	6,4	5/6
	TR.2.225X160.21.80/100			10,8	7,7	6/8
	TR.2.225X160.17.80/100			13,4	9,5	8/10
	TR.2.225X160.13,6.80/100			16,6	11,8	10/12.5
	TR.2.225X160.11.80/100			20,5	14,6	12.5/16
225X140	TR.2.225X140.26.80/100			8,6	5,4	5/6
	TR.2.225X140.21.80/100			10,8	6,7	6/8
	TR.2.225X140.17.80/100			13,4	8,3	8/10
	TR.2.225X140.13,6.80/100			16,6	10,3	10/12.5
	TR.2.225X140.11.80/100			20,5	12,7	12.5/16

* - PN pentru PE80
** - PN pentru PE100

Pentru alte dimensiuni sau variante, vă rugăm să contactaţi departamentul nostru tehnic.

TEU REDUS

* - PN pentru PE80
** - PN pentru PE100

D1 x D2 [mm]	Cod	2Z [mm]	l [mm]	e_1 [mm]	e_2 [mm]	PN */** [bar]
225x125	TR.3.225X125.26.80/100	760	550	8,6	4,8	5/6
	TR.3.225X125.21.80/100			10,8	6,0	6/8
	TR.3.225X125.17.80/100			13,4	7,4	8/10
	TR.3.225X125.13,6.80/100			16,6	9,2	10/12.5
	TR.3.225X125.11.80/100			20,5	11,4	12.5/16
225x110	TR.3.225X110.26.80/100			8,6	4,2	5/6
	TR.3.225X110.21.80/100			10,8	5,3	6/8
	TR.3.225X110.17.80/100			13,4	6,6	8/10
	TR.3.225X110.13,6.80/100			16,6	8,1	10/12.5
	TR.3.225X110.11.80/100			20,5	10,0	12.5/16
225x90	TR.3.225X90.26.80/100			8,6	3,5	5/6
	TR.3.225X90.21.80/100			10,8	4,3	6/8
	TR.3.225X90.17.80/100			13,4	5,4	8/10
	TR.3.225X90.13,6.80/100			16,6	6,7	10/12.5
	TR.3.225X90.11.80/100			20,5	8,2	12.5/16
225x75	TR.3.225X75.26.80/100			8,6	2,9	5/6
	TR.3.225X75.21.80/100			10,8	3,6	6/8
	TR.3.225X75.17.80/100			13,4	4,5	8/10
	TR.3.225X75.13,6.80/100			16,6	5,6	10/12.5
	TR.3.225X75.11.80/100			20,5	6,8	12.5/16
225x63	TR.4.225X63.26.80/100		615	8,6	2,5	5/6
	TR.4.225X63.21.80/100			10,8	3,0	6/8
	TR.4.225X63.17.80/100			13,4	3,8	8/10
	TR.4.225X63.13,6.80/100			16,6	4,7	10/12.5
	TR.4.225X63.11.80/100			20,5	5,8	12.5/16
250X225	TR.1.250X225.26.80/100	790	460	9,6	8,6	5/6
	TR.1.250X225.21.80/100			11,9	10,8	6/8
	TR.1.250X225.17.80/100			14,8	13,4	8/10
	TR.1.250X225.13,6.80/100			18,4	16,6	10/12.5
	TR.1.250X225.11.80/100			22,7	20,5	12.5/16
250X200	TR.1.250X200.26.80/100	790	515	9,6	7,7	5/6
	TR.1.250X200.21.80/100			11,9	9,6	6/8
	TR.2.250X200.17.80/100			14,8	11,9	8/10
	TR.2.250X200.13,6.80/100			18,4	14,7	10/12.5
	TR.2.250X200.11.80/100			22,7	18,2	12.5/16
250X180	TR.2.250X180.26.80/100			9,6	6,9	5/6
	TR.2.250X180.21.80/100			11,9	8,6	6/8
	TR.2.250X180.17.80/100			14,8	10,7	8/10
	TR.2.250X180.13,6.80/100			18,4	13,3	10/12.5
	TR.2.250X180.11.80/100			22,7	16,4	12.5/16
250X160	TR.3.250X160.26.80/100		575	9,6	6,2	5/6
	TR.3.250X160.21.80/100			11,9	7,7	6/8
	TR.3.250X160.17.80/100			14,8	9,5	8/10
	TR.3.250X160.13,6.80/100			18,4	11,8	10/12.5
	TR.3.250X160.11.80/100			22,7	14,6	12.5/16
250X140	TR.3.250X140.26.80/100		580	9,6	5,4	5/6
	TR.3.250X140.21.80/100			11,9	6,7	6/8
	TR.3.250X140.17.80/100			14,8	8,3	8/10
	TR.3.250X140.13,6.80/100			18,4	10,3	10/12.5
	TR.3.250X140.11.80/100			22,7	12,7	12.5/16
250X125	TR.3.250X125.26.80/100			9,6	4,8	5/6
	TR.3.250X125.21.80/100			11,9	6,0	6/8
	TR.4.250X125.17.80/100			14,8	7,4	8/10
	TR.4.250X125.13,6.80/100			18,4	9,2	10/12.5
	TR.4.250X125.11.80/100			22,7	11,4	12.5/16

Pentru alte dimensiuni sau variante, vă rugăm să contactaţi departamentul nostru tehnic.

TEU REDUS

D1 x D2 [mm]	Cod	2Z [mm]	l [mm]	e_1 [mm]	e_2 [mm]	PN */** [bar]
250X110	TR.3.250X110.26.80/100	790	580	9,6	4,2	5/6
	TR.3.250X110.21.80/100			11,9	5,3	6/8
	TR.4.250X110.17.80/100			14,8	6,6	8/10
	TR.4.250X110.13,6.80/100			18,4	8,1	10/12.5
	TR.4.250X110.11.80/100			22,7	10,0	12.5/16
250X90	TR.4.250X90.26.80/100		640	9,6	3,5	5/6
	TR.4.250X90.21.80/100			11,9	4,3	6/8
	TR.4.250X90.17.80/100			14,8	5,4	8/10
	TR.4.250X90.13,6.80/100			18,4	6,7	10/12.5
	TR.4.250X90.11.80/100			22,7	8,2	12.5/16
250X75	TR.4.250X75.26.80/100			9,6	2,9	5/6
	TR.4.250X75.21.80/100			11,9	3,6	6/8
	TR.4.250X75.17.80/100			14,8	4,5	8/10
	TR.4.250X75.13,6.80/100			18,4	5,6	10/12.5
	TR.4.250X75.11.80/100			22,7	6,8	12.5/16
250X63	TR.5.250X63.26.80/100			9,6	2,5	5/6
	TR.5.250X63.21.80/100			11,9	3,0	6/8
	TR.5.250X63.17.80/100			14,8	3,8	8/10
	TR.5.250X63.13,6.80/100			18,4	4,7	10/12.5
	TR.5.250X63.11.80/100			22,7	5,8	12.5/16
280X250	TR.1.280X250.26.80/100	790	495	10,7	9,6	5/6
	TR.1.280X250.21.80/100			13,4	11,9	6/8
	TR.1.280X250.17.80/100			16,6	14,8	8/10
	TR.1.280X250.13,6.80/100			20,6	18,4	10/12.5
	TR.1.280X250.11.80/100			25,4	22,7	12.5/16
280X225	TR.1.280X225.26.80/100			10,7	8,6	5/6
	TR.1.280X225.21.80/100			13,4	10,8	6/8
	TR.1.280X225.17.80/100			16,6	13,4	8/10
	TR.1.280X225.13,6.80/100			20,6	16,6	10/12.5
	TR.2.280X225.11.80/100		550	25,4	20,5	12.5/16
280X200	TR.1.280X200.26.80/100		500	10,7	7,7	5/6
	TR.2.280X200.21.80/100		550	13,4	9,6	6/8
	TR.2.280X200.17.80/100			16,6	11,9	8/10
	TR.2.280X200.13,6.80/100		605	20,6	14,7	10/12.5
	TR.3.280X200.11.80/100			25,4	18,2	12.5/16
280X180	TR.2.280X180.26.80/100		550	10,7	6,9	5/6
	TR.2.280X180.21.80/100			13,4	8,6	6/8
	TR.2.280X180.17.80/100			16,6	10,7	8/10
	TR.2.280X180.13,6.80/100			20,6	13,3	10/12.5
	TR.3.280X180.11.80/100		605	25,4	16,4	12.5/16
280X160	TR.3.280X160.26.80/100	790	610	10,7	6,2	5/6
	TR.3.280X160.21.80/100			13,4	7,7	6/8
	TR.3.280X160.17.80/100			16,6	9,5	8/10
	TR.3.280X160.13,6.80/100			20,6	11,8	10/12.5
	TR.4.280X160.11.80/100		665	25,4	14,6	12.5/16
280X140	TR.3.280X140.26.80/100		610	10,7	5,4	5/6
	TR.3.280X140.21.80/100			13,4	6,7	6/8
	TR.3.280X140.17.80/100			16,6	8,3	8/10
	TR.3.280X140.13,6.80/100			20,6	10,3	10/12.5
	TR.4.280X140.11.80/100		665	25,4	12,7	12.5/16
280X125	TR.4.280X125.26.80/100		670	10,7	4,8	5/6
	TR.4.280X125.21.80/100			13,4	6,0	6/8
	TR.4.280X125.17.80/100			16,6	7,4	8/10
	TR.4.280X125.13,6.80/100			20,6	9,2	10/12.5
	TR.5.280X125.11.80/100		725	25,4	11,4	12.5/16

* - PN pentru PE80
** - PN pentru PE100

Pentru alte dimensiuni sau variante, vă rugăm să contactați departamentul nostru tehnic.

TEU REDUS

* - PN pentru PE80
** - PN pentru PE100

D1 x D2 [mm]	Cod	2Z [mm]	l [mm]	e_1 [mm]	e_2 [mm]	PN */** [bar]
280X110	TR.4.280X110.26.80/100	790	670	10,7	4,2	5/6
	TR.4.280X110.21.80/100			13,4	5,3	6/8
	TR.5.280X110.17.80/100			16,6	6,6	8/10
	TR.4.280X110.13,6.80/100			20,6	8,1	10/12.5
	TR.4.280X110.11.80/100		725	25,4	10,0	12.5/16
280X90	TR.4.280X90.26.80/100		670	10,7	3,5	5/6
	TR.5.280X90.21.80/100			13,4	4,3	6/8
	TR.4.280X90.17.80/100			16,6	5,4	8/10
	TR.4.280X90.13,6.80/100			20,6	6,7	10/12.5
	TR.5.280X90.11.80/100		725	25,4	8,2	12.5/16
280X75	TR.4.280X75.26.80/100		670	10,7	2,9	5/6
	TR.4.280X75.21.80/100			13,4	3,6	6/8
	TR.4.280X75.17.80/100			16,6	4,5	8/10
	TR.4.280X75.13,6.80/100			20,6	5,6	10/12.5
	TR.4.280X75.11.80/100		725	25,4	6,8	12.5/16
280X63	TR.5.280X63.26.80/100		735	10,7	2,5	5/6
	TR.5.280X63.21.80/100			13,4	3,0	6/8
	TR.5.280X63.17.80/100			16,6	3,8	8/10
	TR.5.280X63.13,6.80/100			20,6	4,7	10/12.5
	TR.6.280X63.11.80/100		790	25,4	5,8	12.5/16
315X280	TR.1.315X280.26.80/100	820	525	12,1	10,7	5/6
	TR.1.315X280.21.80/100			15,0	13,4	6/8
	TR.1.315X280.17.80/100			18,7	16,6	8/10
	TR.1.315X280.13,6.80/100			23,2	20,6	10/12.5
	TR.1.315X280.11.80/100			28,6	25,4	12.5/16
315X250	TR.1.315X250.26.80/100		535	12,1	9,6	5/6
	TR.1.315X250.21.80/100		590	15,0	11,9	6/8
	TR.2.315X250.17.80/100			18,7	14,8	8/10
	TR.2.315X250.13,6.80/100			23,2	18,4	10/12.5
	TR.2.315X250.11.80/100			28,6	22,7	12.5/16
315X225	TR.2.315X225.26.80/100			12,1	8,6	5/6
	TR.2.315X225.21.80/100			15,0	10,8	6/8
	TR.2.315X225.17.80/100			18,7	13,4	8/10
	TR.2.315X225.13,6.80/100			23,2	16,6	10/12.5
	TR.3.315X280.11.80/100		645	28,6	20,5	12.5/16
315X200	TR.3.315X200.26.80/100			12,1	7,7	5/6
	TR.3.315X200.21.80/100			15,0	9,6	6/8
	TR.3.315X200.17.80/100			18,7	11,9	8/10
	TR.3.315X200.13,6.80/100			23,2	14,7	10/12.5
	TR.4.315X200.11.80/100		700	28,6	18,2	12.5/16
315X180	TR.3.315X180.26.80/100		645	12,1	6,9	5/6
	TR.3.315X180.21.80/100			15,0	8,6	6/8
	TR.3.315X180.17.80/100			18,7	10,7	8/10
	TR.3.315X180.13,6.80/100			23,2	13,3	10/12.5
	TR.4.315X180.11.80/100		700	28,6	16,4	12.5/16
315X160	TR.4.315X160.26.80/100		705	12,1	6,2	5/6
	TR.4.315X160.21.80/100			15,0	7,7	6/8
	TR.4.315X160.17.80/100			18,7	9,5	8/10
	TR.4.315X160.13,6.80/100			23,2	11,8	10/12.5
	TR.5.315X160.11.80/100		760	28,6	14,6	12.5/16
315X140	TR.4.315X140.26.80/100		705	12,1	5,4	5/6
	TR.4.315X140.21.80/100			15,0	6,7	6/8
	TR.4.315X140.17.80/100			18,7	8,3	8/10
	TR.4.315X140.13,6.80/100			23,2	10,3	10/12.5
	TR.5.315X140.11.80/100		760	28,6	12,7	12.5/16

Pentru alte dimensiuni sau variante, vă rugăm să contactaţi departamentul nostru tehnic.

TEU REDUS

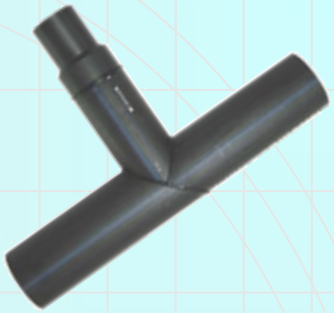

* - PN pentru PE80
** - PN pentru PE100

D1 x D2 [mm]	Cod	2Z [mm]	l [mm]	e_1 [mm]	e_2 [mm]	PN */** [bar]
315X125	TR.5.315x125.26.80/100	820	765	12,1	4,8	5/6
	TR.5.315x125.21.80/100			15,0	6,0	6/8
	TR.5.315x125.17.80/100			18,7	7,4	8/10
	TR.5.315x125.13,6.80/100			23,2	9,2	10/12.5
	TR.6.315x125.11.80/100		820	28,6	11,4	12.5/16
315X110	TR.5.315x110.26.80/100		765	12,1	4,2	5/6
	TR.5.315x110.21.80/100			15,0	5,3	6/8
	TR.5.315x110.17.80/100			18,7	6,6	8/10
	TR.5.315x110.13,6.80/100			23,2	8,1	10/12.5
	TR.6.315x110.11.80/100		820	28,6	10,0	12.5/16
315X90	TR.5.315x90.26.80/100		765	12,1	3,5	5/6
	TR.5.315x90.21.80/100			15,0	4,3	6/8
	TR.5.315x90.17.80/100			18,7	5,4	8/10
	TR.5.315x90.13,6.80/100			23,2	6,7	10/12.5
	TR.6.315x90.11.80/100		820	28,6	8,2	12.5/16
315X75	TR.5.315x75.26.80/100		765	12,1	2,9	5/6
	TR.5.315x75.21.80/100			15,0	3,6	6/8
	TR.5.315x75.17.80/100			18,7	4,5	8/10
	TR.5.315x75.13,6.80/100			23,2	5,6	10/12.5
	TR.6.315x75.11.80/100		820	28,6	6,8	12.5/16
315X63	TR.6.315x63.26.80/100		830	12,1	2,5	5/6
	TR.6.315x63.21.80/100			15,0	3,0	6/8
	TR.6.315x63.17.80/100			18,7	3,8	8/10
	TR.6.315x63.13,6.80/100			23,2	4,7	10/12.5
	TR.7.315x63.11.80/100		885	28,6	5,8	12.5/16

Pentru alte dimensiuni sau variante, vă rugăm să contactaţi departamentul nostru tehnic.

TEU REDUS CU FLANŞĂ

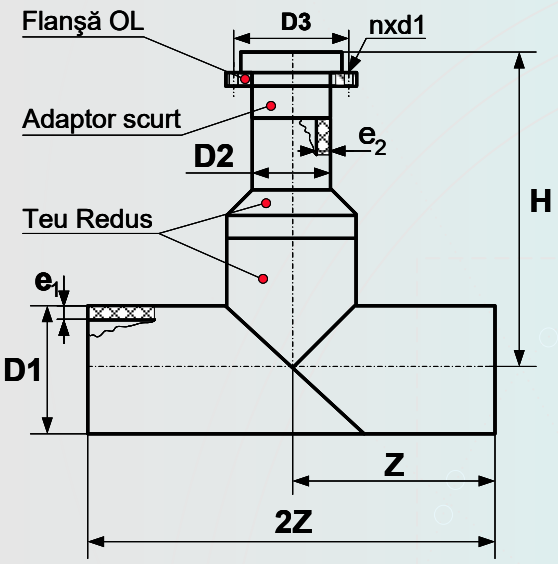

Execuţie din segmente de ţeavă sudate cap la cap
SDR : 11; 13,6; 17; 21; 26

Cod:

TR_F ___ x ___ . ___ . ___

- 80 pentru PE80 / 100 pentru PE100
- SDR
- Diametru exterior redus 'D2'
- Diametru exterior 'D1'
- TR1-7 – pentru teu redus in 1-7 treapte(de reducere)

* - PN pentru PE80 ; ** - PN pentru PE100

D1 x D2 [mm]	Cod	2Z [mm]	H [mm]	D3[mm] PN10-PN16	nxd1[mm] PN10-PN16	e_1 [mm]	e_2 [mm]	PN */** [bar]
90X63	Tr.1F.90X63.26.80/100	630	325	125	4X18	3,5	2,5	5/6
	Tr.1F.90X63.21.80/100					4,3	3,0	6/8
	Tr.1F.90X63.17.80/100					5,4	3,8	8/10
	Tr.1F.90X63.13,6.100					6,7	4,7	10/12.5
	Tr.1F.90X63.11.80/100		330	145		8,2	5,8	12.5/16
90X75	Tr.1F.90X75.26.80/100					3,5	2,9	5/6
	Tr.1F.90X75.21.80/100					4,3	3,6	6/8
	Tr.1F.90X75.17.80/100					5,4	4,5	8/10
	Tr.1F.90X75.13,6.100					6,7	5,6	10/12.5
	Tr.1F.90X75.11.80/100					8,2	6,8	12.5/16
110X50	TR.2F.110X50.26.80/100	650	415	110		4,2	2,3	5/6
	TR.2F.110X50.21.80/100					5,3	2,4	6/8
	TR.2F.110X50.17.80/100					6,6	3,0	8/10
	TR.2F.110X50.13,6.100					8,1	3,7	10/12.5
	TR.2F.110X50.11.80/100					10,0	4,6	12.5/16
110X63	TR.1F.110X63.26.80/100		340	125		4,2	2,5	5/6
	TR.1F.110X63.21.80/100					5,3	3,0	6/8
	TR.1F.110X63.17.80/100					6,6	3,8	8/10
110X75	TR.1F.110X75.26.80/100		350	145		4,2	2,9	5/6
	TR.1F.110X75.21.80/100					5,3	3,6	6/8
	TR.1F.110X75.17.80/100					6,6	4,5	8/10
	TR.1F.110X75.13,6.100					8,1	5,6	10/12.5
	TR.1F.110X75.11.80/100					10,0	6,8	12.5/16
110X90	TR.1F.110X90.26.80/100		345	160		4,2	3,5	5/6
	TR.1F.110X90.21.80/100					5,3	4,3	6/8
	TR.1F.110X90.17.80/100					6,6	5,4	8/10
	TR.1F.110X90.13,6.100					8,1	6,7	10/12.5
	TR.1F.110X90.11.80/100					10,0	8,2	12.5/16
125X110	TR.1F.125X110.26.80/100	670	350	180	8X18	4,8	4,2	5/6
	TR.1F.125X110.21.80/100					6,0	5,3	6/8
	TR.1F.125X110.17.80/100					7,4	6,6	8/10
	TR.1F.125X110.13,6.100					9,2	8,1	10/12.5
	TR.1F.125X110.11.80/100					11,4	10,0	12.5/16

Pentru alte dimensiuni sau variante, vă rugăm să contactaţi departamentul nostru tehnic.

TEU REDUS CU FLANŞĂ

* - PN pentru PE80
** - PN pentru PE100

D1 x D2 [mm]	Cod	2Z [mm]	H [mm]	D3[mm] PN10-PN16	nxd1[mm] PN10-PN16	e_1 [mm]	e_2 [mm]	PN */** [bar]
125x90	TR.1F.125X90.26.80/100	670	360	160	8x18	4,8	3,5	5/6
	TR.1F.125X90.21.80/100					6,0	4,3	6/8
	TR.1F.125X90.17.80/100					7,4	5,4	8/10
	TR.1F.125X90.13,6.100					9,2	6,7	10/12.5
	TR.1F.125X90.11.80/100					11,4	8,2	12.5/16
127x75	TR.2F.125X75.26.80/100		425	145	4x18	4,8	2,9	5/6
	TR.2F.125X75.21.80/100					6,0	3,6	6/8
	TR.2F.125X75.17.80/100					7,4	4,5	8/10
	TR.2F.125X75.13,6.100					9,2	5,6	10/12.5
	TR.2F.125X75.11.80/100					11,4	6,8	12.5/16
125x63	TR.2F.125X63.26.80/100		415	125		4,8	2,5	5/6
	TR.2F.125X63.21.80/100					6,0	3,0	6/8
	TR.2F.125X63.17.80/100					7,4	3,8	8/10
	TR.2F.125X63.13,6.100					9,2	4,7	10/12.5
	TR.2F.125X63.11.80/100					11,4	5,8	12.5/16
140x125	TR.1F.140X125.26.80/100	680	365	180	8x18	5,4	4,8	5/6
	TR.1F.140X125.21.80/100					6,7	6,0	6/8
	TR.1F.140X125.17.80/100					8,3	7,4	8/10
	TR.1F.140X125.13,6.100					10,3	9,2	10/12.5
	TR.1F.140X125.11.80/100					12,7	11,4	12.5/16
140x110	TR.1F.140X110.26.80/100		360			5,4	4,2	5/6
	TR.1F.140X110.21.80/100					6,7	5,3	6/8
	TR.1F.140X110.17.80/100					8,3	6,6	8/10
	TR.1F.140X110.13,6.100					10,3	8,1	10/12.5
	TR.1F.140X110.11.80/100					12,7	10,0	12.5/16
140X90	TR.1F.140X90.26.80/100		370	160		5,4	3,5	5/6
	TR.1F.140X90.21.80/100					6,7	4,3	6/8
	TR.1F.140X90.17.80/100					8,3	5,4	8/10
	TR.1F.140X90.13,6.100					10,3	6,7	10/12.5
	TR.1F.140X90.11.80/100					12,7	8,2	12.5/16
140X75	TR.1F.140X75.26.80/100			145	4x18	5,4	2,9	5/6
	TR.1F.140X75.21.80/100					6,7	3,6	6/8
	TR.1F.140X75.17.80/100					8,3	4,5	8/10
	TR.1F.140X75.13,6.100					10,3	5,6	10/12.5
	TR.1F.140X75.11.80/100					12,7	6,8	12.5/16
140X63	TR.2F.140X63.26.80/100		440	125		5,4	2,5	5/6
	TR.2F.140X63.21.80/100					6,7	3,0	6/8
	TR.2F.140X63.17.80/100					8,3	3,8	8/10
	TR.2F.140X63.13,6.100					10,3	4,7	10/12.5
	TR.2F.140X63.11.80/100					12,7	5,8	12.5/16
160X140	TR.1F.160X140.26.80/100	700	375	210	8x18	6,2	5,4	5/6
	TR.1F.160X140.21.80/100					7,7	6,7	6/8
	TR.1F.160X140.17.80/100					9,5	8,3	8/10
	TR.1F.160X140.13,6.100					11,8	10,3	10/12.5
	TR.1F.160X140.11.80/100					14,6	12,7	12.5/16
160X125	TR.1F.160X125.26.80/100		385	180		6,2	4,8	5/6
	TR.1F.160X125.21.80/100					7,7	6,0	6/8
	TR.1F.160X125.17.80/100					9,5	7,4	8/10
	TR.1F.160X125.13,6.100					11,8	9,2	10/12.5
	TR.1F.160X125.11.80/100					14,6	11,4	12.5/16
160X110	TR.1F.160X110.26.80/100		380			6,2	4,2	5/6
	TR.1F.160X110.21.80/100					7,7	5,3	6/8
	TR.1F.160X110.17.80/100					9,5	6,6	8/10
	TR.1F.160X110.13,6.100					11,8	8,1	10/12.5
	TR.1F.160X110.11.80/100					14,6	10,0	12.5/16

Pentru alte dimensiuni sau variante, vă rugăm să contactaţi departamentul nostru tehnic.

TEU REDUS CU FLANŞĂ

* - PN pentru PE80
** - PN pentru PE100

D1 x D2 [mm]	Cod	2Z [mm]	H [mm]	D3[mm] PN10-PN16	nxd1[mm] PN10-PN16	e_1 [mm]	e_2 [mm]	PN */** [bar]
160X90	TR.2F.160X90.26.80/100	700	450	160	8X18	6,2	3,5	5/6
	TR.2F.160X90.21.80/100					7,7	4,3	6/8
	TR.2F.160X90.17.80/100					9,5	5,4	8/10
	TR.2F.160X90.13,6.100					11,8	6,7	10/12.5
	TR.2F.160X90.11.80/100					14,6	8,2	12.5/16
160X75	TR.2F.160X75.26.80/100		460	145	4X18	6,2	2,9	5/6
	TR.2F.160X75.21.80/100					7,7	3,6	6/8
	TR.2F.160X75.17.80/100					9,5	4,5	8/10
	TR.2F.160X75.13,6.100					11,8	5,6	10/12.5
	TR.2F.160X75.11.80/100					14,6	6,8	12.5/16
160X63	TR.2F.160X63.26.80/100			125		6,2	2,5	5/6
	TR.2F.160X63.21.80/100					7,7	3,0	6/8
	TR.2F.160X63.17.80/100					9,5	3,8	8/10
	TR.2F.160X63.13,6.100					11,8	4,7	10/12.5
	TR.2F.160X63.11.80/100					14,6	5,8	12.5/16
180X160	TR.1F.180X160.26.80/100	720	385	240	8X22	6,9	6,2	5/6
	TR.1F.180X160.21.80/100					8,6	7,7	6/8
	TR.1.180X160.17.80/100					10,7	9,5	8/10
	TR.1F.180X160.13,6.100					13,3	11,8	10/12.5
	TR.1F.180X160.11.80/100					16,4	14,6	12.5/16
180X140	TR.1F.180X140.26.80/100		395	210	8X18	6,9	5,4	5/6
	TR.1F.180X140.21.80/100					8,6	6,7	6/8
	TR.1F.180X140.17.80/100					10,7	8,3	8/10
	TR.1F.180X140.13,6.100					13,3	10,3	10/12.5
	TR.1F.180X140.11.80/100					16,4	12,7	12.5/16
180X125	TR.1F.180X125.26.80/100		405	180		6,9	4,8	5/6
	TR.2F.180X125.21.80/100		465			8,6	6,0	6/8
	TR.2F.180X125.17.80/100					10,7	7,4	8/10
	TR.2F.180X125.13,6.100					13,3	9,2	10/12.5
	TR.2F.180X125.11.80/100					16,4	11,4	12.5/16
180X110	TR.2F.180X110.26.80/100		460	180		6,9	4,2	5/6
	TR.2F.180X110.21.80/100					8,6	5,3	6/8
	TR.2F.180X110.17.80/100					10,7	6,6	8/10
	TR.2F.180X110.13,6.100					13,3	8,1	10/12.5
	TR.2F.180X110.11.80/100					16,4	10,0	12.5/16
180X90	TR.2F.180X90.26.80/100		470	160		6,9	3,5	5/6
	TR.2F.180X90.21.80/100					8,6	4,3	6/8
	TR.2F.180X90.17.80/100					10,7	5,4	8/10
	TR.2F.180X90.13,6.100					13,3	6,7	10/12.5
	TR.2F.180X90.11.80/100					16,4	8,9	12.5/16
180X75	TR.2F.180X75.26.80/100		480	145	4X18	6,9	2,9	5/6
	TR.2F.180X75.21.80/100					8,6	3,6	6/8
	TR.2F.180X75.17.80/100					10,7	4,5	8/10
	TR.2F.180X75.13,6.100					13,3	5,6	10/12.5
	TR.2F.180X75.11.80/100					16,4	6,8	12.5/16
180X63	TR.3F.180X63.26.80/100		575	125		6,9	2,5	5/6
	TR.3F.180X63.21.80/100					8,6	3,0	6/8
	TR.3F.180X63.17.80/100					10,7	3,8	8/10
	TR.3F.180X63.13,6.100					13,3	4,7	10/12.5
	TR.3F.180X63.11.80/100					16,4	5,8	12.5/16
200X180	TR.1F.200X180.26.80/100	740	390	240	8X22	7,7	6,9	5/6
	TR.1F.200X180.21.80/100					9,6	8,6	6/8
	TR.1F.200X180.17.80/100					11,9	10,7	8/10
	TR.1F.200X180.13,6.100					14,7	13,3	10/12.5
	TR.1F.200X180.11.80/100					18,2	16,4	12.5/16

Pentru alte dimensiuni sau variante, vă rugăm să contactaţi departamentul nostru tehnic.

TEU REDUS CU FLANŞĂ

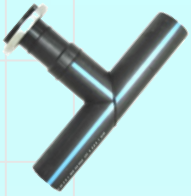

* - PN pentru PE80
** - PN pentru PE100

D1 x D2 [mm]	Cod	2Z [mm]	H [mm]	D3[mm] PN10-PN16	nxd1[mm] PN10-PN16	e_1 [mm]	e_2 [mm]	PN */** [bar]
200X160	TR.1F.200X160.26.80/100	740	405	240	8X22	7,7	6,2	5/6
	TR.1F.200X160.21.80/100					9,6	7,7	6/8
	TR.1F.200X160.17.80/100					11,9	9,5	8/10
	TR.1F.200X160.13,6.100					14,7	11,8	10/12.5
	TR.1F.200X160.11.80/100					18,2	14,6	12.5/16
200X140	TR.2F.200X140.26.80/100		475	210	8X18	7,7	5,4	5/6
	TR.2F.200X140.21.80/100					9,6	6,7	6/8
	TR.2F.200X140.17.80/100					11,9	8,3	8/10
	TR.2F.200X140.13,6.100					14,7	10,3	10/12.5
	TR.2F.200X140.11.80/100					18,2	12,7	12.5/16
200X125	TR.2F.200X125.26.80/100		485	180		7,7	4,8	5/6
	TR.2F.200X125.21.80/100					9,6	6,0	6/8
	TR.2F.200X125.17.80/100					11,9	7,4	8/10
	TR.2F.200X125.13,6.100					14,7	9,2	10/12.5
	TR.2F.200X125.11.80/100					18,2	11,4	12.5/16
200X110	TR.2F.200X110.26.80/100		480	180		7,7	4,2	5/6
	TR.2F.200X110.21.80/100					9,6	5,3	6/8
	TR.2F.200X110.17.80/100					11,9	6,6	8/10
	TR.2F.200X110.13,6.100					14,7	8,1	10/12.5
	TR.2F.200X110.11.80/100					18,2	10,0	12.5/16
200X90	TR.3F.200X90.26.80/100		550	160		7,7	3,5	5/6
	TR.3F.200X90.21.80/100					9,6	4,3	6/8
	TR.3F.200X90.17.80/100					11,9	5,4	8/10
	TR.3F.200x90.13,6.80/100					14,7	6,7	10/12.5
	TR.3F.200X90.11.80/100					18,2	8,2	12.5/16
200X75	TR.3F.200X75.26.80/100		560	145	4X18	7,7	2,9	5/6
	TR.3F.200X75.21.80/100					9,6	3,6	6/8
	TR.3F.200X75.17.80/100					11,9	4,5	8/10
	TR.3F.200x75.13,6.100					14,7	5,6	10/12.5
	TR.3F.200X75.11.80/100					18,2	6,8	12.5/16
200X63	TR.3F.200X63.26.80/100		560	125		7,7	2,5	5/6
	TR.3F.200X63.21.80/100					9,6	3,0	6/8
	TR.3F.200X63.17.80/100					11,9	3,8	8/10
	TR.4F.200x63.13,6.80/100		625			14,7	4,7	10/12.5
	TR.4F.200X63.11.80/100					18,2	5,8	12.5/16
225X200	TR.1F.225X200.26.80/100	760	420	295	8X22 / 12X22	8,6	7,7	5/6
	TR.1F.225X200.21.80/100					10,8	9,6	6/8
	TR.1F.225X200.17.80/100					13,4	11,9	8/10
	TR.1F.225x200.13,6.100					16,6	14,7	10/12.5
	TR.1F.225X200.11.80/100					20,5	18,2	12.5/16
225X180	TR.1F.225X180.26.80/100		415	240	8X22	8,6	6,9	5/6
	TR.1F.225X180.21.80/100					10,8	8,6	6/8
	TR.1F.225X180.17.80/100					13,4	10,7	8/10
	TR.1F.225x180.13,6.100					16,6	13,3	10/12.5
	TR.1F.225X180.11.80/100					20,5	16,4	12.5/16
225X160	TR.2F.225X160.26.80/100		485			8,6	6,4	5/6
	TR.2F.225X160.21.80/100					10,8	7,7	6/8
	TR.2F.225X160.17.80/100					13,4	9,5	8/10
	TR.2F.225x160.13,6.100					16,6	11,8	10/12.5
	TR.2F.225X160.11.80/100					20,5	14,6	12.5/16
225X140	TR.2F.225X140.26.80/100		495	210	8X18	8,6	5,4	5/6
	TR.2F.225X140.21.80/100					10,8	6,7	6/8
	TR.2F.225X140.17.80/100					13,4	8,3	8/10
	TR.2F.225x140.13,6.100					16,6	10,3	10/12.5
	TR.2F.225X140.11.80/100					20,5	12,7	12.5/16

Pentru alte dimensiuni sau variante, vă rugăm să contactaţi departamentul nostru tehnic.

TEU REDUS CU FLANŞĂ

* - PN pentru PE80
** - PN pentru PE100

D1 x D2 [mm]	Cod	2Z [mm]	H [mm]	D3[mm] PN10-PN16	nxd1[mm] PN10-PN16	e_1 [mm]	e_2 [mm]	PN */** [bar]
225x125	TR.3F.225X125.26.80/100	760	570	180	8X18	8,6	4,8	5/6
	TR.3F.225X125.21.80/100					10,8	6,0	6/8
	TR.3F.225X125.17.80/100					13,4	7,4	8/10
	TR.3F.225X125.13,6.100					16,6	9,2	10/12.5
	TR.3F.225X125.11.80/100					20,5	11,4	12.5/16
225x110	TR.3F.225X110.26.80/100		565	180		8,6	4,2	5/6
	TR.3F.225X110.21.80/100					10,8	5,3	6/8
	TR.3F.225X110.17.80/100					13,4	6,6	8/10
	TR.3F.225X110.13,6.100					16,6	8,1	10/12.5
	TR.3F.225X110.11.80/100					20,5	10,0	12.5/16
225x90	TR.3F.225X90.26.80/100		575	160		8,6	3,5	5/6
	TR.3F.225X90.21.80/100					10,8	4,3	6/8
	TR.3F.225X90.17.80/100					13,4	5,4	8/10
	TR.3F.225X90.13,6.100					16,6	6,7	10/12.5
	TR.3F.225X90.11.80/100					20,5	8,2	12.5/16
225x75	TR.3F.225X75.26.80/100		580	145	4X18	8,6	2,9	5/6
	TR.3F.225X75.21.80/100					10,8	3,6	6/8
	TR.3F.225X75.17.80/100					13,4	4,5	8/10
	TR.3F.225X75.13,6.100					16,6	5,6	10/12.5
	TR.3F.225X75.11.80/100					20,5	6,8	12.5/16
225x63	TR.4F.225X63.26.80/100		625	125		8,6	2,5	5/6
	TR.4F.225X63.21.80/100					10,8	3,0	6/8
	TR.4F.225X63.17.80/100					13,4	3,8	8/10
	TR.4F.225X63.13,6.100					16,6	4,7	10/12.5
	TR.4F.225X63.11.80/100					20,5	5,8	12.5/16
250X225	TR.1F.250X225.26.80/100	790	550	295	8X22 / 12X22	9,6	8,6	5/6
	TR.1F.250X225.21.80/100					11,9	10,8	6/8
	TR.1F.250X225.17.80/100					14,8	13,4	8/10
	TR.1F.250X225.13,6.100					18,4	16,6	10/12.5
	TR.1F.250X225.11.80/100					22,7	20,5	12.5/16
250X200	TR.1F.250X200.26.80/100	790	570			9,6	7,7	5/6
	TR.1F.250X200.21.80/100					11,9	9,6	6/8
	TR.2F.250X200.17.80/100		725			14,8	11,9	8/10
	TR.2F.250X200.13,6.100					18,4	14,7	10/12.5
	TR.2F.250X200.11.80/100					22,7	18,2	12.5/16
250X180	TR.2F.250X180.26.80/100		700	240	8X22	9,6	6,9	5/6
	TR.2F.250X180.21.80/100					11,9	8,6	6/8
	TR.2F.250X180.17.80/100					14,8	10,7	8/10
	TR.2F.250X180.13,6.100					18,4	13,3	10/12.5
	TR.2F.250X180.11.80/100					22,7	16,4	12.5/16
250X160	TR.3F.250X160.26.80/100		855			9,6	6,2	5/6
	TR.3F.250X160.21.80/100					11,9	7,7	6/8
	TR.3F.250X160.17.80/100					14,8	9,5	8/10
	TR.3F.250X160.13,6.100					18,4	11,8	10/12.5
	TR.3F.250X160.11.80/100					22,7	14,6	12.5/16
250X140	TR.3F.250X140.26.80/100			210	8X18	9,6	5,4	5/6
	TR.3F.250X140.21.80/100					11,9	6,7	6/8
	TR.3F.250X140.17.80/100					14,8	8,3	8/10
	TR.3F.250X140.13,6.100					18,4	10,3	10/12.5
	TR.3F.250X140.11.80/100					22,7	12,7	12.5/16
250X125	TR.3F.250X125.26.80/100		985	180		9,6	4,8	5/6
	TR.3F.250X125.21.80/100					11,9	6,0	6/8
	TR.4F.250X125.17.80/100					14,8	7,4	8/10
	TR.4F.250X125.13,6.100					18,4	9,2	10/12.5
	TR.4F.250X125.11.80/100					22,7	11,4	12.5/16

Pentru alte dimensiuni sau variante, vă rugăm să contactaţi departamentul nostru tehnic.

D1 x D2 [mm]	Cod	2Z [mm]	H [mm]	D3[mm] PN10-PN16	nxd1[mm] PN10-PN16	e_1 [mm]	e_2 [mm]	PN */** [bar]
250X110	TR.3F.250X110.26.80/100	790	975	180	8X18	9,6	4,2	5/6
	TR.3F.250X110.21.80/100					11,9	5,3	6/8
	TR.4F.250X110.17.80/100					14,8	6,6	8/10
	TR.4F.250X110.13,6.100					18,4	8,1	10/12.5
	TR.4F.250X110.11.80/100					22,7	10,0	12.5/16
250X90	TR.4F.250X90.26.80/100			160		9,6	3,5	5/6
	TR.4F.250X90.21.80/100					11,9	4,3	6/8
	TR.4F.250X90.17.80/100					14,8	5,4	8/10
	TR.4F.250X90.13,6.100					18,4	6,7	10/12.5
	TR.4F.250X90.11.80/100					22,7	8,2	12.5/16
250X75	TR.4F.250X75.26.80/100			145	4X18	9,6	2,9	5/6
	TR.4F.250X75.21.80/100					11,9	3,6	6/8
	TR.4F.250X75.17.80/100					14,8	4,5	8/10
	TR.4F.250X75.13,6.100					18,4	5,6	10/12.5
	TR.4F.250X75.11.80/100					22,7	6,8	12.5/16
250X63	TR.5F.250X63.26.80/100		1065	125		9,6	2,5	5/6
	TR.5F.250X63.21.80/100					11,9	3,0	6/8
	TR.5F.250X63.17.80/100					14,8	3,8	8/10
	TR.5F.250X63.13,6.100					18,4	4,7	10/12.5
	TR.5F.250X63.11.80/100					22,7	5,8	12.5/16
280X250	TR.1F.280X250.26.80/100		595	350 355	12X22 12X26	10,7	9,6	5/6
	TR.1F.280X250.21.80/100					13,4	11,9	6/8
	TR.1F.280X250.17.80/100					16,6	14,8	8/10
	TR.1F.280X250.13,6.100					20,6	18,4	10/12.5
	TR.1F.280X250.11.80/100					25,4	22,7	12.5/16
280X225	TR.1F.280X225.26.80/100			295	8X22 12X22	10,7	8,6	5/6
	TR.1F.280X225.21.80/100		585			13,4	10,8	6/8
	TR.1F.280X225.17.80/100					16,6	13,4	8/10
	TR.1F.280X225.13,6.100					20,6	16,6	10/12.5
	TR.2F.280X225.11.80/100		770			25,4	20,5	12.5/16
280X200	TR.1F.280X200.26.80/100					10,7	7,7	5/6
	TR.2F.280X200.21.80/100		595			13,4	9,6	6/8
	TR.2F.280X200.17.80/100					16,6	11,9	8/10
	TR.2F.280X200.13,6.100					20,6	14,7	10/12.5
	TR.3F.280X200.11.80/100					25,4	18,2	12.5/16
280X180	TR.2F.280X180.26.80/100			240	8X22	10,7	6,9	5/6
	TR.2F.280X180.21.80/100		530			13,4	8,6	6/8
	TR.2F.280X180.17.80/100					16,6	10,7	8/10
	TR.2F.280X180.13,6.100					20,6	13,3	10/12.5
	TR.3F.280X180.11.80/100		585			25,4	16,4	12.5/16
280X160	TR.3F.280X160.26.80/100					10,7	6,2	5/6
	TR.3F.280X160.21.80/100		600			13,4	7,7	6/8
	TR.3F.280X160.17.80/100					16,6	9,5	8/10
	TR.3F.280X160.13,6.100					20,6	11,8	10/12.5
	TR.4F.280X160.11.80/100		660			25,4	14,6	12.5/16
280X140	TR.3F.280X140.26.80/100	790		210	8X18	10,7	5,4	5/6
	TR.3F.280X140.21.80/100		610			13,4	6,7	6/8
	TR.3F.280X140.17.80/100					16,6	8,3	8/10
	TR.3F.280X140.13,6.100					20,6	10,3	10/12.5
	TR.4F.280X140.11.80/100		670			25,4	12,7	12.5/16
280X125	TR.4F.280X125.26.80/100			180		10,7	4,8	5/6
	TR.4F.280X125.21.80/100		685			13,4	6,0	6/8
	TR.4F.280X125.17.80/100					16,6	7,4	8/10
	TR.4F.280X125.13,6.100					20,6	9,2	10/12.5
	TR.5F.280X125.11.80/100		745			25,4	11,4	12.5/16

TEU REDUS CU FLANŞĂ

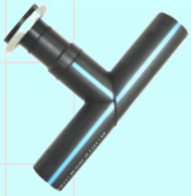

* - PN pentru PE80
** - PN pentru PE100

Pentru alte dimensiuni sau variante, vă rugăm să contactaţi departamentul nostru tehnic.

TEU REDUS CU FLANŞĂ

* - PN pentru PE80
** - PN pentru PE100

D1 x D2 [mm]	Cod	2Z [mm]	H [mm]	D3[mm] PN10-PN16	nxd1[mm] PN10-PN16	e_1 [mm]	e_2 [mm]	PN */** [bar]
280X110	TR.4F.280X110.26.80/100	790	685	180	8x18	10,7	4,2	5/6
	TR.4F.280X110.21.80/100					13,4	5,3	6/8
	TR.5F.280X110.17.80/100		735			16,6	6,6	8/10
	TR.4F.280X110.13,6.100					20,6	8,1	10/12.5
	TR.4F.280X110.11.80/100					25,4	10,0	12.5/16
280X90	TR.4F.280X90.26.80/100		675	160		10,7	3,5	5/6
	TR.5F.280X90.21.80/100					13,4	4,3	6/8
	TR.4F.280X90.17.80/100					16,6	5,4	8/10
	TR.4F.280X90.13,6.100					20,6	6,7	10/12.5
	TR.5F.280X90.11.80/100					25,4	8,2	12.5/16
280X75	TR.4F.280X75.26.80/100		750	145	4x18 / 8x18	10,7	2,9	5/6
	TR.4F.280X75.21.80/100					13,4	3,6	6/8
	TR.4F.280X75.17.80/100					16,6	4,5	8/10
	TR.4F.280X75.13,6.100					20,6	5,6	10/12.5
	TR.4F.280X75.11.80/100					25,4	6,8	12.5/16
280X63	TR.5F.280X63.26.80/100		760	125	4x18	10,7	2,5	5/6
	TR.5F.280X63.21.80/100					13,4	3,0	6/8
	TR.5F.280X63.17.80/100					16,6	3,8	8/10
	TR.5F.280X63.13,6.100					20,6	4,7	10/12.5
	TR.6F.280X63.11.80/100		815			25,4	5,8	12.5/16
315X280	TR.1F.315X280.26.80/100	820	470	350 / 355	12x22 / 12x26	12,1	10,7	5/6
	TR.1F.315X280.21.80/100					15,0	13,4	6/8
	TR.1F.315X280.17.80/100					18,7	16,6	8/10
	TR.1F.315X280.13,6.100					23,2	20,6	10/12.5
	TR.1F.315X280.11.80/100					28,6	25,4	12.5/16
315X250	TR.1F.315X250.26.80/100		505			12,1	9,6	5/6
	TR.1F.315X250.21.80/100					15,0	11,9	6/8
	TR.2F.315X250.17.80/100		560			18,7	14,8	8/10
	TR.2F.315X250.13,6.100					23,2	18,4	10/12.5
	TR.2F.315X250.11.80/100					28,6	22,7	12.5/16
315X225	TR.2F.315X225.26.80/100		565	295	8x22 / 12x22	12,1	8,6	5/6
	TR.2F.315X225.21.80/100					15,0	10,8	6/8
	TR.2F.315X225.17.80/100					18,7	13,4	8/10
	TR.2F.315X225.13,6.100					23,2	16,6	10/12.5
	TR.3F.315X280.11.80/100					28,6	20,5	12.5/16
315X200	TR.3F.315X200.26.80/100		645			12,1	7,7	5/6
	TR.3F.315X200.21.80/100					15,0	9,6	6/8
	TR.3F.315X200.17.80/100					18,7	11,9	8/10
	TR.3F.315X200.13,6.100					23,2	14,7	10/12.5
	TR.4F.315X200.11.80/100					28,6	18,2	12.5/16
315X180	TR.3F.315X180.26.80/100		630	240	8x22	12,1	6,9	5/6
	TR.3F.315X180.21.80/100					15,0	8,6	6/8
	TR.3F.315X180.17.80/100					18,7	10,7	8/10
	TR.3F.315X180.13,6.100					23,2	13,3	10/12.5
	TR.4F.315X180.11.80/100		685			28,6	16,4	12.5/16
315X160	TR.4F.315X160.26.80/100		780			12,1	6,2	5/6
	TR.4F.315X160.21.80/100					15,0	7,7	6/8
	TR.4F.315X160.17.80/100					18,7	9,5	8/10
	TR.4F.315X160.13,6.100					23,2	11,8	10/12.5
	TR.5F.315X160.11.80/100		835			28,6	14,6	12.5/16
315X140	TR.4F.315X140.26.80/100		780	210	8x18	12,1	5,4	5/6
	TR.4F.315X140.21.80/100					15,0	6,7	6/8
	TR.4F.315X140.17.80/100					18,7	8,3	8/10
	TR.4F.315X140.13,6.100					23,2	10,3	10/12.5
	TR.5F.315X140.11.80/100		835			28,6	12,7	12.5/16

Pentru alte dimensiuni sau variante, vă rugăm să contactaţi departamentul nostru tehnic.

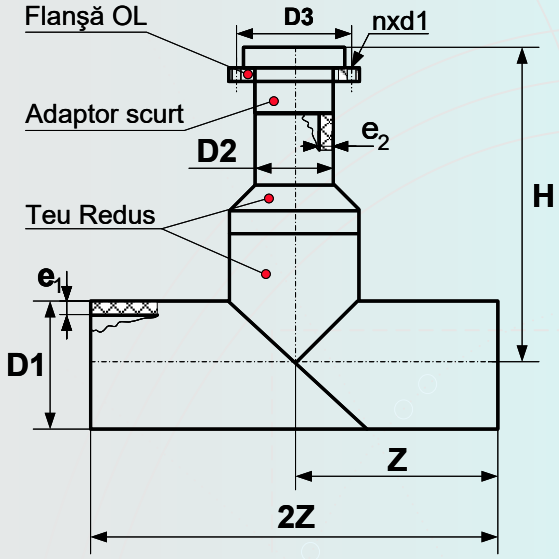

TEU REDUS CU FLANŞĂ

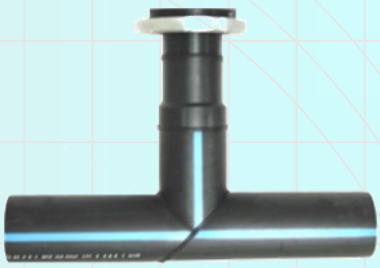

* - PN pentru PE80 ; ** - PN pentru PE100

D1 x D2 [mm]	Cod	2Z [mm]	H [mm]	D3[mm] PN10-PN16	nxd1[mm] PN10-PN16		e_1 [mm]	e_2 [mm]	PN */** [bar]
315X125	TR.5.315X125.26.80/100	820	840	180	8X18		12,1	4,8	5/6
	TR.5.315X125.21.80/100						15,0	6,0	6/8
	TR.5.315X125.17.80/100						18,7	7,4	8/10
	TR.5.315x125.13,6.80/100						23,2	9,2	10/12.5
	TR.6.315X125.11.80/100		845				28,6	11,4	12.5/16
315X110	TR.5.315X110.26.80/100		835				12,1	4,2	5/6
	TR.5.315X110.21.80/100						15,0	5,3	6/8
	TR.5.315X110.17.80/100						18,7	6,6	8/10
	TR.5.315x110.13,6.80/100						23,2	8,1	10/12.5
	TR.6.315X110.11.80/100		885				28,6	10,0	12.5/16
315X90	TR.5.315X90.26.80/100		830	160			12,1	3,5	5/6
	TR.5.315X90.21.80/100						15,0	4,3	6/8
	TR.5.315X90.17.80/100						18,7	5,4	8/10
	TR.5.315X90.13,6.80/100						23,2	6,7	10/12.5
	TR.6.315X90.11.80/100		885				28,6	8,2	12.5/16
315X75	TR.5.315X75.26.80/100		830	145	4X18	8X18	12,1	2,9	5/6
	TR.5.315X75.21.80/100						15,0	3,6	6/8
	TR.5.315X75.17.80/100						18,7	4,5	8/10
	TR.5.315X75.13,6.80/100						23,2	5,6	10/12.5
	TR.6.315X75.11.80/100		885				28,6	6,8	12.5/16
315X63	TR.6.315X63.26.80/100		890	125	4X18		12,1	2,5	5/6
	TR.6.315X63.21.80/100						15,0	3,0	6/8
	TR.6.315X63.17.80/100						18,7	3,8	8/10
	TR.6.315X63.13,6.80/100						23,2	4,7	10/12.5
	TR.7.315X63.11.80/100		945				28,6	5,8	12.5/16

Pentru alte dimensiuni sau variante, vă rugăm să contactaţi departamentul nostru tehnic.

TEU REDUS SPECIAL

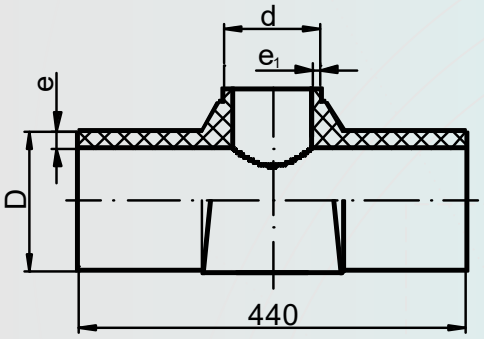

Cod:

TRs [ ] x [ ] . [ ] . [ ]

- 80 pentru PE80 / 100 pentru PE100
- SDR
- Diametru exterior redus 'd'
- Diametru exterior 'D'
- Teu redus special

* - PN pentru PE80 ; ** - PN pentru PE100

D [mm]	d [mm]	Cod	e [mm]	e_1 [mm]	PN */** [bar]
160	110	TRs 160x110.17.80/100	9,5	6,6	8/10
		TRs 160x110.13,6.80/100	11,8	8,1	10/12.5
		TRs 160x110.11.80/100	14,6	10,0	12.5/16
	90	TRs 160x90.17.80/100	9,5	5,4	8/10
		TRs 160x90.13,6.80/100	11,8	6,7	10/12.5
		TRs 160x90.11.80/100	14,6	8,2	12.5/16
	75	TRs 160x75.17.80/100	9,5	4,5	8/10
		TRs 160x75.13,6.80/100	11,8	5,6	10/12.5
		TRs 160x75.11.80/100	14,6	6,8	12.5/16
	63	TRs 160x63.17.80/100	9,5	3,8	8/10
		TRs 160x63.13,6.80/100	11,8	4,7	10/12.5
		TRs 160x63.11.80/100	14,6	5,8	12.5/16
180	110	TRs 180x110.17.80/100	10,7	6,6	8/10
		TRs 180x110.13,6.80/100	13,3	8,1	10/12.5
		TRs 180x110.11.80/100	16,4	10,0	12.5/16
	90	TRs 180x90.17.80/100	10,7	5,4	8/10
		TRs 180x90.13,6.80/100	13,3	6,7	10/12.5
		TRs 180x90.11.80/100	16,4	8,2	12.5/16
	75	TRs 180x75.17.80/100	10,7	4,5	8/10
		TRs 180x75.13,6.80/100	13,3	5,6	10/12.5
		TRs 180x75.11.80/100	16,4	6,8	12.5/16
	63	TRs 180x63.17.80/100	10,7	3,8	8/10
		TRs 180x63.13,6.80/100	13,3	4,7	10/12.5
		TRs 180x63.11.80/100	16,4	5,8	12.5/16
200	110	TRs 200x110.17.80/100	11,9	6,6	8/10
		TRs 200x110.13,6.80/100	14,7	8,1	10/12.5
		TRs 200x110.11.80/100	18,2	10,0	12.5/16
	90	TRs 200x90.17.80/100	11,9	5,4	8/10
		TRs 200x90.13,6.80/100	14,7	6,7	10/12.5
		TRs 200x90.11.80/100	18,2	8,2	12.5/16
	75	TRs 200x75.17.80/100	11,9	4,5	8/10
		TRs 200x75.13,6.80/100	14,7	5,6	10/12.5
		TRs 200x75.11.80/100	18,2	6,8	12.5/16
	63	TRs 200x63.17.80/100	11,9	3,8	8/10
		TRs 200x63.13,6.80/100	14,7	4,7	10/12.5
		TRs 200x63.11.80/100	18,2	5,8	12.5/16

Pentru alte dimensiuni sau variante, vă rugăm să contactați departamentul nostru tehnic.

TEU REDUS SPECIAL

D [mm]	d [mm]	Cod	e [mm]	e_1 [mm]	PN */** [bar]
225	140	TRs 225x140.17.80/100	13,4	8,3	8/10
		TRs 225x140.13,6.80/100	16,6	10,3	10/12.5
		TRs 225x140.11.80/100	20,5	12,7	12.5/16
	125	TRs 225x125.17.80/100	13,4	7,4	8/10
		TRs 225x125.13,6.80/100	16,6	9,2	10/12.5
		TRs 225x125.11.80/100	20,5	11,4	12.5/16
	110	TRs 225x110.17.80/100	13,4	6,6	8/10
		TRs 225x110.13,6.80/100	16,6	8,1	10/12.5
		TRs 225x110.11.80/100	20,5	10,0	12.5/16
	90	TRs 225x90.17.80/100	13,4	5,4	8/10
		TRs 225x90.13,6.80/100	16,6	6,7	10/12.5
		TRs 225x90.11.80/100	20,5	8,2	12.5/16
	75	TRs 225x75.17.80/100	13,4	4,5	8/10
		TRs 225x75.13,6.80/100	16,6	5,6	10/12.5
		TRs 225x75.11.80/100	20,5	6,8	12.5/16
	63	TRs 225x63.17.80/100	13,4	3,8	8/10
		TRs 225x63.13,6.80/100	16,6	4,7	10/12.5
		TRs 225x63.11.80/100	20,5	5,8	12.5/16
250	160	TRs 250x160.17.80/100	14,8	9,5	8/10
	140	TRs 250x140.17.80/100	14,8	8,3	8/10
	125	TRs 250x125.17.80/100	14,8	7,4	8/10
		TRs 250x125.13,6.80/100	18,4	9,2	10/12.5
		TRs 250x125.11.80/100	22,7	11,4	12.5/16
	110	TRs 250x110.17.80/100	14,8	6,6	8/10
		TRs 250x110.13,6.80/100	18,4	8,1	10/12.5
		TRs 250x110.11.80/100	22,7	10,0	12.5/16
	90	TRs 250x90.17.80/100	14,8	5,4	8/10
		TRs 250x90.13,6.80/100	18,4	6,7	10/12.5
		TRs 250x90.11.80/100	22,7	8,2	12.5/16
	75	TRs 250x75.17.80/100	14,8	4,5	8/10
		TRs 250x75.13,6.80/100	18,4	5,6	10/12.5
		TRs 250x75.11.80/100	22,7	6,8	12.5/16
	63	TRs 250x63.17.80/100	14,8	3,8	8/10
		TRs 250x63.13,6.80/100	18,4	4,7	10/12.5
		TRs 250x63.11.80/100	22,7	5,8	12.5/16
280	200	TRs 280x200.17.80/100	16,6	11,9	8/10
		TRs 280x200.13,6.80/100	20,6	14,7	10/12.5
		TRs 280x200.11.80/100	25,4	18,2	12.5/16
	180	TRs 280x180.17.80/100	16,6	10,7	8/10
		TRs 280x180.13,6.80/100	20,6	13,3	10/12.5
		TRs 280x180.11.80/100	25,4	16,4	12.5/16
	160	TRs 280x160.17.80/100	16,6	9,5	8/10
		TRs 280x160.13,6.80/100	20,6	11,8	10/12.5
		TRs 280x160.11.80/100	25,4	14,6	12.5/16
	140	TRs 280x140.17.80/100	16,6	8,3	8/10
		TRs 280x140.13,6.80/100	20,6	10,3	10/12.5
		TRs 280x140.11.80/100	25,4	12,7	12.5/16
	125	TRs 280x125.17.80/100	16,6	7,4	8/10
		TRs 280x125.13,6.80/100	20,6	9,2	10/12.5
		TRs 280x125.11.80/100	25,4	11,4	12.5/16
	110	TRs 280x110.17.80/100	16,6	6,6	8/10
		TRs 280x110.13,6.80/100	20,6	8,1	10/12.5
		TRs 280x110.11.80/100	25,4	10,0	12.5/16
	90	TRs 280x90.17.80/100	16,6	5,4	8/10
		TRs 280x90.13,6.80/100	20,6	6,7	10/12.5
		TRs 280x90.11.80/100	25,4	8,2	12.5/16

* - PN pentru PE80
** - PN pentru PE100

Pentru alte dimensiuni sau variante, vă rugăm să contactaţi departamentul nostru tehnic.

TEU REDUS SPECIAL

* - PN pentru PE80
** - PN pentru PE100

D [mm]	d [mm]	Cod	e [mm]	e_1 [mm]	PN */** [bar]
280	75	TRs 280x75.17.80/100	16,6	4,5	8/10
		TRs 280x75.13,6.80/100	20,6	5,6	10/12.5
		TRs 280x75.11.80/100	25,4	6,8	12.5/16
	63	TRs 280x63.17.80/100	16,6	3,8	8/10
		TRs 280x63.13,6.80/100	20,6	4,7	10/12.5
		TRs 280x63.11.80/100	25,4	5,8	12.5/16
315	200	TRs 315x200.17.80/100	18,7	11,9	8/10
		TRs 315x200.13,6.80/100	23,2	14,7	10/12.5
		TRs 315x200.11.80/100	28,6	18,2	12.5/16
315	180	TRs 315x180.17.80/100	18,7	10,7	8/10
		TRs 315x180.13,6.80/100	23,2	13,3	10/12.5
		TRs 315x180.11.80/100	28,6	16,4	12.5/16
	160	TRs 315x160.17.80/100	18,7	9,5	8/10
		TRs 315x160.13,6.80/100	23,2	11,8	10/12.5
		TRs 315x160.11.80/100	28,6	14,6	12.5/16
	140	TRs 315x140.17.80/100	18,7	8,3	8/10
		TRs 315x140.13,6.80/100	23,2	10,3	10/12.5
		TRs 315x140.11.80/100	28,6	12,7	12.5/16
	125	TRs 315x125.17.80/100	18,7	7,4	8/10
		TRs 315x125.13,6.80/100	23,2	9,2	10/12.5
		TRs 315x125.11.80/100	28,6	11,4	12.5/16
	110	TRs 315x110.17.80/100	18,7	6,6	8/10
		TRs 315x110.13,6.80/100	23,2	8,1	10/12.5
		TRs 315x110.11.80/100	28,6	10,0	12.5/16
	90	TRs 315x90.17.80/100	18,7	5,4	8/10
		TRs 315x90.13,6.80/100	23,2	6,7	10/12.5
		TRs 315x90.11.80/100	28,6	8,2	12.5/16
	75	TRs 315x75.17.80/100	18,7	4,5	8/10
		TRs 315x75.13,6.80/100	23,2	5,6	10/12.5
		TRs 315x75.11.80/100	28,6	6,8	12.5/16
	63	TRs 315x63.17.80/100	18,7	3,8	8/10
		TRs 315x63.13,6.80/100	23,2	4,7	10/12.5
		TRs 315x63.11.80/100	28,6	5,8	12.5/16
355	160	TRs 355x160.17.80/100	21,6	9,5	8/10
		TRs 355x160.13,6.80/100	26,1	11,8	10/12.5
		TRs 355x160.11.80/100	32,2	14,6	12.5/16
	140	TRs 355x140.17.80/100	21,6	8,3	8/10
		TRs 355x140.13,6.80/100	26,1	10,3	10/12.5
		TRs 355x140.11.80/100	32,2	12,7	12.5/16
	125	TRs 355x125.17.80/100	21,6	7,4	8/10
		TRs 355x125.13,6.80/100	26,1	9,2	10/12.5
		TRs 355x125.11.80/100	32,2	11,4	12.5/16
	110	TRs 355x110.17.80/100	21,6	6,6	8/10
		TRs 355x110.13,6.80/100	26,1	8,1	10/12.5
		TRs 355x110.11.80/100	32,2	10,0	12.5/16
	90	TRs 355x90.17.80/100	21,6	5,4	8/10
		TRs 355x90.13,6.80/100	26,1	6,7	10/12.5
		TRs 355x90.11.80/100	32,2	8,2	12.5/16
	75	TRs 355x75.17.80/100	21,6	4,5	8/10
		TRs 355x75.13,6.80/100	26,1	5,6	10/12.5
		TRs 355x75.11.80/100	32,2	6,8	12.5/16
	63	TRs 355x63.17.80/100	21,6	3,8	8/10
		TRs 355x63.13,6.80/100	26,1	4,7	10/12.5
		TRs 355x63.11.80/100	32,2	5,8	12.5/16

Pentru alte dimensiuni sau variante, vă rugăm să contactaţi departamentul nostru tehnic.

TEU REDUS SPECIAL SUDAT

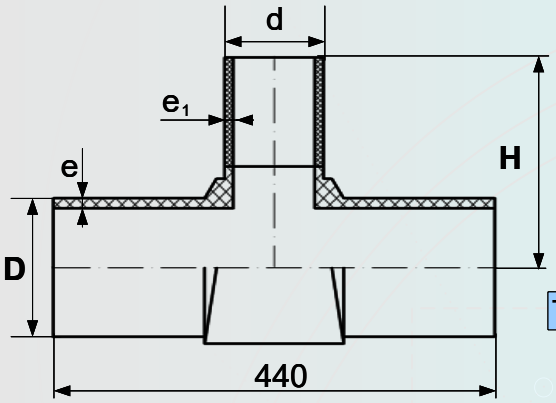

Cod:

TRs Sd [ ] × [ ] . [ ] . [ ]

- 80 pentru PE80 / 100 pentru PE100
- SDR
- Diametru exterior redus 'd'
- Diametru exterior 'D'
- Teu redus special sudat

* - PN pentru PE80 ; ** - PN pentru PE100

D [mm]	d [mm]	Cod	e [mm]	e_1 [mm]	H [mm]	PN */** [bar]
160	110	TRsSd 160x110.17.80/100	9,5	6,6	260	8/10
		TRsSd 160x110.13,6.80/100	11,8	8,1		10/12.5
		TRsSd 160x110.11.80/100	14,6	10,0		12.5/16
	90	TRsSd 160x90.17.80/100	9,5	5,4		8/10
		TRsSd 160x90.13,6.80/100	11,8	6,7		10/12.5
		TRsSd 160x90.11.80/100	14,6	8,2		12.5/16
	75	TRsSd 160x75.17.80/100	9,5	4,5		8/10
		TRsSd 160x75.13,6.80/100	11,8	5,6		10/12.5
		TRsSd 160x75.11.80/100	14,6	6,8		12.5/16
	63	TRsSd 160x63.17.80/100	9,5	3,8		8/10
		TRsSd 160x63.13,6.80/100	11,8	4,7		10/12.5
		TRsSd 160x63.11.80/100	14,6	5,8		12.5/16
180	110	TRsSd 180x110.17.80/100	10,7	6,6	280	8/10
		TRsSd 180x110.13,6.80/100	13,3	8,1		10/12.5
		TRsSd 180x110.11.80/100	16,4	10,0		12.5/16
	90	TRsSd 180x90.17.80/100	10,7	5,4		8/10
		TRsSd 180x90.13,6.80/100	13,3	6,7		10/12.5
		TRsSd 180x90.11.80/100	16,4	8,2		12.5/16
	75	TRsSd 180x75.17.80/100	10,7	4,5		8/10
		TRsSd 180x75.13,6.80/100	13,3	5,6		10/12.5
		TRsSd 180x75.11.80/100	16,4	6,8		12.5/16
	63	TRsSd 180x63.17.80/100	10,7	3,8		8/10
		TRsSd 180x63.13,6.80/100	13,3	4,7		10/12.5
		TRsSd 180x63.11.80/100	16,4	5,8		12.5/16
200	110	TRsSd 200x110.17.80/100	11,9	6,6	290	8/10
		TRsSd 200x110.13,6.80/100	14,7	8,1		10/12.5
		TRsSd 200x110.11.80/100	18,2	10,0		12.5/16
	90	TRsSd 200x90.17.80/100	11,9	5,4		8/10
		TRsSd 200x90.13,6.80/100	14,7	6,7		10/12.5
		TRsSd 200x90.11.80/100	18,2	8,2		12.5/16
	75	TRsSd 200x75.17.80/100	11,9	4,5		8/10
		TRsSd 200x75.13,6.80/100	14,7	5,6		10/12.5
		TRsSd 200x75.11.80/100	18,2	6,8		12.5/16
	63	TRsSd 200x63.17.80/100	11,9	3,8		8/10
		TRsSd 200x63.13,6.80/100	14,7	4,7		10/12.5
		TRsSd 200x63.11.80/100	18,2	5,8		12.5/16

Pentru alte dimensiuni sau variante, vă rugăm să contactaţi departamentul nostru tehnic.

TEU REDUS SPECIAL SUDAT

* - PN pentru PE80
** - PN pentru PE100

D [mm]	d [mm]	Cod	e [mm]	e_1 [mm]	H [mm]	PN */** [bar]
225	140	TRsSd 225x140.17.80/100	13,4	8,3	320	8/10
		TRsSd 225x140.13,6.80/100	16,6	10,3		10/12.5
		TRsSd 225x140.11.80/100	20,5	12,7		12.5/16
	125	TRsSd 225x125.17.80/100	13,4	7,4		8/10
		TRsSd 225x125.13,6.80/100	16,6	9,2		10/12.5
		TRsSd 225x125.11.80/100	20,5	11,4		12.5/16
	110	TRsSd 225x110.17.80/100	13,4	6,6		8/10
		TRsSd 225x110.13,6.80/100	16,6	8,1		10/12.5
		TRsSd 225x110.11.80/100	20,5	10,0		12.5/16
	90	TRsSd 225x90.17.80/100	13,4	5,4		8/10
		TRsSd 225x90.13,6.80/100	16,6	6,7		10/12.5
		TRsSd 225x90.11.80/100	20,5	8,2		12.5/16
	75	TRsSd 225x75.17.80/100	13,4	4,5		8/10
		TRsSd 225x75.13,6.80/100	16,6	5,6		10/12.5
		TRsSd 225x75.11.80/100	20,5	6,8		12.5/16
	63	TRsSd 225x63.17.80/100	13,4	3,8		8/10
		TRsSd 225x63.13,6.80/100	16,6	4,7		10/12.5
		TRsSd 225x63.11.80/100	20,5	5,8		12.5/16
250	160	TRsSd 250x160.17.80/100	14,8	9,5	330	8/10
	140	TRsSd 250x140.17.80/100	14,8	8,3		8/10
	125	TRsSd 250x125.17.80/100	14,8	7,4		8/10
		TRsSd 250x125.13,6.80/100	18,4	9,2		10/12.5
		TRsSd 250x125.11.80/100	22,7	11,4		12.5/16
	110	TRsSd 250x110.17.80/100	14,8	6,6		8/10
		TRsSd 250x110.13,6.80/100	18,4	8,1		10/12.5
		TRsSd 250x110.11.80/100	22,7	10,0		12.5/16
	90	TRsSd 250x90.17.80/100	14,8	5,4		8/10
		TRsSd 250x90.13,6.80/100	18,4	6,7		10/12.5
		TRsSd 250x90.11.80/100	22,7	8,2		12.5/16
	75	TRsSd 250x75.17.80/100	14,8	4,5		8/10
		TRsSd 250x75.13,6.80/100	18,4	5,6		10/12.5
		TRsSd 250x75.11.80/100	22,7	6,8		12.5/16
	63	TRsSd 250x63.17.80/100	14,8	3,8		8/10
		TRsSd 250x63.13,6.80/100	18,4	4,7		10/12.5
		TRsSd 250x63.11.80/100	22,7	5,8		12.5/16
280	200	TRsSd 280x200.17.80/100	16,6	11,9	360	8/10
		TRsSd 280x200.13,6.80/100	20,6	14,7		10/12.5
		TRsSd 280x200.11.80/100	25,4	18,2		12.5/16
	180	TRsSd 280x180.17.80/100	16,6	10,7		8/10
		TRsSd 280x180.13,6.80/100	20,6	13,3		10/12.5
		TRsSd 280x180.11.80/100	25,4	16,4		12.5/16
	160	TRsSd 280x160.17.80/100	16,6	9,5		8/10
		TRsSd 280x160.13,6.80/100	20,6	11,8		10/12.5
		TRsSd 280x160.11.80/100	25,4	14,6		12.5/16
	140	TRsSd 280x140.17.80/100	16,6	8,3		8/10
		TRsSd 280x140.13,6.80/100	20,6	10,3		10/12.5
		TRsSd 280x140.11.80/100	25,4	12,7		12.5/16
	125	TRsSd 280x125.17.80/100	16,6	7,4		8/10
		TRsSd 280x125.13,6.80/100	20,6	9,2		10/12.5
		TRsSd 280x125.11.80/100	25,4	11,4		12.5/16
	110	TRsSd 280x110.17.80/100	16,6	6,6		8/10
		TRsSd 280x110.13,6.80/100	20,6	8,1		10/12.5
		TRsSd 280x110.11.80/100	25,4	10,0		12.5/16
	90	TRsSd 280x90.17.80/100	16,6	5,4		8/10
		TRsSd 280x90.13,6.80/100	20,6	6,7		10/12.5
		TRsSd 280x90.11.80/100	25,4	8,2		12.5/16

Pentru alte dimensiuni sau variante, vă rugăm să contactaţi departamentul nostru tehnic.

D [mm]	d [mm]	Cod	e [mm]	e_1 [mm]	H [mm]	PN */** [bar]
280	75	TRsSd 280x75.17.80/100	16,6	4,5	360	8/10
		TRsSd 280x75.13,6.80/100	20,6	5,6		10/12.5
		TRsSd 280x75.11.80/100	25,4	6,8		12.5/16
	63	TRsSd 280x63.17.80/100	16,6	3,8		8/10
		TRsSd 280x63.13,6.80/100	20,6	4,7		10/12.5
		TRsSd 280x63.11.80/100	25,4	5,8		12.5/16
315	200	TRsSd 315x200.17.80/100	18,7	11,9	380	8/10
		TRsSd 315x200.13,6.80/100	23,2	14,7		10/12.5
		TRsSd 315x200.11.80/100	28,6	18,2		12.5/16
	180	TRsSd 315x180.17.80/100	18,7	10,7		8/10
		TRsSd 315x180.13,6.80/100	23,2	13,3		10/12.5
		TRsSd 315x180.11.80/100	28,6	16,4		12.5/16
	160	TRsSd 315x160.17.80/100	18,7	9,5		8/10
		TRsSd 315x160.13,6.80/100	23,2	11,8		10/12.5
		TRsSd 315x160.11.80/100	28,6	14,6		12.5/16
	140	TRsSd 315x140.17.80/100	18,7	8,3		8/10
		TRsSd 315x140.13,6.80/100	23,2	10,3		10/12.5
		TRsSd 315x140.11.80/100	28,6	12,7		12.5/16
	125	TRsSd 315x125.17.80/100	18,7	7,4		8/10
		TRsSd 315x125.13,6.80/100	23,2	9,2		10/12.5
		TRsSd 315x125.11.80/100	28,6	11,4		12.5/16
	110	TRsSd 315x110.17.80/100	18,7	6,6		8/10
		TRsSd 315x110.13,6.80/100	23,2	8,1		10/12.5
		TRsSd 315x110.11.80/100	28,6	10,0		12.5/16
	90	TRsSd 315x90.17.80/100	18,7	5,4		8/10
		TRsSd 315x90.13,6.80/100	23,2	6,7		10/12.5
		TRsSd 315x90.11.80/100	28,6	8,2		12.5/16
	75	TRsSd 315x75.17.80/100	18,7	4,5		8/10
		TRsSd 315x75.13,6.80/100	23,2	5,6		10/12.5
		TRsSd 315x75.11.80/100	28,6	6,8		12.5/16
	63	TRsSd 315x63.17.80/100	18,7	3,8		8/10
		TRsSd 315x63.13,6.80/100	23,2	4,7		10/12.5
		TRsSd 315x63.11.80/100	28,6	5,8		12.5/16
355	160	TRsSd 355x160.17.80/100	21,6	9,5	290	8/10
		TRsSd 355x160.13,6.80/100	26,1	11,8		10/12.5
		TRsSd 355x160.11.80/100	32,2	14,6		12.5/16
	140	TRsSd 355x140.17.80/100	21,6	8,3		8/10
		TRsSd 355x140.13,6.80/100	26,1	10,3		10/12.5
		TRsSd 355x140.11.80/100	32,2	12,7		12.5/16
	125	TRsSd 355x125.17.80/100	21,6	7,4		8/10
		TRsSd 355x125.13,6.80/100	26,1	9,2		10/12.5
		TRsSd 355x125.11.80/100	32,2	11,4		12.5/16
	110	TRsSd 355x110.17.80/100	21,6	6,6	280	8/10
		TRsSd 355x110.13,6.80/100	26,1	8,1		10/12.5
		TRsSd 355x110.11.80/100	32,2	10,0		12.5/16
	90	TRsSd 355x90.17.80/100	21,6	5,4		8/10
		TRsSd 355x90.13,6.80/100	26,1	6,7		10/12.5
		TRsSd 355x90.11.80/100	32,2	8,2		12.5/16
	75	TRsSd 355x75.17.80/100	21,6	4,5	285	8/10
		TRsSd 355x75.13,6.80/100	26,1	5,6		10/12.5
		TRsSd 355x75.11.80/100	32,2	6,8		12.5/16
	63	TRsSd 355x63.17.80/100	21,6	3,8	280	8/10
		TRsSd 355x63.13,6.80/100	26,1	4,7		10/12.5
		TRsSd 355x63.11.80/100	32,2	5,8		12.5/16

TEU REDUS SPECIAL SUDAT

* - PN pentru PE80
** - PN pentru PE100

Pentru alte dimensiuni sau variante, vă rugăm să contactaţi departamentul nostru tehnic.

TEU REDUS SPECIAL CU FLANŞĂ

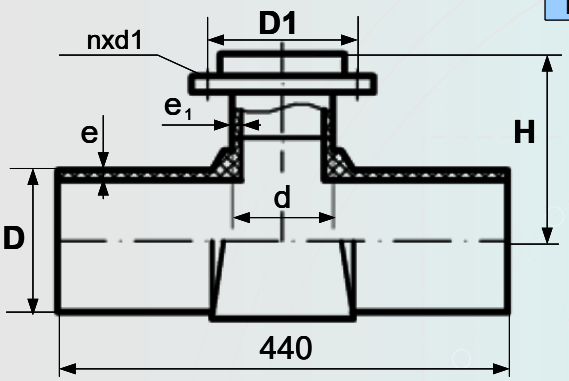

Cod:

TRs F [ ] x [ ] . [ ] . [ ]

- Teu redus special cu flanşă
- Diametru exterior 'D'
- Diametru exterior redus 'd'
- SDR
- 80 pentru PE80
- 100 pentru PE100

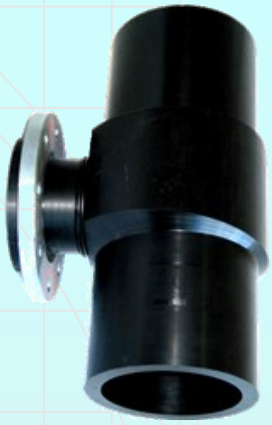

* - PN pentru PE80 ; ** - PN pentru PE100

D [mm]	d [mm]	Cod	e [mm]	e_1 [mm]	D1 [mm]	Nxd1 [mm] PN10	Nxd1 [mm] PN16	H [mm]	PN */** [bar]
160	110	TRsF 160x110.17.80/100	9,5	6,6	180	8X18		170	8/10
		TRsF 160x110.13,6.80/100	11,8	8,1					10/12.5
		TRsF 160x110.11.80/100	14,6	10,0					12.5/16
	90	TRsF 160x90.17.80/100	9,5	5,4	160			165	8/10
		TRsF 160x90.13,6.80/100	11,8	6,7					10/12.5
		TRsF 160x90.11.80/100	14,6	8,2					12.5/16
	75	TRsF 160x75.17.80/100	9,5	4,5	145	4X18	8X18	160	8/10
		TRsF 160x75.13,6.80/100	11,8	5,6					10/12.5
		TRsF 160x75.11.80/100	14,6	6,8					12.5/16
	63	TRsF 160x63.17.80/100	9,5	3,8	125	4X18		155	8/10
		TRsF 160x63.13,6.80/100	11,8	4,7					10/12.5
		TRsF 160x63.11.80/100	14,6	5,8					12.5/16
180	110	TRsF 180x110.17.80/100	10,7	6,6	180	8X18		180	8/10
		TRsF 180x110.13,6.80/100	13,3	8,1					10/12.5
		TRsF 180x110.11.80/100	16,4	10,0					12.5/16
	90	TRsF 180x90.17.80/100	10,7	5,4	160			185	8/10
		TRsF 180x90.13,6.80/100	13,3	6,7					10/12.5
		TRsF 180x90.11.80/100	16,4	8,2					12.5/16
	75	TRsF 180x75.17.80/100	10,7	4,5	145	4X18	8X18	175	8/10
		TRsF 180x75.13,6.80/100	13,3	5,6					10/12.5
		TRsF 180x75.11.80/100	16,4	6,8					12.5/16
	63	TRsF 180x63.17.80/100	10,7	3,8	125	4X18		170	8/10
		TRsF 180x63.13,6.80/100	13,3	4,7					10/12.5
		TRsF 180x63.11.80/100	16,4	5,8					12.5/16
200	110	TRsF 200x110.17.80/100	11,9	6,6	180	8X18		190	8/10
		TRsF 200x110.13,6.80/100	14,7	8,1					10/12.5
		TRsF 200x110.11.80/100	18,2	10,0					12.5/16
	90	TRsF 200x90.17.80/100	11,9	5,4	160				8/10
		TRsF 200x90.13,6.80/100	14,7	6,7					10/12.5
		TRsF 200x90.11.80/100	18,2	8,2					12.5/16
	75	TRsF 200x75.17.80/100	11,9	4,5	145	4X18	8X18	185	8/10
		TRsF 200x75.13,6.80/100	14,7	5,6					10/12.5
		TRsF 200x75.11.80/100	18,2	6,8					12.5/16
	63	TRsF 200x63.17.80/100	11,9	3,8	125	4X18		180	8/10
		TRsF 200x63.13,6.80/100	14,7	4,7					10/12.5
		TRsF 200x63.11.80/100	18,2	5,8					12.5/16

Pentru alte dimensiuni sau variante, vă rugăm să contactaţi departamentul nostru tehnic.

TEU REDUS SPECIAL CU FLANŞĂ

D [mm]	d [mm]	Cod	e [mm]	e_1 [mm]	D1 [mm]	Nxd1 [mm] PN10	Nxd1 [mm] PN16	H [mm]	PN */** [bar]
225	140	TRsF 225x140.17.80/100	13,4	8,3	210	8X18		220	8/10
		TRsF 225x140.13,6.80/100	16,6	10,3					10/12.5
		TRsF 225x140.11.80/100	20,5	12,7					12.5/16
	125	TRsF 225x125.17.80/100	13,4	7,4	180				8/10
		TRsF 225x125.13,6.80/100	16,6	9,2					10/12.5
		TRsF 225x125.11.80/100	20,5	11,4					12.5/16
	110	TRsF 225x110.17.80/100	13,4	6,6				210	8/10
		TRsF 225x110.13,6.80/100	16,6	8,1					10/12.5
		TRsF 225x110.11.80/100	20,5	10,0					12.5/16
	90	TRsF 225x90.17.80/100	13,4	5,4	160			195	8/10
		TRsF 225x90.13,6.80/100	16,6	6,7					10/12.5
		TRsF 225x90.11.80/100	20,5	8,2					12.5/16
	75	TRsF 225x75.17.80/100	13,4	4,5	145	4X18	8X18	190	8/10
		TRsF 225x75.13,6.80/100	16,6	5,6					10/12.5
		TRsF 225x75.11.80/100	20,5	6,8					12.5/16
	63	TRsF 225x63.17.80/100	13,4	3,8	125	4X18		185	8/10
		TRsF 225x63.13,6.80/100	16,6	4,7					10/12.5
		TRsF 225x63.11.80/100	20,5	5,8					12.5/16
250	160	TRsF 250x160.17.80/100	14,8	9,5	240	8X22		230	8/10
	140	TRsF 250x140.17.80/100	14,8	8,3	210	8X18			8/10
	125	TRsF 250x125.17.80/100	14,8	7,4	180	8X18		225	8/10
		TRsF 250x125.13,6.80/100	18,4	9,2					10/12.5
		TRsF 250x125.11.80/100	22,7	11,4					12.5/16
	110	TRsF 250x110.17.80/100	14,8	6,6				215	8/10
		TRsF 250x110.13,6.80/100	18,4	8,1					10/12.5
		TRsF 250x110.11.80/100	22,7	10,0					12.5/16
	90	TRsF 250x90.17.80/100	14,8	5,4	160			210	8/10
		TRsF 250x90.13,6.80/100	18,4	6,7					10/12.5
		TRsF 250x90.11.80/100	22,7	8,2					12.5/16
	75	TRsF 250x75.17.80/100	14,8	4,5	145	4X18	8X18		8/10
		TRsF 250x75.13,6.80/100	18,4	5,6					10/12.5
		TRsF 250x75.11.80/100	22,7	6,8					12.5/16
	63	TRsF 250x63.17.80/100	14,8	3,8	125	4X18		200	8/10
		TRsF 250x63.13,6.80/100	18,4	4,7					10/12.5
		TRsF 250x63.11.80/100	22,7	5,8					12.5/16
280	200	TRsF 280x200.17.80/100	16,6	11,9	295	8X22	12X22	285	8/10
		TRsF 280x200.13,6.80/100	20,6	14,7					10/12.5
		TRsF 280x200.11.80/100	25,4	18,2					12.5/16
	180	TRsF 280x180.17.80/100	16,6	10,7	240	8X22		260	8/10
		TRsF 280x180.13,6.80/100	20,6	13,3					10/12.5
		TRsF 280x180.11.80/100	25,4	16,4					12.5/16
	160	TRsF 280x160.17.80/100	16,6	9,5					8/10
		TRsF 280x160.13,6.80/100	20,6	11,8					10/12.5
		TRsF 280x160.11.80/100	25,4	14,6					12.5/16
	140	TRsF 280x140.17.80/100	16,6	8,3	210	8X18			8/10
		TRsF 280x140.13,6.80/100	20,6	10,3					10/12.5
		TRsF 280x140.11.80/100	25,4	12,7					12.5/16
	125	TRsF 280x125.17.80/100	16,6	7,4	180			245	8/10
		TRsF 280x125.13,6.80/100	20,6	9,2					10/12.5
		TRsF 280x125.11.80/100	25,4	11,4					12.5/16
	110	TRsF 280x110.17.80/100	16,6	6,6					8/10
		TRsF 280x110.13,6.80/100	20,6	8,1					10/12.5
		TRsF 280x110.11.80/100	25,4	10,0					12.5/16
	90	TRsF 280x90.17.80/100	16,6	5,4	160			230	8/10
		TRsF 280x90.13,6.80/100	20,6	6,7					10/12.5
		TRsF 280x90.11.80/100	25,4	8,2					12.5/16

* - PN pentru PE80
** - PN pentru PE100

Pentru alte dimensiuni sau variante, vă rugăm să contactaţi departamentul nostru tehnic.

TEU REDUS SPECIAL CU FLANŞĂ

* - PN pentru PE80
** - PN pentru PE100

D [mm]	d [mm]	Cod	e [mm]	e_1 [mm]	D1 [mm]	Nxd1 [mm] PN10	Nxd1 [mm] PN16	H [mm]	PN */** [bar]
280	75	TRsF 280x75.17.80/100	16,6	4,5	145	4X18	8X18	230	8/10
		TRsF 280x75.13,6.80/100	20,6	5,6					10/12.5
		TRsF 280x75.11.80/100	25,4	6,8					12.5/16
	63	TRsF 280x63.17.80/100	16,6	3,8	125	4X18		225	8/10
		TRsF 280x63.13,6.80/100	20,6	4,7					10/12.5
		TRsF 280x63.11.80/100	25,4	5,8					12.5/16
315	200	TRsF 315x200.17.80/100	18,7	11,9	295	8X22	12X22	305	8/10
		TRsF 315x200.13,6.80/100	23,2	14,7					10/12.5
		TRsF 315x200.11.80/100	28,6	18,2					12.5/16
	180	TRsF 315x180.17.80/100	18,7	10,7	240	8X22		280	8/10
		TRsF 315x180.13,6.80/100	23,2	13,3					10/12.5
		TRsF 315x180.11.80/100	28,6	16,4					12.5/16
	160	TRsF 315x160.17.80/100	18,7	9,5					8/10
		TRsF 315x160.13,6.80/100	23,2	11,8					10/12.5
		TRsF 315x160.11.80/100	28,6	14,6					12.5/16
	140	TRsF 315x140.17.80/100	18,7	8,3	210	8X18		140	8/10
		TRsF 315x140.13,6.80/100	23,2	10,3					10/12.5
		TRsF 315x140.11.80/100	28,6	12,7					12.5/16
	125	TRsF 315x125.17.80/100	18,7	7,4	180			265	8/10
		TRsF 315x125.13,6.80/100	23,2	9,2					10/12.5
		TRsF 315x125.11.80/100	28,6	11,4					12.5/16
	110	TRsF 315x110.17.80/100	18,7	6,6				255	8/10
		TRsF 315x110.13,6.80/100	23,2	8,1					10/12.5
		TRsF 315x110.11.80/100	28,6	10,0					12.5/16
	90	TRsF 315x90.17.80/100	18,7	5,4	160				8/10
		TRsF 315x90.13,6.80/100	23,2	6,7					10/12.5
		TRsF 315x90.11.80/100	28,6	8,2					12.5/16
	75	TRsF 315x75.17.80/100	18,7	4,5	145	4X18	8X18	250	8/10
		TRsF 315x75.13,6.80/100	23,2	5,6					10/12.5
		TRsF 315x75.11.80/100	28,6	6,8					12.5/16
	63	TRsF 315x63.17.80/100	18,7	3,8	125	4X18		245	8/10
		TRsF 315x63.13,6.80/100	23,2	4,7					10/12.5
		TRsF 315x63.11.80/100	28,6	5,8					12.5/16
355	160	TRsF 355x160.17.80/100	21,6	9,5	240	8X22		290	8/10
		TRsF 355x160.13,6.80/100	26,1	11,8					10/12.5
		TRsF 355x160.11.80/100	32,2	14,6					12.5/16
	140	TRsF 355x140.17.80/100	21,6	8,3	210	8X18			8/10
		TRsF 355x140.13,6.80/100	26,1	10,3					10/12.5
		TRsF 355x140.11.80/100	32,2	12,7					12.5/16
	125	TRsF 355x125.17.80/100	21,6	7,4	180				8/10
		TRsF 355x125.13,6.80/100	26,1	9,2					10/12.5
		TRsF 355x125.11.80/100	32,2	11,4					12.5/16
	110	TRsF 355x110.17.80/100	21,6	6,6				280	8/10
		TRsF 355x110.13,6.80/100	26,1	8,1					10/12.5
		TRsF 355x110.11.80/100	32,2	10,0					12.5/16
	90	TRsF 355x90.17.80/100	21,6	5,4	160				8/10
		TRsF 355x90.13,6.80/100	26,1	6,7					10/12.5
		TRsF 355x90.11.80/100	32,2	8,2					12.5/16
	75	TRsF 355x75.17.80/100	21,6	4,5	145	4X18	8X18	285	8/10
		TRsF 355x75.13,6.80/100	26,1	5,6					10/12.5
		TRsF 355x75.11.80/100	32,2	6,8					12.5/16
	63	TRsF 355x63.17.80/100	21,6	3,8	125	4X18		280	8/10
		TRsF 355x63.13,6.80/100	26,1	4,7					10/12.5
		TRsF 355x63.11.80/100	32,2	5,8					12.5/16

Pentru alte dimensiuni sau variante, vă rugăm să contactaţi departamentul nostru tehnic.

TRANZIŢIE OL/PE

CU CAPETELE DREPTE

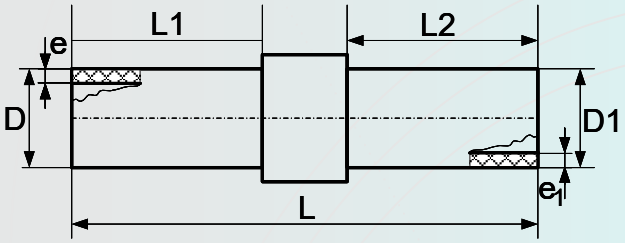

Cod:

Ta . ▭ / ▭ . ▭ . ▭

- 80 pentru PE80 / 100 pentru PE100
- SDR
- Diametru ţevii din PE(D1)
- Diametru ţevii din OL(D) în ţoli
- Tranziţie pentru apă

* - PN pentru PE80 ; ** - PN pentru PE100

Mărime	Cod	Dxe [mm]	D1xe1 [mm]	L [mm]	L1 [mm]	L2 [mm]	Nr. Desen	PN */** [bar]
½"/20	**Ta. ½"/20.11.80/100**	21,3x2,8	20x2,0	315	195	80		12.5/16
¾"/25	**Ta. ¾"/25.11.80/100**	26,9x2,65	25x2,3	335	195	90		12.5/16
1"/32	**Ta. 1"/32.11.80/100**	33,7x3,25	32x3,0	345	195	100		12.5/16
1 ¼"/40	**Ta. 1 ¼"/40.11.80/100**	42,4x3,25	40x3,7	355	195	100		12.5/16
½"/50	**Ta. ½"/50.11.80/100**	48,3x3,25	50x4,6	355	195	110		12.5/16
	Ta. ½"/50.13,6.80/100		50x3,7					10/12.5
	Ta. ½"/50.17.80/100		50x3,0					8/10
	Ta. ½"/50.21.80/100		50x2,4					6/8
	Ta. ½"/50.26.80/100		50x2,0					5/6
2"/63	**Ta. 2"/63.11.80/100**	60,3x3,65	63x5,8	385	195	140		12.5/16
	Ta. 2"/63.13,6.80/100		63x4,7					10/12.5
	Ta. 2"/63.17.80/100		63x3,8					8/10
	Ta. 2"/63.21.80/100		63x3,0					6/8
	Ta. 2"/63.26.80/100		63x2,5					5/6
2"/75	**Ta. 2"/75.11.80/100**	60,3x3,6	75x6,8	457	242	140	8.112.00	12.5/16
2 ½"/75	**Ta. 2 ½"/75.11.80/100**	76,1x3,65	75x6,8	455	245	140		12.5/16
	Ta. 2 ½"/75.13,6.80/100		75x5,6					10/12.5
	Ta. 2 ½"/75.17.80/100		75x4,5					8/10
	Ta. 2 ½"/75.21.80/100		75x3,6					6/8
	Ta. 2 ½"/75.26.80/100		75x2,9					5/6
3"/90	**Ta. 3"/90.11.80/100**	88,9x4,05	90x8,2	485	245	170		12.5/16
	Ta. 3"/90.13,6.80/100		90x6,7					10/12.5
	Ta. 3"/90.17.80/100		90x5,4					8/10
	Ta. 3"/90.21.80/100		90x4,3					6/8
	Ta. 3"/90.26.80/100		90x3,5					5/6
4"/110	**Ta. 4"/110.11.80/100**	141,3x5,6	110x10,0	565	295	200		12.5/16
	Ta. 4"/110.13,6.80/100		110x8,1					10/12.5
	Ta. 4"/110.17.80/100		110x6,6					8/10
	Ta. 4"/110.21.80/100		110x5,3					6/8
	Ta. 4"/110.26.80/100		110x4,2					5/6

Pentru alte dimensiuni sau variante, vă rugăm să contactaţi departamentul nostru tehnic.

TRANZIŢIE OL/PE

CU CAPETELE DREPTE

* - PN pentru PE80 ; ** - PN pentru PE100

Mărime	Cod	Dxe [mm]	D1xe1 [mm]	L [mm]	L1 [mm]	L2 [mm]	Nr. Desen	PN */** [bar]
4”/125	**Ta. 4”/125.11.80/100**	114,3x4,5	125x11,4	565	295	200		12.5/16
	Ta. 4”/125.13,6.80/100		125x9,2					10/12.5
	Ta. 4”/125.17.80/100		125x7,4					8/10
	Ta. 4”/125.21.80/100		125x6,0					6/8
	Ta. 4”/125.26.80/100		125x4,8					5/6
4 ½”/125	**Ta. 4 ½”/125.11.80/100**	127x4	125x11,4					12.5/16
5”/140	**Ta. 5”/140.11.80/100**	139,7x5,0	140x12,7					12.5/16
	Ta. 5”/140.13,6.80/100		140x10,3					10/12.5
	Ta. 5”/140.17.80/100		140x8,3					8/10
	Ta. 5”/140.21.80/100		140x6,7					6/8
	Ta. 5”/140.26.80/100		140x5,4					5/6
6”/140	**Ta. 6”/140.11.80/100**	168,3x8	140x12,7	605	297	200	8.113.00	12.5/16
5”/140	**Ta. 5”/140.11.80/100**	139,7x5,0		750	300	300	8.105.00	12.5/16
4”/160	**Ta. 4”/160.7,4.80/100**	114,3x9	160x21,9	845	420	265	8.082.00	20/25
6”/160	**Ta. 6”/160.11.80/100**	168,3x8	160x14,6	668	250		8.079.00	12.5/16
4”/180	**Ta. 4”/180.11.80/100**	114x9	180x16,4	735	315		8.097.00	12.5/16
6”/180	**Ta. 6”/180.11.80/100**	168x8		665	245		8.078.00	12.5/16
10”/180	**Ta. 10”/180.11.80/100**	273x10		690	270		8.099.00	12.5/16
6”/200	**Ta. 6”/200.11.80/100**	168x8	200x18,2	735	315		8.108.00	12.5/16
8”/200	**Ta. 8”/200.11.80/100**	219,1x8		665	250		8.077.00	12.5/16
6”/225	**Ta. 6”/225.11.80/100**	168x8	225x20,5	735	315		8.098.00	12.5/16
8”/225	**Ta. 8”/225.11.80/100**	219,1x8		665	245		8.076.00	12.5/16
8”/250	**Ta. 8”/250.11.80/100**		250x22,7	700	270		8.058.00	12.5/16
10”/250	**Ta. 10”/250.11.80/100**	273x10		673	250		8.083.00	12.5/16
12”/250	**Ta. 12”/250.11.80/100**	323,9x10		700	270		8.059.00	12.5/16
8”/280	**Ta. 8”/28011.80/100**	219,1x8	280x25,4	780	355	250	8.107.00	12.5/16
10”/280	**Ta. 10”/280.11.80/100**	273x10		710	285		8.075.00	12.5/16
10”/315	**Ta. 10”/315.11.80/100**		315x28,6	750	280		8.061.00	12.5/16
12”/315	**Ta. 12”/315.11.80/100**	323,9x10		655	275	200	8.074.00	12.5/16
10”/355	**Ta. 10”/355.11.80/100**	273x10	355x32,2	700	320		8.080.00	12.5/16
12”/355	**Ta. 12”/355.11.80/100**	323,9x10			280		8.062.00	12.5/16
13”/355	**Ta. 13”/355.11.80/100**	355,6x11		680	300		8.073.00	12.5/16
12”/400	**Ta. 12”/400.11.80/100**	323,9x10	400x36,3	785	375	220	8.109.00	12.5/16
13”/400	**Ta. 13”/400.11.80/100**	355,6x11		735	325		8.102.00	12.5/16
15”/400	**Ta. 15”/400.11.80/100**	406,4x12,5		700	290		8.072.00	12.5/16
15”/450	**Ta. 15”/450.11.80/100**		450x40,9	770	300	230	8.104.00	12.5/16
15”/500	**Ta. 15”/500.11.80/100**		500x45,5	800	330		8.114.00	12.5/16

Pentru alte dimensiuni sau variante, vă rugăm să contactaţi departamentul nostru tehnic.

TRANZIŢIE OL/PE

CU FILET CONIC EXTERIOR

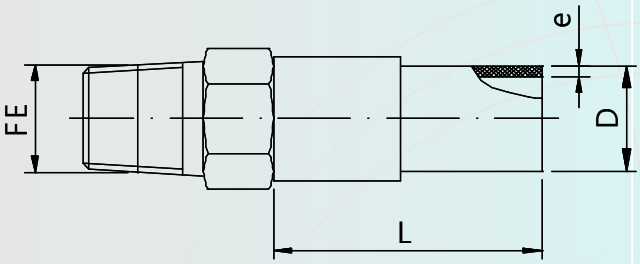

Cod:

Ta-FE - X / Y . ___ . ___

- 80 pentru PE80 / 100 pentru PE100
- SDR
- Diametru ţevii din PE(D)
- Diametru ţevii din OL în ţoli
- Tranziţie cu filet exterior pentru apă

* - PN pentru PE80 ; ** - PN pentru PE100

Mărime FE/D	Cod	Dxe [mm]	L [MM]	PN */** [bar]
¾"/25	**Ta-FE-¾"/25.11.80/100**	25x2,3	150	12.5/16
1"/32	**Ta-FE-1"/32.11.80/100**	32x3.0		12.5/16
1 ¼"/40	**Ta-FE-1 ¼"/40.11.80/100**	40x3,7	170	12.5/16
1 ½"/50	**Ta-FE-1 ½"/50.11.80/100**	50x4,6		12.5/16
2"/63	**Ta-FE-2"/63.11.80/100**	63x5,8	180	12.5/16

TRANZIŢIE OL/PE

CU FILET CILINDRIC INTERIOR

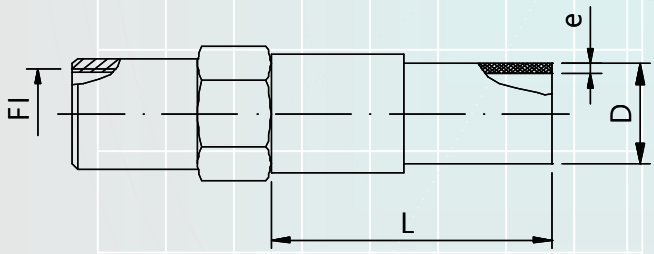

Cod:

Ta-FI - X / Y . ___ . ___

- 80 pentru PE80 / 100 pentru PE100
- SDR
- Diametru ţevii din PE(D)
- Diametru ţevii din OL în ţoli
- Tranziţie cu filet interior pentru apă

* - PN pentru PE80 ; ** - PN pentru PE100

Mărime FI/D	Cod	Dxe [mm]	L [MM]	PN */** [bar]
¾"/25	**Ta-FI-¾"/25.11.80/100**	25x2,3	150	12.5/16
1"/32	**Ta-FI-1"/32.11.80/100**	32x3.0		12.5/16
1 ¼"/40	**Ta-FI-1 ¼"/40.11.80/100**	40x3,7	170	12.5/16
1 ½"/50	**Ta-FI-1 ½"/50.11.80/100**	50x4,6		12.5/16
2"/63	**Ta-FI-2"/63.11.80/100**	63x5,8	180	12.5/16

Pentru alte dimensiuni sau variante, vă rugăm să contactaţi departamentul nostru tehnic.

FITINGURI ELECTROFUZIUNE

MUFÃ ELECTROSUDABILÃ

APA PN16 PE100

Diametrul D [mm]	Lungime L [mm]
20	77
25	
32	
40	90
50	91
63	102
75	125
90	122
110	144
125	154
140	181
160	175
180	185
200	186
225	222
250	220
280	260
315	261
355	260
400	340
450	380
500	400
560	450
600	500

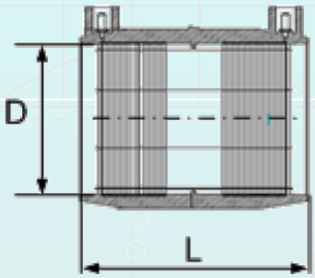

REDUCŢIE ELECTROSUDABILÃ

APA PN16 PE100

Diametrul Dxd [mm]	Lungime L [mm]
25x20	77
32x20	77
32x25	77
40x32	84
50x32	84
50x40	85
63x32	97
63x40	98
63x50	98
90x63	154
110x90	136
125x90	181
160x110	215
180x125	221

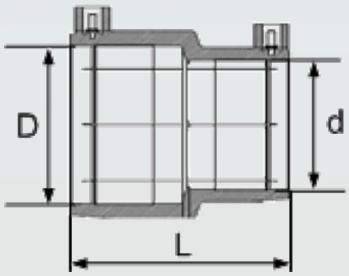

Pentru alte dimensiuni sau variante, vă rugăm să contactaţi departamentul nostru tehnic.

FITINGURI ELECTROFUZIUNE

CAPAC ELECTROSUDABIL

APA PN16 PE100

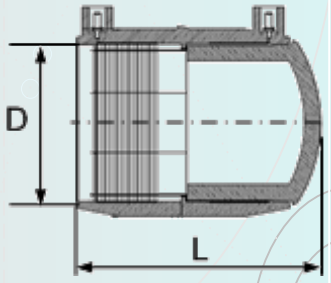

Diametrul D [mm]	Lungime L [mm]
20	82
25	82
32	84
40	97
50	101
63	115
75	125
90	138
110	164
125	175
140	236
160	202
180	214
200	215
225	222
250	220

COT ELECTROSUDABIL 45˚

APA PN16 PE100

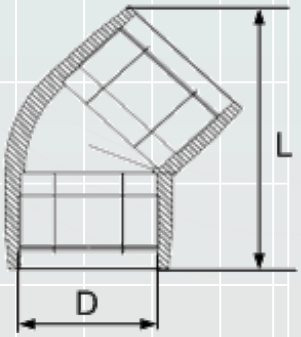

Diametrul D [mm]	Lungime L [mm]
32	95
40	108
50	124
63	145
75	165
90	192
110	213
125	240
160	320
180	325
225	400

Pentru alte dimensiuni sau variante, vă rugăm să contactaţi departamentul nostru tehnic.

FITINGURI ELECTROFUZIUNE

COT ELECTROSUDABIL 90˚

APA PN16 PE100

Diametrul D [mm]	Lungime L [mm]
32	82
40	82
50	84
63	116
75	116
90	139
110	150
125	194
160	205
180	228
225	284

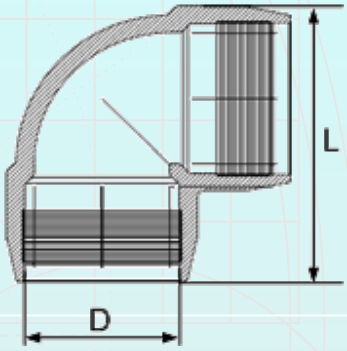

TEU EGAL ELECTROSUDABIL

APA PN16 PE100

Diametrul D1/D2 [mm]	L ; L1 [mm]	D [mm]
32	98/35	44
40	144/49	67
50	144/49	67
63	174/61	82
75	174/61	97
90	210/65	118
110	268/88	156
125	268/79	156
160	372/112	217
180	372/105	217
225	385/125	253

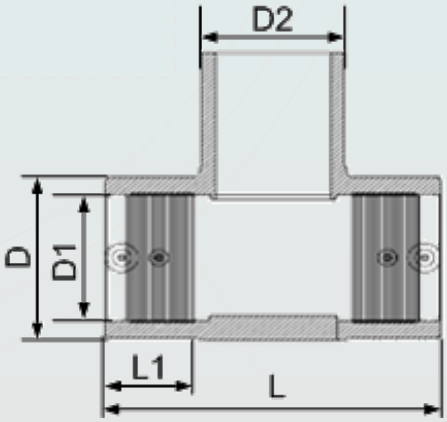

Pentru alte dimensiuni sau variante, vă rugăm să contactaţi departamentul nostru tehnic.

FITINGURI ELECTROFUZIUNE

TEU REDUS ELECTROSUDABIL

APA PN16 PE100

Diametrul D1XD2 [mm]	L ; L1 [mm]	D [mm]
32X20	98/35	44
32X25	98/35	44
50X40	144/49	67
90X63	210/65	118
110X63	265/88	154
110X90	265/88	154
125X63	266/79	157
125X90	266/79	157
160X110	367/112	213
180X125	372/112	213

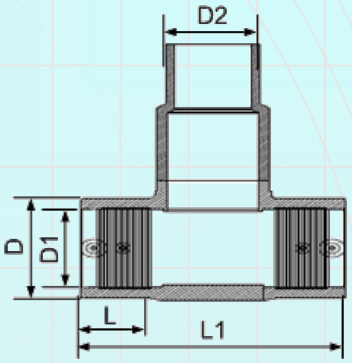

TEU BRANŞAMENT ELECTROSUDABIL CU COLIER (40-90mm)

APA PN16 PE100

Diametrul exterior [mm]	L [mm]	H [mm]
40X20	105	110
40X25		
40X32		
50X20		
50X25		
50X32		
63X20	105	119
63X25		
63X32		
63X40	165	155
63X63		
75X20	105	110
75X25		
75X32		
75X40	165	152
75X63		
90X20	105	110
90X25		
90X32		
90X40	165	152
90X63		

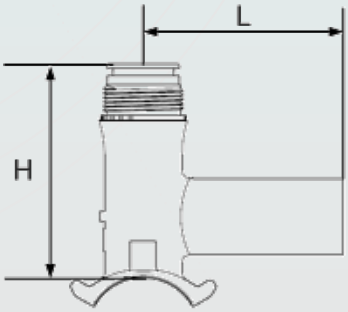

Pentru alte dimensiuni sau variante, vă rugăm să contactaţi departamentul nostru tehnic.

FITINGURI ELECTROFUZIUNE

TEU BRANŞAMENT ELECTROSUDABIL CU COLIER (110-225mm)

APA PN16 PE100

Diametrul exterior [mm]	L [mm]	H [mm]
110X20	105	117
110X25		
110X32		
110X40	165	176
110X63		
125x20	105	117
125x25		
125x32		
125x40	165	112
125x63		
160x20	105	122
160x25		
160x32		
160x40	165	182
160x63		
180x20	105	122
180x25		
180x32		
180x40	165	183
180x63		
200X20	105	122
200X25		
200X32		
200X40	165	183
200X63		
225X40	165	183
225X63		

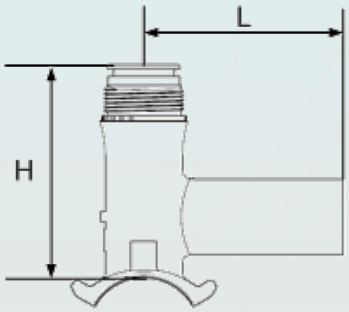

Pentru alte dimensiuni sau variante, vă rugăm să contactaţi departamentul nostru tehnic.

FITINGURI ELECTROFUZIUNE

TEU BRANŞAMENT ELECTROSUDABIL FĂRĂ COLIER (63-355mm)

APA PN12,5 PE80

Diametrul exterior [mm]	L [mm]	H [mm]
63X20	105	119
63X25		
63X32		
63X40	165	155
63X63		
75x20	105	110
75x25		
75x32		
75x40	165	152
75x63		
90x20	105	110
90x25		
90x32		
90x40	165	152
90x63		
110x20	105	117
110x25		
110x32		
110x40	165	177
110x63		
125X20	105	117
125X25		
125X32		
125X40	165	112
125X63		
160X20	105	122
160X25		
160X32		
160X40	165	182
160X63		
180X20	105	122
180X25		
180X32		
180X40	165	183
180X63		

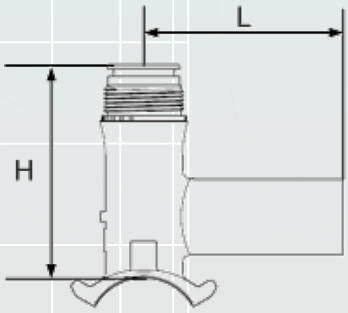

Diametrul exterior [mm]	L [mm]	H [mm]
200X20	105	122
200X25		
200X32		
200X40	165	183
200X63		
225x20	105	122
225x25		
225x32		
225x40	165	183
225x63		
250x20	105	122
250x25		
250x32		
250x63	165	183
280x20	85	100
280x25		
280x32		
280x63	165	183
315X20	85	100
315X25		
315X32		
315X63	165	183
355X20	85	100
355X25		
355X32		
355X63	165	183

Pentru alte dimensiuni sau variante, vă rugăm să contactaţi departamentul nostru tehnic.

FITINGURI ELECTROFUZIUNE

ŞA BRANŞAMENT ELECTROSUDABILĂ CU COLIER

APA PN12,5 PE80

Diametrul [mm]	H [mm]	h [mm]	E [mm]
90X90	124	84	154
110X90	121		180
125X90	114		180
160X90	110		236
180X90	100		236
200X90	115		262
225X90	113		291
250X90	120		317
160X110	131	98	236
180X110	121		236
180X125	121		236
225X125	123		327
250X125	110		327

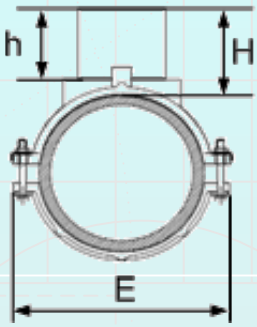

ŞA BRANŞAMENT ELECTROSUDABILĂ FĂRĂ COLIER

APA PN12,5 PE80

Diametrul [mm]	H [mm]	h [mm]	E [mm]
63X63	107	75	77
75X63			88
90X63	98		96
110X63	110		106
125X63	102		
160X63	114		112
180X63	104		
200X63			
225X63			
250X63			
280X63			
315X63			
355X63			

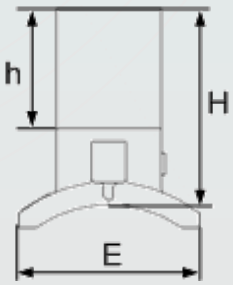

Pentru alte dimensiuni sau variante, vă rugăm să contactaţi departamentul nostru tehnic.

FITINGURI ELECTROFUZIUNE

MUFĂ DE TRANZIŢIE CU FILET INTERIOR

APA PN16 PE80/PE100

Diametrul D [mm]	Lungime L [mm]
25x¾”	115
32x1”	106
40x1 ¼”	133
40x1 ½”	116
50x1 ½”	148
63x2”	155
75x2 ½”	160
90x3”	170
110x4”	185

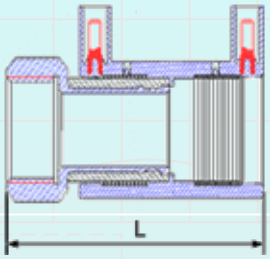

MUFĂ DE TRANZIŢIE CU FILET EXTERIOR

APA PN16 PE80/PE100

Diametrul D [mm]	Lungime L [mm]
25x¾”	124
32x1”	114
40x1”	126
40x1 ½”	126
40x1 ¼”	142
50x1”	134
50x1 ½”	162
50x1 ¼”	136
63x1 ½”	154
63x2”	167
75x2 ½”	170
90x3”	180
110x4”	195

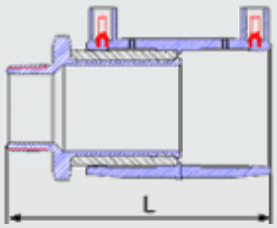

Pentru alte dimensiuni sau variante, vă rugăm să contactaţi departamentul nostru tehnic.

FITINGURI ELECTROFUZIUNE

COT TRANZIŢIE 90˚ CU FILET INTERIOR

APA PN16 PE100

Diametrul D [mm]	Lungime L [mm]
32x1”	110
40x1 ¼”	110
40x1 ½”	143
50x1 ½”	148
63x1 ½”	171
63x2”	175
75x2 ½”	185
90x3”	192
110x4”	214

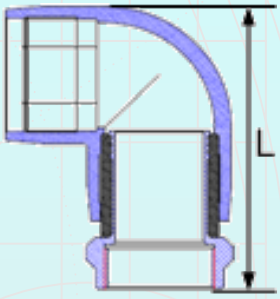

COT TRANZIŢIE 90˚ CU FILET EXTERIOR

APA PN16 PE100

Diametrul D [mm]	Lungime L [mm]
32x1”	118
40x1”	151
40x1 ½”	153
40x1 ¼”	142
50x1”	161
50x1 ½”	162
50x1 ¼”	153
63x1 ½”	182
63x2”	
75x2 ½”	
90x3”	
110x4”	

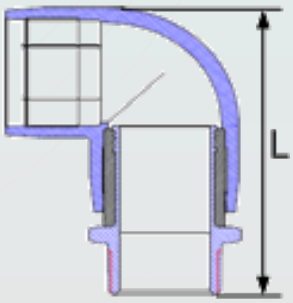

Pentru alte dimensiuni sau variante, vă rugăm să contactaţi departamentul nostru tehnic.

FITINGURI COMPRESIUNE

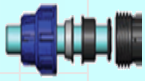

20-50mm PN20 ; 63-75mm PN16 ; 90-110mm PN10

Diametrul DxFi	PN [bar]
20x½”	20
20x¾”	20
25x½”	20
25x¾”	20
25x1”	20
32x¾”	20
32x1”	20
32x1 ¼”	20
40x¾”	20
40x1”	20

Diametrul DxFi	PN [bar]
40x1 ¼”	20
50x1 ¼”	20
50x1 ½”	20
63x2”	16
75x2”	16
75x2 ½”	16
90x3”	10
110x3”	10
110x4”	10

RACORD COMPRESIE CU FILET INTERIOR

Diametrul DxFE	PN [bar]
20x½”	20
20x¾”	20
25x½”	20
25x¾”	20
25x1”	20
32x¾”	20
32x1”	20
32x1 ¼”	20
40x1”	20

Diametrul DxFE	PN [bar]
40x1 ¼”	20
50x1 ¼”	20
50x1 ½”	20
50x2”	20
63x2”	16
75x2 ½”	16
90x3”	10
110x3”	10

RACORD COMPRESIE CU FILET EXTERIOR

Diametrul D	PN [bar]
20x20	20
25X25	20
32X32	20
40X40	20
50X50	20
63X63	16
75X75	16
90X90	10
110X110	10

MUFÃ COMPRESIE

Pentru alte dimensiuni sau variante, vă rugăm să contactaţi departamentul nostru tehnic.

FITINGURI COMPRESIUNE

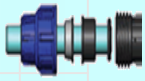

20-50mm PN20 ; 63-75mm PN16 ; 90-110mm PN10

COT COMPRESIE 90˚ CU FILET INTERIOR

Diametrul DxFi	PN [bar]
20X½”	20
25X½”	20
25X¾”	20
25X1”	20
32X¾”	20
32X1”	20
40X1 ¼”	20

Diametrul DxFi	PN [bar]
50X1 ½”	20
63X1 ½”	16
63X2”	16
75X2 ½”	16
90X3”	10
110X3”	10
110X4”	10

COT COMPRESIE 90˚ CU FILET EXTERIOR

Diametrul DxFE	PN [bar]
20X½”	20
20X¾”	20
25X½”	20
25X¾”	20
25X1”	20
32X¾”	20
32X1”	20
40X1 ¼”	20

Diametrul DxFE	PN [bar]
50X1 ½”	20
63X1 ½”	16
63X2”	16
75X2 ½”	16
90X3”	10
110X3”	10
110X4”	10

REDUCŢIE COMPRESIE

Diametrul Dxd	PN [bar]
25x20	20
32x20	20
32x25	20
40x32	20
50x40	20
63x40	16
63x50	16

Diametrul Dxd	PN [bar]
75x50	16
75x63	16
90x63	10
90x75	10
110x75	10
110x90	10

Pentru alte dimensiuni sau variante, vă rugăm să contactaţi departamentul nostru tehnic.

FITINGURI COMPRESIUNE

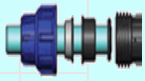

20-50mm PN20 ; 63-75mm PN16 ; 90-110mm PN10

Diametrul D	PN [bar]
20x20	20
25X25	20
32X32	20
40X40	20
50X50	20
63X63	16
75X75	16
90X90	10
110X110	10

COT COMPRESIE 90˚

Diametrul D [mm]	PN [bar]
20	20
25	20
32	20
40	20
50	20
63	16
75	16
90	10
110	10

CAPAC COMPRESIE

Diametrul DxFi	PN [bar]
32x½”	20
32x¾”	20
40x½”	20
40x¾”	20
50x½”	20
50x¾”	20
50x1”	20
63x½”	16
63x¾”	16
63x1”	16
63x1 ¼”	16
63x1 ½”	16
75x½”	16
75x¾”	16
75x1”	16
75x1 ¼”	16

Diametrul DxFi	PN [bar]
75x1 ½”	16
75x2”	16
90x¾”	10
90x1”	10
90x1 ¼”	10
90x1 ½”	10
90x2”	10
110x¾”	10
110x1”	10
110x1 ¼”	10
110x1 ½”	10
110x2”	10
125x1 ¼”	10
125x1 ½”	10
125x2”	10

ŞA BRANŞARE COMPRESIE CU FILET INTERIOR

Pentru alte dimensiuni sau variante, vă rugăm să contactaţi departamentul nostru tehnic.

FITINGURI COMPRESIUNE

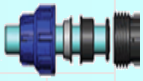

20-50mm PN20 ; 63-75mm PN16 ; 90-110mm PN10

TEU EGAL COMPRESIE

Diametrul DxD	PN [bar]
20x20	20
25X25	20
32X32	20
40X40	20
50X50	20
63X63	16
75X75	16
90X90	10
110X110	10

TEU COMPRESIE REDUS

Diametrul Dxd	PN [bar]
20x25x20	20
25x20x25	20
32x20x32	20
32x25x32	20
40x25x40	20
40x32x40	20
50x32x50	20
50x40x50	20

Diametrul Dxd	PN [bar]
63x32x63	16
63x40x63	16
63x50x63	16
75x63x75	16
90x75x90	10
110x75x110	10
110x90x110	10

TEU COMPRESIE CU FILET INTERIOR

Diametrul DxFi	PN [bar]
20x½”x20	20
25x½”x25	20
25x¾”x25	20
25x1”x25	20
32x½”x32	20
32x¾”x32	20
32x1”x32	20
40x¾”x40	20
40x1”x40	20

Diametrul DxFi	PN [bar]
40x1 ¼”x40	20
50x1 ¼’x50	20
50x1 ½”x50	20
63x1 ½”x63	16
63x2”x63	16
75x2 ½”x75	16
90x3”x90	10
110x3”x110	10
110x4”x110	10

TEU COMPRESIE CU FILET EXTERIOR

Diametrul DxFE	PN [bar]
20x½”x20	20
20x¾”x20	20
25x½”x25	20
25x¾”x25	20
25x1”x25	20
32x¾”x32	20
32x1”x32	20

Diametrul DxFE	PN [bar]
40x1 ¼”x40	20
50x1 ½”x50	20
63x2”x63	16
75x2 ½”x75	16
90x3”x90	10
110x3”x110	10
110x4”x110	10

Pentru alte dimensiuni sau variante, vă rugăm să contactaţi departamentul nostru tehnic.

FLANŞĂ LIBERĂ OL-PP

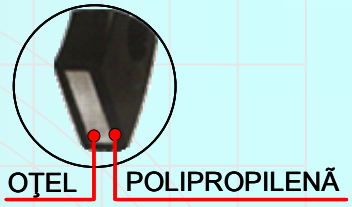

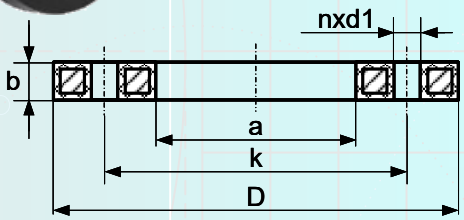

PN10 / PN16

d [mm]	Cod	PN [bar]	D [mm]	a [mm]	k [mm]	b [mm]	nxd1 [mm]	Masa [kg]
20	Fz.20.16	16	95	28	65	12	4x12	0,244
25	Fz.25.16	16	105	34	75	12	4x12	0,308
32	Fz.32.16	16	115	42	85	16	4x12	0,555
40	Fz.40.16	16	140	51	100	16	4x16	0,835
50	Fz.50.16	16	150	62	110	18	4x16	1,015
63	Fz.63.16	16	165	78	125	18	4x16	1,174
75	Fz.75.16	16	188	92	145	18	4x16	1,506
90	Fz.90.19	16	204	108	160	20	8x16	1,673
110	Fz.110.16	16	224	128	180	20	8x16	1,940
125	Fz.125.16	16	224	135	180	20	8x16	1,785
140	Fz.140.16	16	252	158	210	24	8x16	2,981
160	Fz.160.16	16	285	178	240	24	8x20	3,898
180	Fz.180.16	16	285	188	240	24	8x20	3,560
200	Fz.200.10	10	340	235	295	27	8x20	5,713
200	Fz.200.16	16	340	235	295	27	12x20	5,401
225	Fz.225.10	10	340	238	295	27	8x20	5,630
225	Fz.225.16	16	340	238	295	27	12x20	5,268
250	Fz.250.10	10	395	288	350	32	12x20	7,727
250	Fz.250.16	16	419	288	355	32	12x24	10,530
280	Fz.280.10	10	395	294	350	32	12x20	7,354
280	Fz.280.16	16	419	294	355	32	12x24	9,995
315	Fz.315.10	10	445	338	400	34	12x20	9,826
315	Fz.315.16	16	478	338	410	34	12x24	13,650
355	Fz.355.10	10	514	376	460	42	16x20	19,470
355	Fz.355.16	16	532	376	470	42	16x24	22,20
400	Fz.400.10	10	571	430	515	40	16x24	21,58
400	Fz.400.16	16	592	430	525	46	16x27	28,08
450	Fz.450.10	10	678	517	620	45	20x24	35,01
500	Fz.500.10	10	688	533	620	45	20x24	34,62
560	Fz.560.10	10	799	618	725	50	20x27	49,76
630	Fz.630.10	10	799	645	725	50	20x27	41,08

Pentru alte dimensiuni sau variante, vă rugăm să contactaţi departamentul nostru tehnic.

VANĂ FLUTURE DIN FONTĂ

CONCENTRICĂ CU O FLANŞĂ

PN10 / PN16

Diametrul [mm]	Lungime [mm]	Greutate [kg]
80	64	6,5
100	64	7,5
125	70	11,0
150	76	14,0
200	89	18,0
250	114	28,0
300	114	39,0
350	78	50,0
400	102	95
450	114	115,0
500	127	155,0
600	154	230,0
700	165	315,0
800	190	365,0
900	203	500
1000	216	670,0

VANĂ DIN FONTĂ CU SERTAR

MONTAJ CU FLANŞĂ

PN10 / PN16

Diametrul [mm]	Lungime [mm]	Greutate [kg]
40	140	10,0
50	150	11,0
65	170	14,0
80	180	18,0
100	190	23,0
125	200	31,0
150	210	46,0
200	230	65,0
250	250	102,0
300	270	149,0
350	290	220,0
400	310	240,0
450	650	633,0
500	700	663,0
600	800	828,0

Pentru alte dimensiuni sau variante, vă rugăm să contactați departamentul nostru tehnic.

Ţevi din polietilenă de înaltă densitate pentru **GAZ** PE100

Conform ISO 4437: EN 1555-2

	SDR 17,6		SDR 11	
PE 100	**PN 4 bar**		**PN 6 bar**	
De=DN [mm]	e [mm]	Masa [kg/ml]	e [mm]	Masa [kg/ml]
20	2,3	0,13	3,0	0,16
25	2,3	0,17	3,0	0,21
32	2,3	0,22	3,0	0,28
40	2,3	0,28	3,7	0,43
50	2,9	0,44	4,6	0,67
63	3,6	0,69	5,8	1,06
75	4,3	0,98	6,8	1,48
90	5,2	1,42	8,2	2,14
110	6,3	2,09	10,0	3,18
125	7,1	2,68	11,4	4,12
140	8,0	3,38	12,7	5,13
160	9,1	4,39	14,6	6,74
180	10,3	5,58	16,4	8,52
200	11,4	6,85	18,2	10,50
225	12,8	8,64	20,5	13,30
250	14,2	10,67	22,7	16,35
280	15,9	13,56	25,4	20,82
315	17,9	17,16	28,6	26,35
355	20,2	21,86	32,3	33,54
400	22,8	27,74	36,4	42,56
450	25,6	35,05	40,9	53,75
500	28,4	43,21	45,5	66,46
560	31,9	54,28	50,9	83,23
630	35,8	68,54	57,3	105,44

Colaci sau bare.
Bare L=12 sau 13,4ml

REDUCŢIE

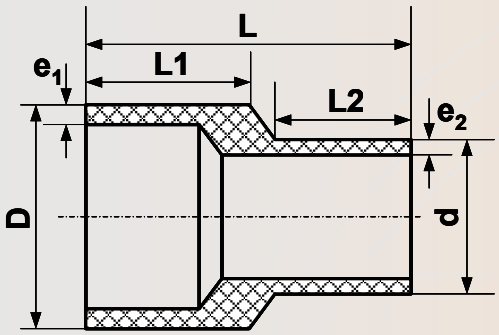

SDR : 11; 17,6

Cod:

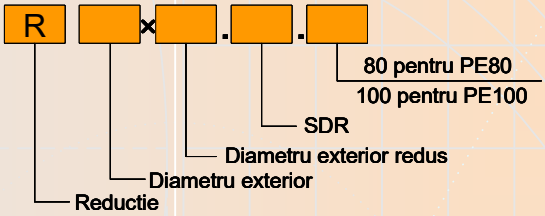

* - PN pentru PE80 ; ** - PN pentru PE100

D x d [mm]	Cod	L [mm]	L_1 [mm]	L_2 [mm]	e_1 [mm]	e_2 [mm]	PN */** [bar]
75 x50	R 75X50.17,6.80/100	134	67	55	4,3	2,9	2.5/4
	R 75X50.11.80/100				6,8	4,6	4/10
75 x 63	R 75X63.17,6.80/100			65	4,3	3,6	2.5/4
	R 75X63.11.80/100				6,8	5,8	4/10
90 x 63	R 90X63.17,6.80/100	150	75	65	5,1	3,6	2.5/4
	R 90X63.11.80/100				8,2	5,8	4/10
90 x 75	R 90X75.17,6.80/100			70	5,1	4,3	2.5/4
	R 90X75.11.80/100				8,2	6,8	4/10
110 x 63	R 110X63.17,6.80/100	170	85	65	6,3	3,6	2.5/4
	R 110X63.11.80/100				10,0	5,8	4/10
110 x 75	R 110X75.17,6.80/100			70	6,3	4,3	2.5/4
	R 110X75.11.80/100				10,0	6,8	4/10
110 x 90	R 110X90.17,6.80/100	170	85	75	6,3	5,1	2.5/4
	R 110X90.11.80/100				10,0	8,2	4/10
125 x 90	R 125X90.17,6.80/100	186	93	75	7,1	5,1	2.5/4
	R 125X90.11.80/100				11,4	8,2	4/10
125 x 110	R 125X110.17,6.80/100			85	7,1	6,3	2.5/4
	R 125X110.11.80/100				11,4	10,0	4/10
140 x 75	R 140X75.17,6.80/100	200	100	70	8,0	4,3	2.5/4
	R 140X75.11.80/100				12,7	6,8	4/10
140 x 90	R 140X90.17,6.80/100			75	8,0	5,1	2.5/4
	R 140X90.11.80/100				12,7	8,2	4/10
140 x 110	R 140X110.17,6.80/100			85	8,0	6,3	2.5/4
	R 140X110.11.80/100				12,7	10,0	4/10
140 x 125	R 140X125.17,6.80/100			95	8,0	7,1	2.5/4
	R 140X125.11.80/100				12,7	11,4	4/10
160 x 110	R 160X110.17,6.80/100	220	110	85	9,1	6,3	2.5/4
	R 160X110.11.80/100				14,6	10,0	4/10
160 x 125	R 160X125.17,6.80/100			95	9,1	7,1	2.5/4
	R 160X125.11.80/100				14,6	11,4	4/10
160 x 140	R 160X140.17,6.80/100			100	9,1	8,0	2.5/4
	R 160X140.11.80/100				14,6	12,7	4/10

REDUCŢIE

SDR : 11; 17,6

* - PN pentru PE80 ; ** - PN pentru PE100

D x d [mm]	Cod	L [mm]	L_1 [mm]	L_2 [mm]	e_1 [mm]	e_2 [mm]	PN */** [bar]
180 x 140	R 180X140.17,6.80/100	240	120	100	10,2	8,0	2.5/4
	R 180X140.11.80/100				16,4	12,7	4/10
180 x 160	R 180X160.17,6.80/100	240	120	100	10,2	9,1	2.5/4
	R 180X160.11.80/100				16,4	14,6	4/10
200 x 160	R 200X160.17,6.80/100	258	129	110	11,4	9,1	2.5/4
	R 200X160.11.80/100				18,2	14,6	4/10
200 x 180	R 200X180.17,6.80/100	258	129	120	11,4	10,2	2.5/4
	R 200X180.11.80/100				18,2	16,4	4/10
225 x 180	R 225X180.17,6.80/100	282	142	120	12,8	10,2	2.5/4
	R 225X180.11.80/100				20,5	16,4	4/10
225 x 200	R 225X200.17,6.80/100	282	142	130	12,8	11,4	2.5/4
	R 225X200.11.80/100				20,5	18,2	4/10
250 x 225	R 250X225.17,6.80/100	308	154	145	14,2	12,8	2.5/4
	R 250X225.11.80/100				22,7	20,5	4/10
280 x 225	R 280X225.17,6.80/100	340	167	145	15,9	12,8	2.5/4
280 x 250	R 280X250.17,6.80/100	340	165	160	15,9	14,2	4/10
	R 280X250.11.80/100				25,4	22,7	2.5/4
315 x 280	R 315X280.17,6.80/100	360	172	170	17,9	15,9	4/10
	R 315X280.11.80/100				28,6	25,4	2.5/4

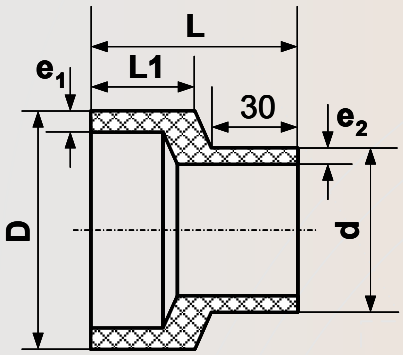

REDUCŢIE SCURTĂ

SDR : 11; 17,6

Cod:

RS [ ] x [ ] . [ ] . [ ]

- RS – Reductie scurta
- [ ] – Diametru exterior 'D'
- [ ] – Diametru exterior redus 'd'
- [ ] – SDR
- [ ] – 80 pentru PE80 / 100 pentru PE100

* - PN pentru PE80 ; ** - PN pentru PE100

D x d [mm]	Cod	L [mm]	e_1 [mm]	e_2 [mm]	PN */** [bar]
75 x 50	RS 75X50.17,6.80/100	75	4,3	2,9	2.5/4
	RS 75X50.11.80/100		6,8	4,6	4/10
75 x 63	RS 75X63.17,6.80/100	65	4,3	3,6	2.5/4
	RS 75X63.11.80/100		6,8	5,8	4/10
90 x 63	RS 90X63.17,6.80/100	75	5,1	3,6	2.5/4
	RS 90X63.11.80/100		8,2	5,8	4/10
90 x 75	RS 90X75.17,6.80/100	70	5,1	4,3	2.5/4
	RS 90X75.11.80/100		8,2	6,8	4/10
110 x 63	RS 110X63.17,6.80/100	85	6,3	3,6	2.5/4
	RS 110X63.11.80/100		10,0	5,8	4/10
110 x 75	RS 110X75.17,6.80/100	80	6,3	4,3	2.5/4
	RS 110X75.11.80/100		10,0	6,8	4/10
110 x 90	RS 110X90.17,6.80/100	70	6,3	5,1	2.5/4
	RS 110X90.11.80/100		10,0	8,2	4/10
125 x 90	RS 125X90.17,6.80/100	80	7,1	5,1	2.5/4
	RS 125X90.11.80/100		11,4	8,2	4/10
125 x 110	RS 125X110.17,6.80/100	70	7,1	6,3	2.5/4
	RS 125X110.11.80/100		11,4	10,0	4/10
140 x 75	RS 140X75.17,6.80/100	95	8,0	4,3	2.5/4
	RS 140X75.11.80/100		12,7	6,8	4/10
140 x 90	RS 140X90.17,6.80/100	85	8,0	5,1	2.5/4
	RS 140X90.11.80/100		12,7	8,2	4/10
140 x 110	RS 140X110.17,6.80/100	75	8,0	6,3	2.5/4
	RS 140X110.11.80/100		12,7	10,0	4/10
140 x 125	RS 140X125.17,6.80/100	70	8,0	7,1	2.5/4
	RS 140X125.11.80/100		12,7	11,4	4/10
160 x 110	RS 160X110.17,6.80/100	85	9,1	6,3	2.5/4
	RS 160X110.11.80/100		14,6	10,0	4/10
160 x 125	RS 160X125.17,6.80/100	80	9,1	7,1	2.5/4
	RS 160X125.11.80/100		14,6	11,4	4/10
160 x 140	RS 160X140.17,6.80/100	70	9,1	8,0	2.5/4
	RS 160X140.11.80/100		14,6	12,7	4/10

REDUCŢIE SCURTĂ

SDR : 11; 17,6

* - PN pentru PE80 ; ** - PN pentru PE100

D x d [mm]	Cod	L [mm]	e_1 [mm]	e_2 [mm]	PN */** [bar]
180 x 140	RS 180X140.17,6.80/100	80	10,2	8,0	2.5/4
	RS 180X140.11.80/100		16,4	12,7	4/10
180 x 160	RS 180X160.17,6.80/100	70	10,2	9,1	2.5/4
	RS 180X160.11.80/100		16,4	14,6	4/10
200 x 160	RS 200X160.17,6.80/100	80	11,4	9,1	2.5/4
	RS 200X160.11.80/100		18,2	14,6	4/10
200 x 180	RS 200X180.17,6.80/100	70	11,4	10,2	2.5/4
	RS 200X180.11.80/100		18,2	16,4	4/10
225 x 180	RS 225X180.17,6.80/100	80	12,8	10,2	2.5/4
	RS 225X180.11.80/100		20,5	16,4	4/10
225 x 200	RS 225X200.17,6.80/100	70	12,8	11,4	2.5/4
	RS 225X200.11.80/100		20,5	18,2	4/10
250 x 225	RS 250X225.17,6.80/100	70	14,2	12,8	2.5/4
	RS 250X225.11.80/100		22,7	20,5	4/10
280 x 225	RS 280X225.17,6.80/100	90	15,9	12,8	2.5/4
280 x 250	RS 280X250.17,6.80/100	75	15,9	14,2	4/10
	RS 280X250.11.80/100		25,4	22,7	2.5/4
315 x 280	RS 315X280.17,6.80/100	80	17,9	15,9	4/10
	RS 315X280.11.80/100		28,6	25,4	2.5/4

REDUCŢIE SCURTĂ „D”

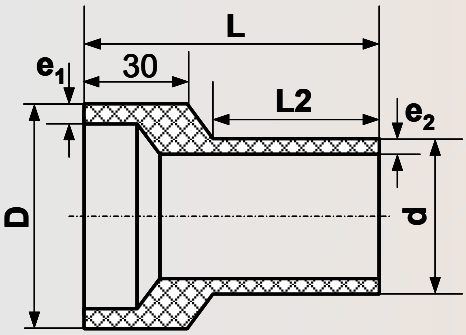

SDR : 11; 17,6

Cod:

RSD [ ] x [ ] . [ ] . [ ]

- 80 pentru PE80
- 100 pentru PE100
- SDR
- Diametru exterior redus (d)
- Diametru exterior (D)
- Reductie scurta ‘D’

* - PN pentru PE80 ; ** - PN pentru PE100

D x d [mm]	Cod	L [mm]	L_1 [mm]	L_2 [mm]	e_1 [mm]	e_2 [mm]	PN */** [bar]
75 x 50	RSD 75X50.17,6.80/100	95	30	55	4,3	2,9	2.5/4
	RSD 75X50.11.80/100				6,8	4,6	4/10
75 x 63	RSD 75X63.17,6.80/100	100		65	4,3	3,6	2.5/4
	RSD 75X63.11.80/100				6,8	5,8	4/10
90 x 63	RSD 90X63.17,6.80/100	110		65	5,1	3,6	2.5/4
	RSD 90X63.11.80/100				8,2	5,8	4/10
90 x 75	RSD 90X75.17,6.80/100			70	5,1	4,3	2.5/4
	RSD 90X75.11.80/100				8,2	6,8	4/10
110 x 63	RSD 110X63.17,6.80/100	120		65	6,3	3,6	2.5/4
	RSD 110X63.11.80/100				10,0	5,8	4/10
110 x 75	RSD 110X75.17,6.80/100			70	6,3	4,3	2.5/4
	RSD 110X75.11.80/100				10,0	6,8	4/10
110 x 90	RSD 110X90.17,6.80/100	115		75	6,3	5,1	2.5/4
	RSD 110X90.11.80/100				10,0	8,2	4/10
125 x 90	RSD 125X90.17,6.80/100	125		75	7,1	5,1	2.5/4
	RSD 125X90.11.80/100				11,4	8,2	4/10
125 x 110	RSD 125X110.17,6.80/100			85	7,1	6,3	2.5/4
	RSD 125X110.11.80/100				11,4	10,0	4/10
140 x 75	RSD 140X75.17,6.80/100	130		70	8,0	4,3	2.5/4
	RSD 140X75.11.80/100				12,7	6,8	4/10
140 x 90	RSD 140X90.17,6.80/100			75	8,0	5,1	2.5/4
	RSD 140X90.11.80/100				12,7	8,2	4/10
140 x 110	RSD 140X110.17,6.80/100			85	8,0	6,3	2.5/4
	RSD 140X110.11.80/100				12,7	10,0	4/10
140 x 125	RSD 140X125.17,6.80/100			95	8,0	7,1	2.5/4
	RSD 140X125.11.80/100				12,7	11,4	4/10
160 x 110	RSD 160X110.17,6.80/100	140		85	9,1	6,3	2.5/4
	RSD 160X110.11.80/100				14,6	10,0	4/10
160 x 125	RSD 160X125.17,6.80/100			95	9,1	7,1	2.5/4
	RSD 160X125.11.80/100				14,6	11,4	4/10
160 x 140	RSD 160X140.17,6.80/100			100	9,1	8,0	2.5/4
	RSD 160X140.11.80/100				14,6	12,7	4/10

REDUCŢIE SCURTĂ „D”

SDR : 11; 17,6

* - PN pentru PE80 ; ** - PN pentru PE100

D x d [mm]	Cod	L [mm]	L_1 [mm]	L_2 [mm]	e_1 [mm]	e_2 [mm]	PN */** [bar]
180 x 140	RSD 180X140.17,6.80/100	150	30	100	10,2	8,0	2.5/4
	RSD 180X140.11.80/100				16,4	12,7	4/10
180 x 160	RSD 180X160.17,6.80/100	150		100	10,2	9,1	2.5/4
	RSD 180X160.11.80/100				16,4	14,6	4/10
200 x 160	RSD 200X160.17,6.80/100	160		110	11,4	9,1	2.5/4
	RSD 200X160.11.80/100				18,2	14,6	4/10
200 x 180	RSD 200X180.17,6.80/100	160		120	11,4	10,2	2.5/4
	RSD 200X180.11.80/100				18,2	16,4	4/10
225 x 180	RSD 225X180.17,6.80/100	170		120	12,8	10,2	2.5/4
	RSD 225X180.11.80/100				20,5	16,4	4/10
225 x 200	RSD 225X200.17,6.80/100	170		130	12,8	11,4	2.5/4
	RSD 225X200.11.80/100				20,5	18,2	4/10
250 x 225	RSD 250X225.17,6.80/100	185		145	14,2	12,8	2.5/4
	RSD 250X225.11.80/100				22,7	20,5	4/10
280 x 225	RSD 280X225.17,6.80/100	205		145	15,9	12,8	2.5/4
280 x 250	RSD 280X250.17,6.80/100	205		160	15,9	14,2	4/10
	RSD 280X250.11.80/100				25,4	22,7	2.5/4
315 x 280	RSD 315X280.17,6.80/100	220		170	17,9	15,9	4/10
	RSD 315X280.11.80/100				28,6	25,4	2.5/4

REDUCŢIE SCURTĂ „d”

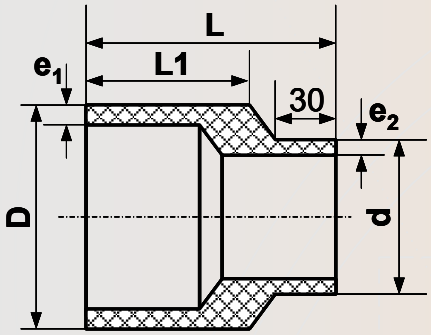

SDR : 11; 17,6

Cod:

RSd [ ] × [ ] . [ ] . [ ]

- 80 pentru PE80 / 100 pentru PE100
- SDR
- Diametru exterior redus ‘d’
- Diametru exterior ‘D’
- Reductie scurta ‘d’

* - PN pentru PE80 ; ** - PN pentru PE100

D x d [mm]	Cod	L [mm]	L_1 [mm]	L_2 [mm]	e_1 [mm]	e_2 [mm]	PN */** [bar]
75 x 50	RSd 75X50.17,6.80/100	110	67	30	4,3	2,9	2.5/4
	RSd 75X50.11.80/100				6,8	4,6	4/10
75 x 63	RSd 75X63.17,6.80/100	105			4,3	3,6	2.5/4
	RSd 75X63.11.80/100				6,8	5,8	4/10
90 x 63	RSd 90X63.17,6.80/100	120	75		5,1	3,6	2.5/4
	RSd 90X63.11.80/100				8,2	5,8	4/10
90 x 75	RSd 90X75.17,6.80/100	115			5,1	4,3	2.5/4
	RSd 90X75.11.80/100				8,2	6,8	4/10
110 x 63	RSd 110X63.17,6.80/100	140	85		6,3	3,6	2.5/4
	RSd 110X63.11.80/100				10,0	5,8	4/10
110 x 75	RSd 110X75.17,6.80/100	135			6,3	4,3	2.5/4
	RSd 110X75.11.80/100				10,0	6,8	4/10
110 x 90	RSd 110X90.17,6.80/100	125			6,3	5,1	2.5/4
	RSd 110X90.11.80/100				10,0	8,2	4/10
125 x 90	RSd 125X90.17,6.80/100	140	93		7,1	5,1	2.5/4
	RSd 125X90.11.80/100				11,4	8,2	4/10
125 x 110	RSd 125X110.17,6.80/100	130			7,1	6,3	2.5/4
	RSd 125X110.11.80/100				11,4	10,0	4/10
140 x 75	RSd 140X75.17,6.80/100	165	100		8,0	4,3	2.5/4
	RSd 140X75.11.80/100				12,7	6,8	4/10
140 x 90	RSd 140X90.17,6.80/100	155			8,0	5,1	2.5/4
	RSd 140X90.11.80/100				12,7	8,2	4/10
140 x 110	RSd 140X110.17,6.80/100	145			8,0	6,3	2.5/4
	RSd 140X110.11.80/100				12,7	10,0	4/10
140 x 125	RSd 140X125.17,6.80/100	135			8,0	7,1	2.5/4
	RSd 140X125.11.80/100				12,7	11,4	4/10
160 x 110	RSd 160X110.17,6.80/100	165	110		9,1	6,3	2.5/4
	RSd 160X110.11.80/100				14,6	10,0	4/10
160 x 125	RSd 160X125.17,6.80/100	155			9,1	7,1	2.5/4
	RSd 160X125.11.80/100				14,6	11,4	4/10
160 x 140	RSd 160X140.17,6.80/100	150			9,1	8,0	2.5/4
	RSd 160X140.11.80/100				14,6	12,7	4/10

REDUCŢIE SCURTĂ „d”

SDR : 11; 17,6

* - PN pentru PE80 ; ** - PN pentru PE100

D x d [mm]	Cod	L [mm]	L_1 [mm]	L_2 [mm]	e_1 [mm]	e_2 [mm]	PN */** [bar]
180 x 140	RSd 180X140.17,6.80/100	170	120	30	10,2	8,0	2.5/4
	RSd 180X140.11.80/100				16,4	12,7	4/10
180 x 160	RSd 180X160.17,6.80/100				10,2	9,1	2.5/4
	RSd 180X160.11.80/100				16,4	14,6	4/10
200 x 160	RSd 200X160.17,6.80/100	180	129		11,4	9,1	2.5/4
	RSd 200X160.11.80/100				18,2	14,6	4/10
200 x 180	RSd 200X180.17,6.80/100	170			11,4	10,2	2.5/4
	RSd 200X180.11.80/100				18,2	16,4	4/10
225 x 180	RSd 225X180.17,6.80/100	195	142		12,8	10,2	2.5/4
	RSd 225X180.11.80/100				20,5	16,4	4/10
225 x 200	RSd 225X200.17,6.80/100	185			12,8	11,4	2.5/4
	RSd 225X200.11.80/100				20,5	18,2	4/10
250 x 225	RSd 250X225.17,6.80/100	195	154		14,2	12,8	2.5/4
	RSd 250X225.11.80/100				22,7	20,5	4/10
280 x 225	RSd 280X225.17,6.80/100	225	167		15,9	12,8	2.5/4
280 x 250	RSd 280X250.17,6.80/100	210	165		15,9	14,2	4/10
	RSd 280X250.11.80/100				25,4	22,7	2.5/4
315 x 280	RSd 315X280.17,6.80/100	220	172		17,9	15,9	4/10
	RSD 315X280.11.80/100				28,6	25,4	2.5/4

ADAPTOR FLANŞĂ

SDR : 11; 17,6

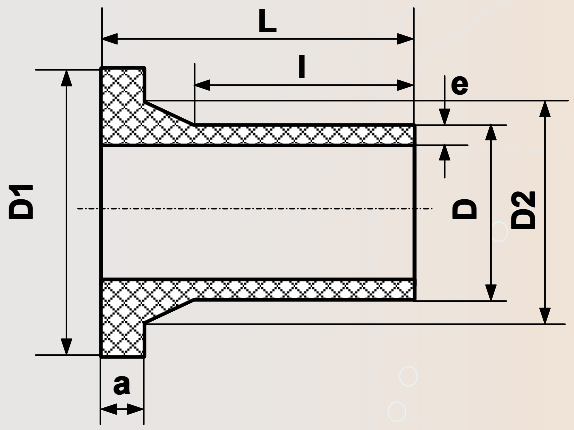

Cod:

AF [ ] . [ ] . [ ]

- AF – Adaptor flansa
- [ ] – Diametru exterior 'D'
- [ ] – SDR
- [ ] – 80 pentru PE80; 100 pentru PE100

* - PN pentru PE80 ; ** - PN pentru PE100

D [mm]	Cod	D_1 [mm]	D_2 [mm]	e [mm]	L [mm]	a [mm]	l [mm]	Masa [kg]	PN */** [bar]
40	AF 40.17,6.80/100	78	50	2,3	85	11	60	0,08	2.5/4
	AF 40.11.80/100			3,7				0,09	4/10
50	AF 50.17,6.80/100	88	61	3,0	85	12	58	0,10	2.5/4
	AF 50.11.80/100			4,6				0,12	4/10
63	AF 63.17,6.80/100	102	75	3,6	85	14	55	0,14	2.5/4
	AF 63.11.80/100			5,8				0,17	4/10
75	AF 75.17,6.80/100	122	89	4,3	110	16	75	0,24	2.5/4
	AF 75.11.80/100			6,8				0,29	4/10
90	AF 90.17,6.80/100	138	105	5,1	140	17	102	0,37	2.5/4
	AF 90.11.80/100			8,2				0,47	4/10
110	AF 110.17,6.80/100	158	125	6,3	160	18	121	0,48	2.5/4
	AF 110.11.80/100			10,0				0,67	4/10
125	AF 125.17,6.80/100	158	132	7,1	180	25	132	0,64	2.5/4
	AF 125.11.80/100			11,4				0,88	4/10
140	AF 140.17,6.80/100	180	155	8,0	200	25	132	0,75	2.5/4
	AF 140.11.80/100			12,7				1,05	4/10
160	AF 160.17,6.80/100	212	175	9,1	200	25	154	1,04	2.5/4
	AF 160.11.80/100			14,6				1,42	4/10
180	AF 180.17,6.80/100	212	186	10,2	200	30	156	1,16	2.5/4
	AF 180.11.80/100			16,4				1,60	4/10
200	AF 200.17,6.80/100	268	232	11,4	200	25	131	2,00	2.5/4
225	AF 225.17,6.80/100	268	235	16,6	200	32	140	1,92	2.5/4
	AF 225.11.80/100			20,5				2,50	4/10
250	AF 250.17,6.80/100	315	284	14,8	300	25	228	3,55	2.5/4

ADAPTOR FLANŞĂ SCURT

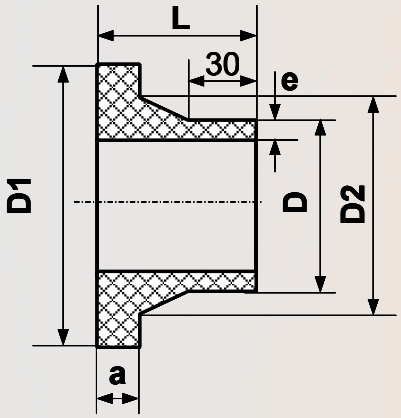

SDR : 11; 17,6

Cod:

AFS [ ] . [ ] . [ ]

- 80 pentru PE80
- 100 pentru PE100
- SDR
- Diametru exterior 'D'
- Adaptor flansa scurt

* - PN pentru PE80 ; ** - PN pentru PE100

D [mm]	Cod	D_1 [mm]	D_2 [mm]	e [mm]	L [mm]	a [mm]	Masa [kg]	PN */** [bar]
40	AFS 40.17,6.80/100	78	50	2,3	55	11	0,05	2.5/4
	AFS 40.11.80/100			3,7			0,06	4/10
50	AFS 50.17,6.80/100	88	61	3,0	57	12	0,07	2.5/4
	AFS 50.11.80/100			4,6			0,08	4/10
63	AFS 63.17,6.80/100	102	75	3,6	60	14	0,10	2.5/4
	AFS 63.11.80/100			5,8			0,12	4/10
75	AFS 75.17,6.80/100	122	89	4,3	65	16	0,14	2.5/4
	AFS 75.11.80/100			6,8			0,17	4/10
90	AFS 90.17,6.80/100	138	105	5,1	68	17	0,16	2.5/4
	AFS 90.11.80/100			8,2			0,23	4/10
110	AFS 110.17,6.80/100	158	125	6,3	69	18	0,18	2.5/4
	AFS 110.11.80/100			10,0			0,29	4/10
125	AFS 125.17,6.80/100	158	133	7,1	78	25	0,21	2.5/4
	AFS 125.11.80/100			11,4			0,34	4/10
140	AFS 140.17,6.80/100	180	155	8,00	76	25	0,26	2.5/4
	AFS 140.11.80/100			12,7			0,43	4/10
160	AFS 160.17,6.80/100	212	175	9,1	76	25	0,36	2.5/4
	AFS 160.11.80/100			14,6			0,50	4/10
180	AFS 180.17,6.80/100	212	186	10,2	74	30	0,40	2.5/4
	AFS 180.11.80/100			16,4			0,56	4/10
200	AFS 200.17,6.80/100	268	232	11,4	99	25	0,94	2.5/4
225	AFS 225.17,6.80/100	268	235	12,8	90	32	0,83	2.5/4
	AFS 225.11.80/100			20,5			1,63	4/10
250	AFS 250.17,6.80/100	315	284	14,2	102	25	1,91	2.5/4
280	AFS 280.17,6.80/100	320	290	15,9	83	25	1,91	2.5/4
315	AFS 315.17,6.80/100	320	335	17,6	84	26	2,60	2.5/4

ADAPTOR FLANŞĂ SUDAT

SDR : 11; 17,6

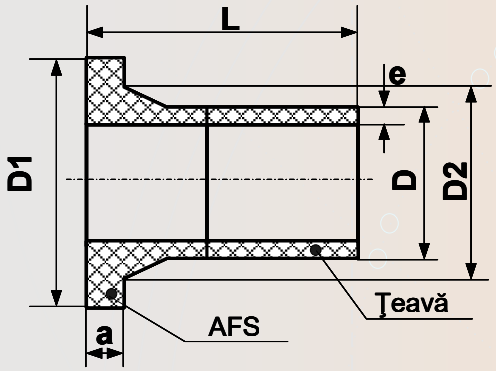

Cod:

AFSd [ ] . [ ] . [ ]

- 80 pentru PE80 / 100 pentru PE100
- SDR
- Diametru exterior 'D'
- Adaptor flansa sudat

* - PN pentru PE80 ; ** - PN pentru PE100

D [mm]	Cod	D_1 [mm]	D_2 [mm]	e [mm]	L [mm]	a [mm]	Masa [kg]	PN */** [bar]
200	AFSd 200.17,6.80/100	268	232	11,4	230	25	1,95	2.5/4
225	AFSd 225.17,6.80/100	268	235	13,4		32	2,85	2.5/4
	AFSd 225.11.80/100			20,5			3,50	4/10
250	AFSd 250.17,6.80/100	315	284	14,2	330	25	4,70	2.5/4
280	AFSd 280.17,6.80/100	320	290	15,9		25	5,50	2.5/4
315	AFSd 315.17,6.80/100	370	335	17,9		26	7,15	2.5/4

FLANŞĂ LIBERĂ din oţel

Pentru imbinarea ţevilor de gaz pentru PN10

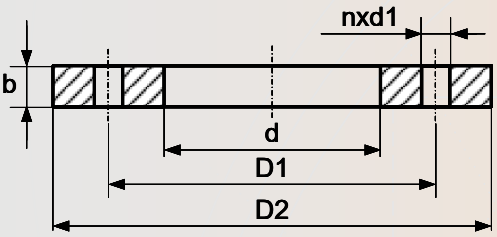

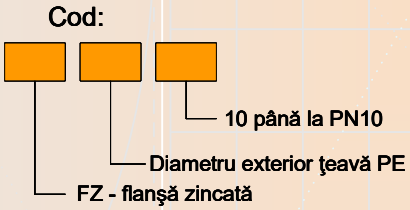

* - PN pentru PE80 ; ** - PN pentru PE100

D_{TvPE} [mm]	Cod	PN [bar]	D2±1,5 [mm]	d±1,5 [mm]	D1±1,5 [mm]	b±1,5 [mm]	nxd1 [mm]	Masa [kg]	DN [mm]
20	Fz.20.10	10	95	28	65	10	4x14	0,40	15
25	Fz.25.10		105	34	75			0,45	20
32	Fz.32.10		115	42	85			0,55	25
40	Fz.40.10		140	51	100		4x18	0,75	32
50	Fz.50.10		150	62	110			1,10	40
63	Fz.63.10		165	78	125	12		1,44	50
75	Fz.75.10		185	92	145			1,80	65
90	Fz.90.10		200	108	160	15	8x18	2,40	80
110	Fz.110.10		220	128	180			2,75	100
125	Fz.125.10			135				3,00	100
140	Fz.140.10		250	158	210			3,25	125
160	Fz.160.10		285	178	240	20	8x22	5,66	150
180	Fz.180.10		285	188				6,00	150
200	Fz.200.10		340	235	295			6,92	200
225	Fz.225.10			238				6,95	200
250	Fz.250.10		410	286	350	25	12x22	9,50	250
280	Fz.280.10			294				11,65	250
315	Fz.315.10		455	338	400			14,25	300

TRANZIŢIE OL/PE

CU CAPETELE DREPTE

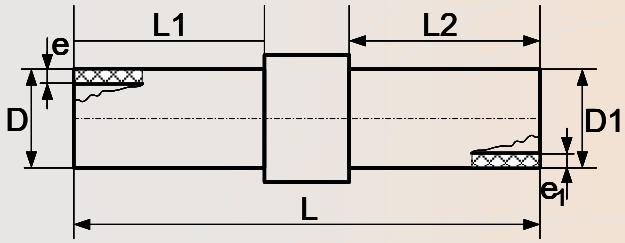

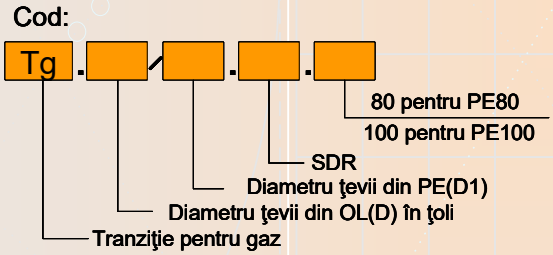

* - PN pentru PE80 ; ** - PN pentru PE100

Mărime	Cod	Dxe [mm]	D1xe1 [mm]	L [mm]	L1 [mm]	L2 [mm]	Nr. Desen	PN */** [bar]
½"/20	Tg. ½"/20.11.80/100	21,3x2,8	20x2,0	315	195	80		4/10
¾"/25	Tg. ¾"/25.11.80/100	26,9x2,65	25x2,3	335	195	90		4/10
1"/32	Tg. 1"/32.11.80/100	33,7x3,25	32x3,0	345	195	100		4/10
1 ¼"/40	Tg. 1 ¼"/40.11.80/100	42,4x3,25	40x3,7	355	195	100		4/10
½"/50	Tg. ½"/50.11.80/100	48,3x3,25	50x4,6	355	195	110		4/10
	Tg. ½"/50.17,6.80/100		50x2,9					2.5/4
2"/63	Tg. 2"/63.11.80/100	60,3x3,65	63x5,8	385	195	140		4/10
	Tg. 2"/63.17,6.80/100		63x3,6					2.5/4
2"/75	Tg. 2"/75.11.80/100	60,3x3,6	75x6,8	457	242	140	8.112.00	4/10
2 ½"/75	Tg. 2 ½"/75.11.80/100	76,1x3,65	75x6,8	455	245	140		4/10
	Tg. 2 ½"/75.17,6.80/100		75x4,3					2.5/4
3"/90	Tg. 3"/90.11.80/100	88,9x4,05	90x8,2	485	245	170		4/10
	Tg. 3"/90.17,6.80/100		90x5,1					2.5/4
4"/110	Tg. 4"/110.11.80/100	114,3x5,6	110x10	565	295	200		4/10
	Tg. 4"/110.17,6.80/100		110x6,6					2.5/4
4"/125	Tg. 4"/125.11.80/100	114,3x4,5	125x11,4					4/10
	Tg. 4"/125.17,6.80/100		125x7,1					2.5/4
4 ½"/125	Tg. 4 ½"/125.11.80/100	127x4	125x11,4					4/10
5"/140	Tg. 5"/140.11.80/100	139,7x5,0	140x12,7					4/10
	Tg. 5"/140.17,6.80/100		140x8,0					2.5/4

TRANZIŢIE OL/PE

CU CAPETELE DREPTE

* - PN pentru PE80 ; ** - PN pentru PE100

Mărime	Cod	Dxe [mm]	D1xe1 [mm]	L [mm]	L1 [mm]	L2 [mm]	Nr. Desen	PN */** [bar]
6”/140	**Tg. 6”/140.11.80/100**	168,3x8	140x12,7	605	297	200	8.113.00	4/10
5”/140	**Tg. 5”/140.11.80/100**	139,7x5,0		750	300	300	8.105.00	4/10
4”/160	**Tg. 4”/160.11.80/100**	114,3x9	160x14,6	845	420	265	8.082.00	4/10
6”/160	**Tg. 6”/160.11.80/100**	168,3x8	160x14,6	668	250		8.079.00	4/10
4”/180	**Tg. 4”/180.11.80/100**	114x9	180x16,4	735	315		8.097.00	4/10
6”/180	**Tg. 6”/180.11.80/100**	168x8		665	245		8.078.00	4/10
10”/180	**Tg. 10”/180.11.80/100**	273x10		690	270		8.099.00	4/10
6”/200	**Tg. 6”/200.11.80/100**	168x8	200x18,2	735	315		8.108.00	4/10
8”/200	**Tg. 8”/200.11.80/100**	219,1x8		665	250		8.077.00	4/10
6”/225	**Tg. 6”/225.11.80/100**	168x8	225x20,5	735	315		8.098.00	4/10
8”/225	**Tg. 8”/225.11.80/100**	219,1x8		665	245		8.076.00	4/10
8”/250	**Tg. 8”/250.11.80/100**		250x22,7	700	270		8.058.00	4/10
10”/250	**Tg. 10”/250.11.80/100**	273x10		673	250		8.083.00	4/10
12”/250	**Tg. 12”/250.11.80/100**	323,9x10		700	270		8.059.00	4/10
8”/280	**Tg. 8”/28011.80/100**	219,1x8	280x25,4	780	355	250	8.107.00	4/10
10”/280	**Tg. 10”/280.11.80/100**	273x10		710	285		8.075.00	4/10
10”/315	**Tg. 10”/315.11.80/100**		315x28,6	750	280		8.061.00	4/10
12”/315	**Tg. 12”/315.11.80/100**	323,9x10		655	275	200	8.074.00	4/10
10”/355	**Tg. 10”/355.11.80/100**	273x10	355x32,2	700	320		8.080.00	4/10
12”/355	**Tg. 12”/355.11.80/100**	323,9x10			280		8.062.00	4/10
13”/355	**Tg. 13”/355.11.80/100**	355,6x11		680	300		8.073.00	4/10
12”/400	**Tg. 12”/400.11.80/100**	323,9x10	400x36,3	785	375	220	8.109.00	4/10
13”/400	**Tg. 13”/400.11.80/100**	355,6x11		735	325		8.102.00	4/10
15”/400	**Tg. 15”/400.11.80/100**	406,4x12,5		700	290		8.072.00	4/10
15”/450	**Tg. 15”/450.11.80/100**		450x40,9	770	300	230	8.104.00	4/10
15”/500	**Tg. 15”/500.11.80/100**		500x45,5	800	330		8.114.00	4/10

TRANZIŢIE OL/PE

CU FILET CONIC EXTERIOR

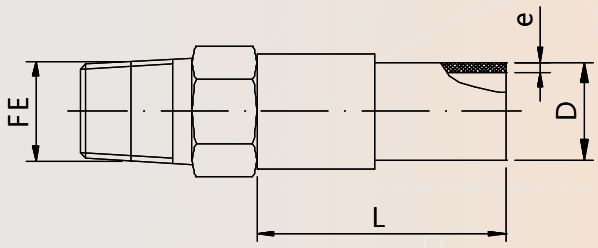

Cod:

Tg-FE - X / Y . ▭ . ▭

- 80 pentru PE80 / 100 pentru PE100
- SDR
- Diametru ţevii din PE(D)
- Diametru ţevii din OL în ţoli
- Tranziţie cu filet exterior pentru gaz

* - PN pentru PE80 ; ** - PN pentru PE100

Mărime FE/D	Cod	Dxe [mm]	L [MM]	PN */** [bar]
¾"/25	**Tg-FE-¾"/25.11.80/100**	25x2,3	150	4/10
1"/32	**Tg-FE-1"/32.11.80/100**	32x3.0		4/10
1 ¼"/40	**Tg-FE-1 ¼"/40.11.80/100**	40x3,7	170	4/10
1 ½"/50	**Tg-FE-1 ½"/50.11.80/100**	50x4,6		4/10
2"/63	**Tg-FE-2"/63.11.80/100**	63x5,8	180	4/10

TRANZIŢIE OL/PE

CU FILET CILINDRIC INTERIOR

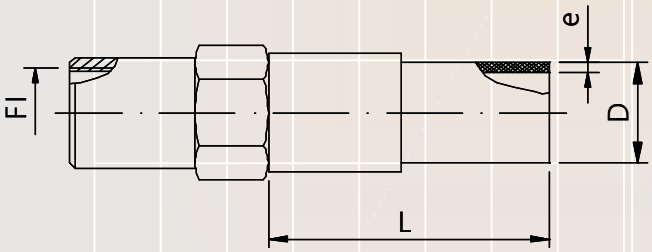

Cod:

Tg-FI - X / Y . ▭ . ▭

- 80 pentru PE80 / 100 pentru PE100
- SDR
- Diametru ţevii din PE(D)
- Diametru ţevii din OL în ţoli
- Tranziţie cu filet interior pentru gaz

* - PN pentru PE80 ; ** - PN pentru PE100

Mărime FI/D	Cod	Dxe [mm]	L [MM]	PN */** [bar]
¾"/25	**Tg-FI-¾"/25.11.80/100**	25x2,3	150	4/10
1"/32	**Tg-FI-1"/32.11.80/100**	32x3.0		4/10
1 ¼"/40	**Tg-FI-1 ¼"/40.11.80/100**	40x3,7	170	4/10
1 ½"/50	**Tg-FI-1 ½"/50.11.80/100**	50x4,6		4/10
2"/63	**Tg-FI-2"/63.11.80/100**	63x5,8	180	4/10

CAPĂT DE BRANŞAMENT NEANODIC

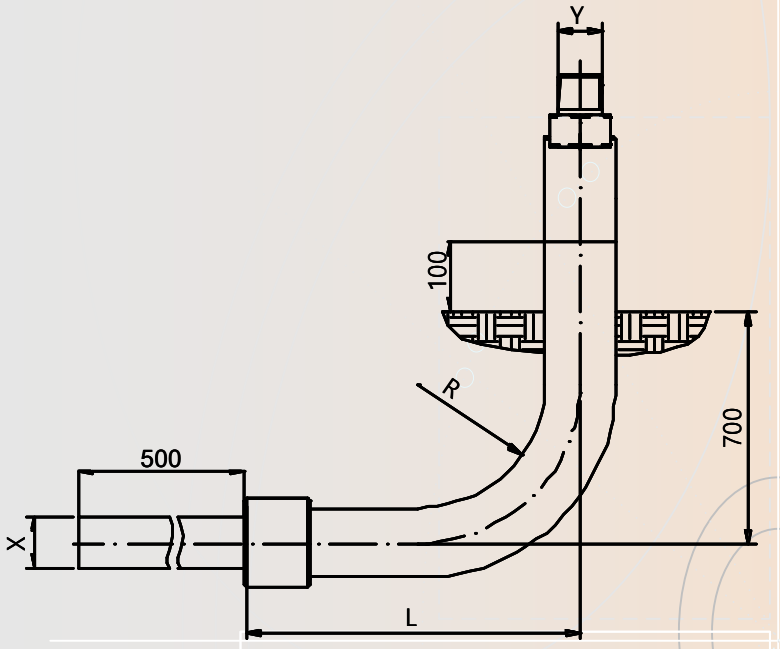

Cod:

CB NA X x Y - 00

- 00 — ansamblu
- Y — Filet cap bransament în ţoli
- X — Diametru ţevii din PEHD 80/100 SDR11
- CB NA — Capat bransament neanodic

* - PN pentru PE80 ; ** - PN pentru PE100

Ansamblu	Dimensiune X xY	L	R	PN */** [bar]
CB NA 25x½”-00/b	25x½”	528	300	4/10
CB NA 32x1”-00/b	32x1”	570	400	4/10
CB NA 40x1¼”-00/b	40x1¼”	592	450	4/10
CB NA 50x1½”-00/b	50x1½”	592	450	4/10

FITINGURI ELECTROFUZIUNE

MUFÃ ELECTROSUDABILÃ

GAZ PN10 PE80/PE100

Diametrul D [mm]	Lungime L [mm]
20	77
25	
32	
40	90
50	91
63	102
75	125
90	122
110	144
125	154
140	181
160	175
180	185
200	186
225	222
250	220
280	260
315	261
355	260
400	340
450	380
500	400
560	450
600	500

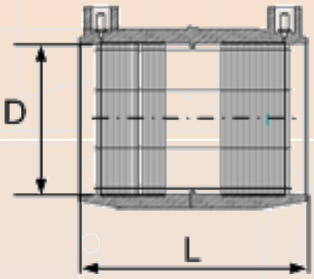

REDUCŢIE ELECTROSUDABILÃ

GAZ PN10 PE80/PE100

Diametrul Dxd [mm]	Lungime L [mm]
25x20	77
32x20	77
32x25	77
40x32	84
50x32	84
50x40	85
63x32	97
63x40	98
63x50	98
90x63	154
110x90	136
125x90	181
160x110	215
180x125	221

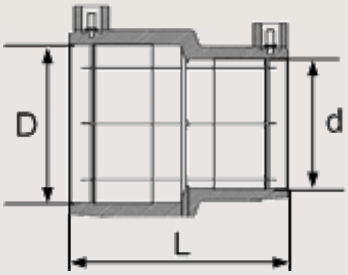

FITINGURI ELECTROFUZIUNE

CAPAC ELECTROSUDABIL

GAZ PN10 PE80/PE100

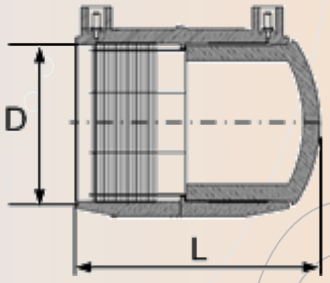

Diametrul D [mm]	Lungime L [mm]
20	82
25	82
32	84
40	97
50	101
63	115
75	125
90	138
110	164
125	175
140	236
160	202
180	214
200	215
225	222
250	220

COT ELECTROSUDABIL 45˚

GAZ PN10 PE80/PE100

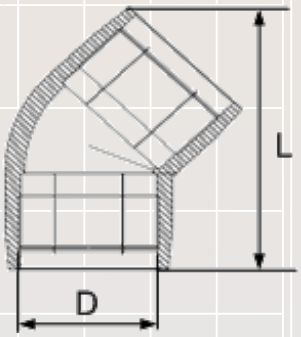

Diametrul D [mm]	Lungime L [mm]
32	95
40	108
50	124
63	145
75	165
90	192
110	213
125	240
160	320
180	325
225	400

FITINGURI ELECTROFUZIUNE

COT ELECTROSUDABIL 90˚

GAZ PN10 PE80/PE100

Diametrul D [mm]	Lungime L [mm]
32	82
40	82
50	84
63	116
75	116
90	139
110	150
125	194
160	205
180	228
225	284

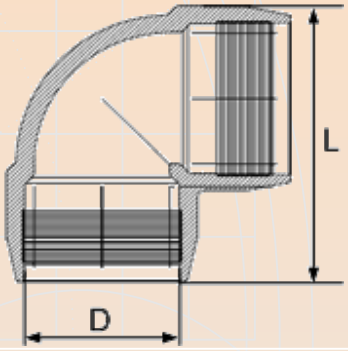

TEU EGAL ELECTROSUDABIL

GAZ PN10 PE80/PE100

Diametrul D1/D2 [mm]	L ; L1 [mm]	D [mm]
32	98/35	44
40	144/49	67
50	144/49	67
63	174/61	82
75	174/61	97
90	210/65	118
110	268/88	156
125	268/79	156
160	372/112	217
180	372/105	217
225	385/125	253

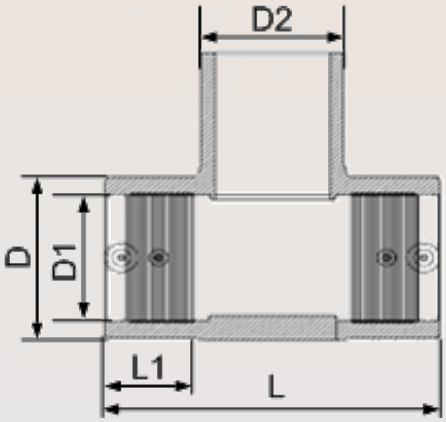

FITINGURI ELECTROFUZIUNE

TEU REDUS ELECTROSUDABIL

GAZ PN10 PE80/PE100

Diametrul D1XD2 [mm]	L ; L1 [mm]	D [mm]
32X20	98/35	44
32X25	98/35	44
50X40	144/49	67
90X63	210/65	118
110X63	265/88	154
110X90	265/88	154
125X63	266/79	157
125X90	266/79	157
160X110	367/112	213
180X125	372/112	213

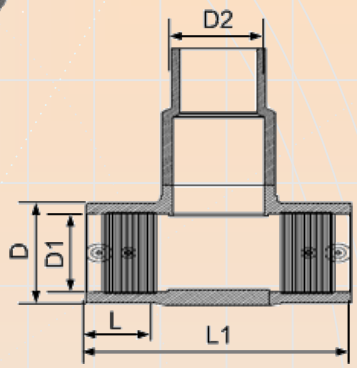

TEU BRANŞAMENT ELECTROSUDABIL CU COLIER (40-90mm)

GAZ PN10 PE80/PE100

Diametrul exterior [mm]	L [mm]	H [mm]
40X20	105	110
40X25		
40X32		
50X20		
50X25		
50X32		
63X20	105	119
63X25		
63X32		
63X40	165	155
63X63		
75X20	105	110
75X25		
75X32		
75X40	165	152
75X63		
90X20	105	110
90X25		
90X32		
90X40	165	152
90X63		

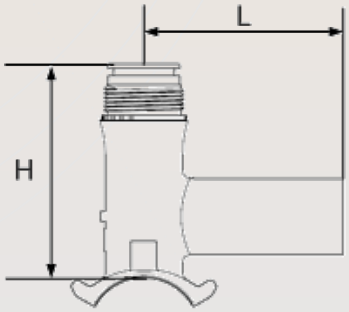

FITINGURI ELECTROFUZIUNE

TEU BRANŞAMENT ELECTROSUDABIL CU COLIER (110-225mm)

GAZ PN10 PE80/PE100

Diametrul exterior [mm]	L [mm]	H [mm]
110X20	105	117
110X25		
110X32		
110X40	165	176
110X63		
125x20	105	117
125x25		
125x32		
125x40	165	112
125x63		
160x20	105	122
160x25		
160x32		
160x40	165	182
160x63		
180x20	105	122
180x25		
180x32		
180x40	165	183
180x63		
200X20	105	122
200X25		
200X32		
200X40	165	183
200X63		
225X40	165	183
225X63		

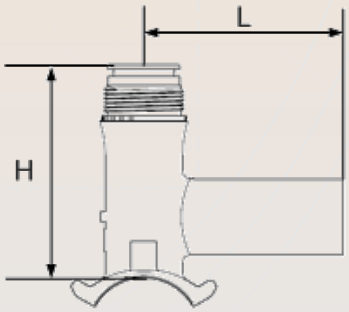

FITINGURI ELECTROFUZIUNE

TEU BRANŞAMENT ELECTROSUDABIL FĂRĂ COLIER (63-355mm)

GAZ PN10 PE80/PE100

Diametrul exterior [mm]	L [mm]	H [mm]
63X20	105	119
63X25		
63X32		
63X40	165	155
63X63		
75x20	105	110
75x25		
75x32		
75x40	165	152
75x63		
90x20	105	110
90x25		
90x32		
90x40	165	152
90x63		
110x20	105	117
110x25		
110x32		
110x40	165	177
110x63		
125X20	105	117
125X25		
125X32		
125X40	165	112
125X63		
160X20	105	122
160X25		
160X32		
160X40	165	182
160X63		
180X20	105	122
180X25		
180X32		
180X40	165	183
180X63		

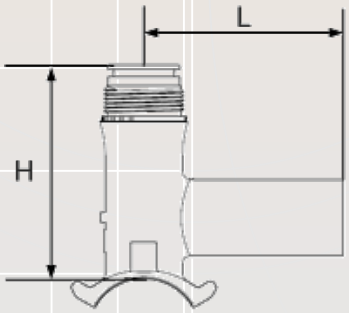

Diametrul exterior [mm]	L [mm]	H [mm]
200X20	105	122
200X25		
200X32		
200X40	165	183
200X63		
225x20	105	122
225x25		
225x32		
225x40	165	183
225x63		
250x20	105	122
250x25		
250x32		
250x63	165	183
280x20	85	100
280x25		
280x32		
280x63	165	183
315X20	85	100
315X25		
315X32		
315X63	165	183
355X20	85	100
355X25		
355X32		
355X63	165	183

FITINGURI ELECTROFUZIUNE

ŞA BRANŞAMENT ELECTROSUDABILĂ CU COLIER

GAZ PN10 PE80/PE100

Diametrul [mm]	H [mm]	h [mm]	E [mm]
90X90	124	84	154
110X90	121		180
125X90	114		180
160X90	110		236
180X90	100		236
200X90	115		262
225X90	113		291
250X90	120		317
160X110	131	98	236
180X110	121		236
180X125	121		236
225X125	123		327
250X125	110		327

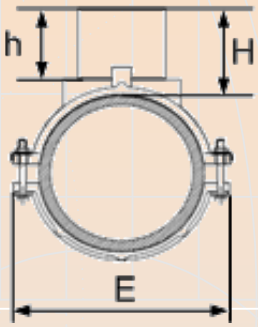

ŞA BRANŞAMENT ELECTROSUDABILĂ FĂRĂ COLIER

GAZ PN10 PE80/PE100

Diametrul [mm]	H [mm]	h [mm]	E [mm]
63X63	107	75	77
75X63			88
90X63	98		96
110X63	110		106
125X63	102		
160X63	114		112
180X63	104		
200X63			
225X63			
250X63			
280X63			
315X63			
355X63			

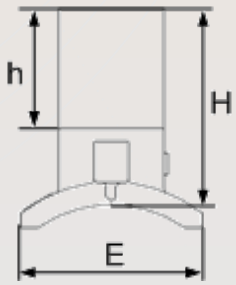

FITINGURI ELECTROFUZIUNE

MUFĂ DE TRANZIŢIE CU FILET INTERIOR

GAZ PN10 PE80/PE100

Diametrul D [mm]	Lungime L [mm]
25x¾”	115
32x1”	106
40x1 ¼”	133
40x1 ½”	116
50x1 ½”	148
63x2”	155
75x2 ½”	160
90x3”	170
110x4”	185

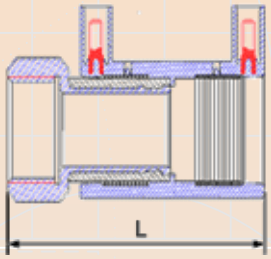

MUFĂ DE TRANZIŢIE CU FILET EXTERIOR

GAZ PN10 PE80/PE100

Diametrul D [mm]	Lungime L [mm]
25x¾”	124
32x1”	114
40x1”	126
40x1 ½”	126
40x1 ¼”	142
50x1”	134
50x1 ½”	162
50x1 ¼”	136
63x1 ½”	154
63x2”	167
75x2 ½”	170
90x3”	180
110x4”	195

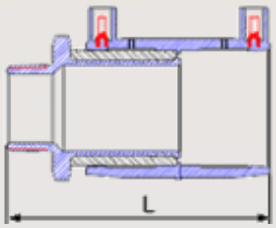

FITINGURI ELECTROFUZIUNE

COT TRANZIŢIE 90˚ CU FILET INTERIOR

GAZ PN10 PE80/PE100

Diametrul D [mm]	Lungime L [mm]
32x1”	110
40x1 ¼”	110
40x1 ½”	143
50x1 ½”	148
63x1 ½”	171
63x2”	175
75x2 ½”	185
90x3”	192
110x4”	214

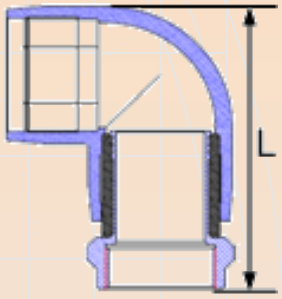

COT TRANZIŢIE 90˚ CU FILET EXTERIOR

GAZ PN10 PE80/PE100

Diametrul D [mm]	Lungime L [mm]
32x1”	118
40x1”	151
40x1 ½”	153
40x1 ¼”	142
50x1”	161
50x1 ½”	162
50x1 ¼”	153
63x1 ½”	182
63x2”	
75x2 ½”	
90x3”	
110x4”	

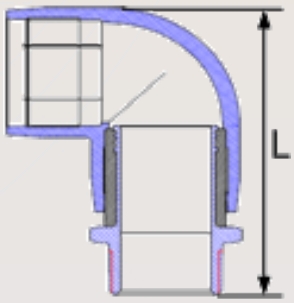

FLANŞĂ LIBERĂ OL-PP

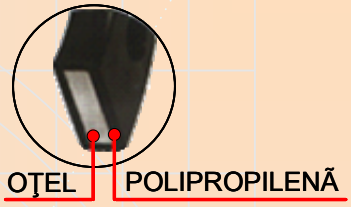

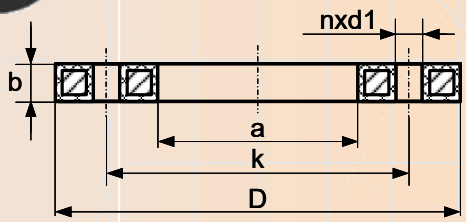

GAZ PN10/PN16

d [mm]	Cod	PN [bar]	D [mm]	a [mm]	k [mm]	b [mm]	nxd1 [mm]	Masa [kg]
20	Fz.20.16	16	95	28	65	12	4x12	0,244
25	Fz.25.16	16	105	34	75	12	4x12	0,308
32	Fz.32.16	16	115	42	85	16	4x12	0,555
40	Fz.40.16	16	140	51	100	16	4x16	0,835
50	Fz.50.16	16	150	62	110	18	4x16	1,015
63	Fz.63.16	16	165	78	125	18	4x16	1,174
75	Fz.75.16	16	188	92	145	18	4x16	1,506
90	Fz.90.19	16	204	108	160	20	8x16	1,673
110	Fz.110.16	16	224	128	180	20	8x16	1,940
125	Fz.125.16	16	224	135	180	20	8x16	1,785
140	Fz.140.16	16	252	158	210	24	8x16	2,981
160	Fz.160.16	16	285	178	240	24	8x20	3,898
180	Fz.180.16	16	285	188	240	24	8x20	3,560
200	Fz.200.10	10	340	235	295	27	8x20	5,713
200	Fz.200.16	16	340	235	295	27	12x20	5,401
225	Fz.225.10	10	340	238	295	27	8x20	5,630
225	Fz.225.16	16	340	238	295	27	12x20	5,268
250	Fz.250.10	10	395	288	350	32	12x20	7,727
250	Fz.250.16	16	419	288	355	32	12x24	10,530
280	Fz.280.10	10	395	294	350	32	12x20	7,354
280	Fz.280.16	16	419	294	355	32	12x24	9,995
315	Fz.315.10	10	445	338	400	34	12x20	9,826
315	Fz.315.16	16	478	338	410	34	12x24	13,650
355	Fz.355.10	10	514	376	460	42	16x20	19,470
355	Fz.355.16	16	532	376	470	42	16x24	22,20
400	Fz.400.10	10	571	430	515	40	16x24	21,58
400	Fz.400.16	16	592	430	525	46	16x27	28,08
450	Fz.450.10	10	678	517	620	45	20x24	35,01
500	Fz.500.10	10	688	533	620	45	20x24	34,62
560	Fz.560.10	10	799	618	725	50	20x27	49,76
630	Fz.630.10	10	799	645	725	50	20x27	41,08

FITINGURI INJECTATE

COT LA 45˚injectat execuţie lungă

PE100 - PN10/PN16

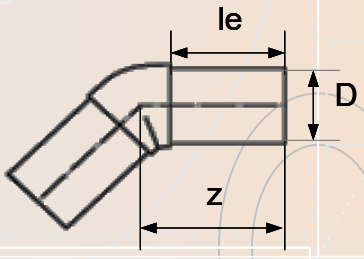

Diametrul [mm]	le [mm]	z [mm]	D [mm]
40	55	96	40
50	60	78	50
63	65	90	63
75	70	90	75
90	80	105	90
110	90	122	110
125	95	135	125
160	138	185	160
180	138	190	180
200	150	205	200
225	150	210	225
250	130	220	250
280	140	230	280
315	150	250	315

COT LA 90˚injectat execuţie lungă

PE100 - PN10/PN16

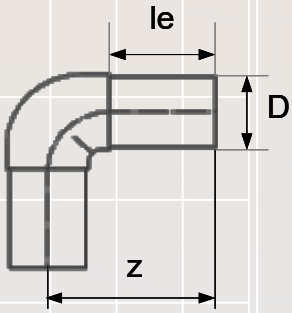

Diametrul [mm]	le [mm]	z [mm]	D [mm]
40	55	108	40
50	80	112	50
63	80	120	63
75	90	135	75
90	90	145	90
110	100	165	110
125	100	173	125
160	138	234	160
180	138	245	180
200	150	265	200
225	150	280	225
250	130	300	250
280	140	330	280
315	150	380	315

FITINGURI INJECTATE

TEU EGAL injectat execuţie lungă

PE100 - PN10/PN16

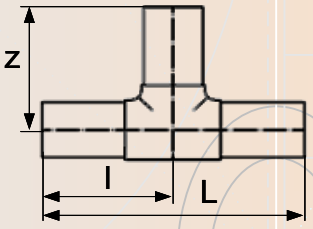

Diametrul [mm]	l [mm]	L1 [mm]	z [mm]
20	106	37	52
25	120	40	60
32	136	44	68
40	161	49	79
50	188	57	95
63	216	60	108
75	255	67	128
90	272	77	135
110	318	87	159
125	344	97	172
140	392	100	196
160	408	101	205
180	525	140	262
200	500	122	250
225	555	127	276
250	575	127	288
280	615	132	308
315	695	150	346

TEU REDUS injectat execuţie lungă

PE100 - PN10/PN16

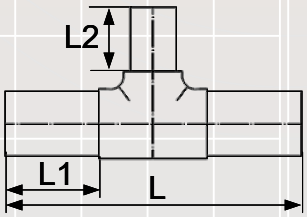

Diametrul [mm]	L [mm]	L1 [mm]	L2 [mm]
63x50	215	63	56
75x32	256	70	46
75x50	253	70	56
75x63	255	70	63
90x50	272	79	58
90x63	272	79	65
90x75	272	73	68
110x63	320	87	65
110x75	309	82	70
110x90	318	86	80
125x110	341	90	83
160x63	343	98	65
160x75	343	98	74
160x90	408	101	79
160x110	408	101	85
180x160	411	105	94
225x75	441	120	75
225x90	555	127	80
225x110	555	127	85
225x160	555	127	105
225x180	543	132	132

FITINGURI INJECTATE

CAPAC injectat execuţie lungă

PE100 - PN10/PN16

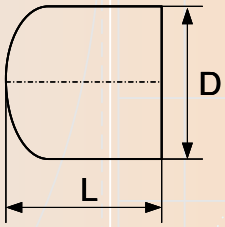

Diametrul D [mm]	Lungime L [mm]
40	61
50	70
63	82
75	92
90	100
110	120
125	126
140	136
160	150
180	160
200	175
225	200
250	220
280	240
315	262

REDUCŢIE injectată execuţie lungă

PE100 - PN10/PN16

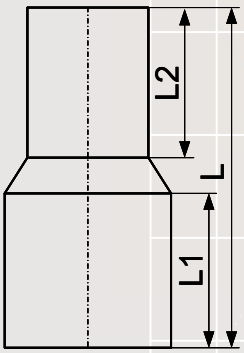

Diametrul [mm]	L [mm]	L1 [mm]	L2 [mm]
63x25	133	65	45
63x32	133	65	50
63x40	130	65	50
63x50	130	65	55
75x32	150	74	50
75x40	142	74	50
75x50	145	74	55
90x50	157	83	55
90x63	165	83	65
90x75	165	83	74
110x50	178	90	55
110x63	178	90	60
110x75	187	90	73
110x90	193	90	80
125x63	193	90	63
125x75	193	90	70
125x90	200	90	80
125x110	190	90	90
140x90	207	95	84

Diametrul [mm]	L [mm]	L1 [mm]	L2 [mm]
140x110	207	95	90
140x125	207	95	98
160x90	223	105	82
160x110	226	105	93
160x125	226	105	95
160x140	220	105	95
180x125	242	112	90
180x140	218	100	83
180x160	220	105	103
200x140	240	110	100
200x160	243	110	103
200x180	277	140	125
225x160	260	112	105
225x180	263	120	118
225x200	260	120	115
250x180	280	130	105
250x200	277	130	102
315x225	320	150	130
315x250	335	150	130

Lista de referinţă a lucrărilor în domeniul fluidelor petroliere, realizate cu ţeavă livrată de SC Palplast SA-Sibiu.

În perioada 1998 -2010, s-au executat pentru SNP PETROM – OMV şi alţi beneficiari , împreună cu Plastinvest-Ploiesti firmă de construcţii şi Comproiect Institutul de proiectări- Ploieşti, principalele lucrări din ţevi de polietilenă de înaltă densitate (HDPE 100 aditivată suplimentar),produse de Palplast SA. Sibiu.

1. Conducta transport apa de zacamint Dep. Plai - P8 Plai S.P. Baicoi din HDPE 100, DN 160, PN 16 (S.P Boldesti)-sucursala Petrom Ploiesti - punerea în functiune (pif) : iunie 1998.
2. Instalatie distributie si injectie apa de zacamint P28 Ciuperceni si conducta injectie din HDPE 100 DN 160, PN 16 (S.P. Videle) sucursala Petrom Videle -pif iunie 1998.
3. Conducta transport amestec titei -apa de zacamint P34-P39 Talpa, din HDPE 100, DN 200, PN16, L= 1100 m. (S.P Videle)-sucursala Petrom Videle - pif iunie 1998.
4. Conducte amestec sonde - parc, din HDPE 100,DN 90,PN 16, L=8000m (S.P.Bolintin) sucursala Petrom Videle,pif.septembrie 1998.
5. Conducta transport titei-apa de zacamint si gaze, din HDPE 100 si PE 80 DN 110,PN 16 , L= 2x 1600 m.(SP. Bolintin) sucursala Petrom Videle - pif.iulie 1999.
6. Conducta transport apa de zacamint F.F.R. Oprisenesti , din HDPE 100, DN 200,PN 10, L= 1200m (SP. Braila) sucursala Petrom Braila -pif. mai 1999.
7. Conducta transport titei P11 - dep.9 Poeni din HDPE 100, DN 200, PN 16, L= 2650m (S.P.Poeni) sucursala Petrom Videle pif. decembrie 1999.
8. Conducta transport titei P9 - Dep.9 Poeni din HDPE 100, DN 160, PN 16 , L=3600m(S.P.Poeni) sucursala Petrom Videle pif februarie 2000.
9. Conducta transport amestec titei - apa de zacamint P3 Samara - St. MTT Poiana Lacului: tonson II din HDPE 100 , DN 160, PN 16 , L= 2500m (S.P. Pitesti) sucursala Petrom Pitesti pif. decembrie 1999.
10. Conducte amestec Sonde 567,559,560 - P5 Stancuta , din HDPE 100 DN 90, PN 16 , L= 900 m (S.P. Braila)- sucursala Petrom Braila -pif decembrie 1999.
11. Conducta de evacuare titei- brut de la parc 28 Ciuperceni la depozit 26 Blejesti , din HDPE 100, DN 160 ,PN 25, L=6000 m.si 20 m. by-pass cercetare (S.P Videle)- sucursala Petrom Videle ,pif în luna decembrie. 2000.
12. Conducta HDPE 100 ,P5-Depozit Oprisenesti , DN 160 ,PN 25, L= 1600 m, (S.P. Braila) sucursala Petrom Braila - pif. 31.10.2000
13. Conducta din HDPE 100, P18 - Depozit Bordeiu-Verde, Dn 160, PN 25, L=1200 m, (S.P.Braila) - sucursala Petrom Braila - pif. 31.10.2000
14. Conducta etalonare titei V101B si V101C Parc 16 - Parc21- Bacea , din HDPE 100 ,Dn 75 , PN 16 , L=4000 m. (S.P Ciuresti) - sucursala Petrom Pitesti- pif.iunie 2000.
15. Conducta transport titei Parc 16 Bacea - Lact Badesti, din HDPE 100 ,DN 4" (125) , PN 16 , L=6000m (S.P Ciuresti) - sucursala Petrom Pitesti-pif. nov.2000
16. Conducta transport titei Parc 21- Parc 16 Bacea , din HDPE 100, DN 4,, (125) , PN 16 , L= 2000 m. (S.P. Ciuresti) -sucursala Petrom Pitesti - pif.iunie 2000
17. Coducta amestec titei - apa de zacamint la sonda 610 Independenta , din HDPE 100 ,DN 90 , PN 16, L= 270m. (S.P.Braila) sucursala Petrom Braila - pif. dec. 2000.
18. Conducta pompare titei de la P15- Oprisenesti la Dep. Oprisenesti, din HDPE 100 , DN 160 ,PN 25 L= 800 m.(S.P. Braila) sucursala Petrom Braila-pif. aprilie 2001
19. Conducta pompare titei de la P4 Oprisenesti la Dep. Oprisenesti, din HDPE 100, DN 160, PN 25 L=3400 m. (S. P. Braila) sucursala Petrom Braila -pif iulie 2001.
20. Modernizare sistem pompare sonda 452 - Parc 5 Stancuta, din HDPE 100 , DN 90 , PN 16 L=2400m. (S.P. Braila) sucursala Petrom Braila - pif. iulie 2001.
21. Modernizare sistem pompare sonda 544 - Stancuta, din HDPE 100 , DN 75 , PN 16, L= 464 m.(S.P. Braila) sucursala Petrom Braila - pif. sept. 2001.
22. Modernizare sistem pompare sonda 550 -Stancuta , din HDPE 100 , DN 75 , PN 16., L=500 m. (S. P. Braila) sucursala Petrom Braila - pif. sept. 2001.

23. Conducta sonda 1328 În dependenta, dinHDPE 100 , DN 75, PN 16, L= 300 m. (S. P. Braila) sucursala Petrom Braila - pif. sept. 2001.
24. Conducta sonda 1331 Îndependenta , din HDPE 100 , DN 75 , PN 16 , L= 500 m(S.P. Braila) sucursala Petrom Braila - pif. sept. 2001.
25. Conducta transport sonda 557 Stancuta,din HDPE 100,DN 90,PN 16,SDR 11, L=700 m (S.P Braila) sucursala Petrom Braila –pif.mai 2004.
26. Conducta sonda P11-Bordeiul Verde, din HDPE 100, DN 125,PN 16,L=900m(S.P Braila) sucursala Petrom Braila –pif.iulie 2004
27. Conducta apa sarata P4-P2 , din HDPE 100, DN 160 , PN 25 , SDR 7,4 L=1576 m (S.P Braila) sucursala Petrom Braila – pif.septembrie 2004
28. Modernizare conducta transport apa sarata in amestec cu titei – P11 Bordeiul Verde din HDPE 100 DN125 ,PN 16, L=2100m (S. P. Braila) sucursala Petrom Braila – pif 2005.
29. Conducta amestec sonda 2843 la parc 6 Mosoaia , S.P Pitesti, sucursala Petrom Pitesti, din HDPE 100, DN 90,PN 25, SDR 7,4 L=390 m-pif august 2005
30. Conducta transport amestec titei apa de zacamint, zacamint Talpa ,S.P Videle, sucursala Petrom Videle , HDPE 100, DN 110 , PN 25, SDR 7,4 L=4800m pif 2006
31. Conducta amestec a sondei 3369 Cocu ,S.P Pitesti, sucursala SC.Petrom Pitesti, HDPE 100, DN 90,PN 16, SDR 11, L = 696 m, pif 2006
32. Conducta amestec titei brut cu apa de zacamint : S. P Videle , sucursala Petrom Videle,HDPE 100, DN 90, PN 25 , SDR 7,4 L= 2600m, pif.2006
33. Conduta amestec titei brut – apa de acamint la sondele: 2250;287;452;2496 , sector Ciuresti SNP Petrom Pitesti , HDPE 100, DN 90 , PN 20 , SDR 9, L=3605m, pif. 2006
34. Conduta amestec titei brut – apa de acamint la sondele: 2250;287;452;2496 , sector Ciuresti loc. Icoana , SNP Petrom Pitesti , HDPE 100, DN 90 , PN 20 , SDR 9, L=1956m, pif. 2006
35. Conducta apa sarata + titei brut , sondele : 240,1663,1439 sector Preajba Sud, HDPE 100,DN 90 PN 25 , SDR 7,4 ,L=774 m ,pif 2006
36. Conducta apa sarata + titei brut : sonda 10 , Glavacios , HDPE 100,DN 140, SDR 7,4 L= 2613 m , pif.2006
37. Conducta apa + titei: Schela Mosoaia, Parc Mosoaia,SNP Petrom Pitesti ,HDPE 100,DN 180 SDR7,4 L= 4024 m , pif. 2007.
38. Conducta apa+titei: Ianca – Oprisenesti , SNP. Petrom Braila,HDPE 100, DN 90, SDR 9 L= 6741m, pif. 2007
39. Conducta amestec apa + titei brut: Schela Moinesti , SNP Petrom Targoviste, HDPE 100,DN 180 , SDR 7,4 ,PN 25, L= 5400 m. pif. iulie 2007.
40. Conducta amestec apa + titei brut Schela Oprisenesti , SNP Petrom Braila, sonda 621, HDPE 100 , DN 140 , SDR 7,4 PN 25 , L = 1700 m., pif. oct. 2007.
41. Conducta amestec apa + titei brut Schela Pitesti , SNP Petrom Pitesti, HDPE 100 , DN 90 , SDR 7,4 PN 25 , L = 640 m., pif. nov 2007
42. Conducta amestec apa + titei brut ; Potlogi–Corbii Mari Schela Pitesti , SNP Petrom Pitesti,HDPE 100,DN 180, SDR 7,4 PN 25 ,L=1059 m, pif.iul.2008
43. Conducta amestec apa +titei brut : Videle ,SNP Petrom Videle , HDPE 100,DN 90 SDR 17,PN 10, L=2077 m , pif. sept .2008.
44. Conducta amestec ap + titie brut: Viselel,SNP Petrom Videlel, HDPE 100, DN 90 , SDR 9 PN 20, L=3108 m.pif. sept. 2008.
45. Conducta transport apa sarata 70% , Ocnele Mari –Rm-Vilcea, HDPE 100, DN 110, SDR 11, PN 16,L = 1500 m,pif .mai 2010.

Date necesare proiectării reţelelor de ţevi din polietilenă PEHD utilizate în industria petrolieră de extracţie:

Pentru a putea recomanda ***tipul optim de ţeavă din polietilenă*** din punct de vedere al grosimii de perete (SDR) şi duratei estimate de viaţă, pentru aplicaţiile mai sus amintite ***solicităm*** beneficiarilor noştri următoarele ***date tehnologice*** :

- ► presiunea maximă de operare a fluidului petrolier;
- ► temperatura maximă de operare a fluidului petrolier;
- ► concentraţia ţiţeiului brut în amestecul CR-OIL , ape de zăcământ şi în apele de injecţie;
- ► concentraţia de hidrocarburi aromatice în CR-OIL şi tipul lor:
  - • tipul petrolului : uşor sau greu;
- ► dacă există creşteri accidentale de presiune pentru dislocarea dopurilor de parafină în cazul ţiţeiurilor parafinoase;
- ► ce substanţe chimice (tipul lor) se adaugă ţiţeiurilor parafinoase în cazul formării dopurilor de ţiţei pentru fluidizarea acestora;
- ► dacă se încălzeşte fluidul petrolier pentru fluidizarea dopurilor de ţiţei parafinos şi care este temperatura maximă de încălzire;
- ► procedeul de extracţie:
  - • prin combustie (la temperatură).
  - • prin injecţie la temperatură normală.
- ► buletine de analiză a fluidului petrolier:
  - • ţiţei şi ape de zăcământ sau injecţie.
- ► tipul solului în care se pozează reţeaua din HDPE:
  - • sol contaminat sau necontaminat cu hidrocarburi aromatice.
- ► studiu de zăcământ privind vechimea zăcământului şi prognoza evoluţiei concentraţiei de CR-OIL din amestecul apă de zăcământ - CR-OIL;
- ► modalitatea de conectare la reţeaua existentă;
- ► reţelele de transport pentru fluide petroliere în industria de extracţie se montează doar subteran la o adâncime sub cota de îngheţ aferentă fiecărei locaţii.

ŢEVI DIN POLIETILENÃ DE ÎNALTÃ DENSITATE PE100 PENTRU TRANSPORTUL FLUIDELOR DIN INDUSTRIA PETROLIERÃ DE EXTRACŢIE

Conform ISO 4065 şi EN 1220 1/2

Diametru exterior nominal Dn [mm]	SDR 17 PN 10 bar		SDR 13,6 PN 12,5 bar		SDR 11 PN 16 bar		SDR 9 PN 20 bar		SDR 7,4 PN 25 bar	
	e_n [mm]	Masa [kg]	e_n [mm]	Masa [kg]	e_n [mm	Masa [kg]	e_n [mm	Masa [kg]	e_n [mm]	Masa [kg]
20	2,0	0,116	2,0	0,116	2,0	0,116				
25	2,0	0,148	2,0	0,148	2,3	0,170				
32	2,0	0,226	2,4	0,234	3,0	0,281				
40	2,4	0,293	3,0	0,360	3,7	0,433	4.5	0.516	5.5	0.613
50	3,0	0,451	3,7	0,553	4,6	0,670	5.6	0.804	6.9	0.959
63	3,8	0,718	4,7	0,881	5,8	1,063	7.1	1.28	8.6	1.511
75	4,5	1,024	5,6	1,249	6,8	1,484	8,4	1,771	10,3	2,135
90	5,4	1,473	6,7	1,789	8,2	2,150	10,1	2,554	12,3	3,061
110	6,6	2,190	8,1	2,649	10,0	3,187	12,3	3,793	15,1	4,583
125	7,4	2,793	9,2	3,412	11,4	4,133	14,0	4,890	17,1	6,004
140	8,3	3,508	10,3	4,275	12,7	5,155	15,7	6,146	19,2	7,296
160	9,5	4,580	11,8	5,583	14,6	6,768	17,9	8,007	21,9	9,501
180	10,7	5,793	13,3	7,086	16,4	8,554	20,1	10,130	24,6	12,011
200	11,9	7,148	14,7	8,690	18,2	10,549	22,4	12,526	27,4	14,859
225	13,4	9,067	16,6	11,036	20,5	13,353	25,2	15,855	30,8	18,781
250	14,8	11,111	18,4	13,594	22,7	16,422	27,9	19,486	34,2	23,183
280	16,6	13,959	20,6	17,033	25,4	20,588	31,3	23,728	38,3	28,198
315	18,7	17,677	23,2	21,587	28,6	26,061	35,2	30,019	43,1	35,696
355	21,1	22,499	26,1	27,371	32,2	33,083	39,7	38,144	48,5	45,273
400	23,7	28,433	29,4	34,709	36,3	42,000	44,7	48,392	54,7	57,517
450	26,7	36,024	33,1	43,964	40,9	53,184				
500	29,7	44,510	36,8	54,248	45,4	65,626				
560	33,2	55,762	41,2	68,061	50,8	85,503				
630	37,4	72,046	46,3	87,642	57,2	108,864				

Colaci sau bare.
Bare L=13,4ml

COT 15°

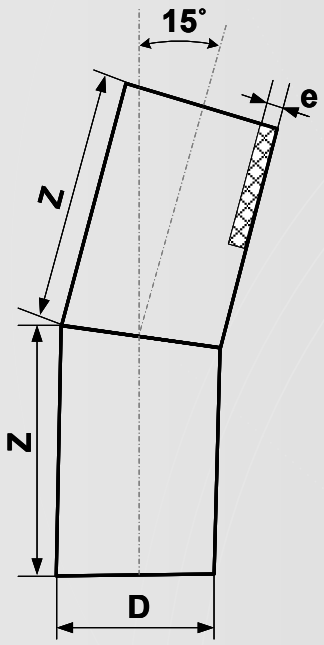

Execuţie din segmente de ţeavă sudate cap la cap
SDR : 7,4; 9.

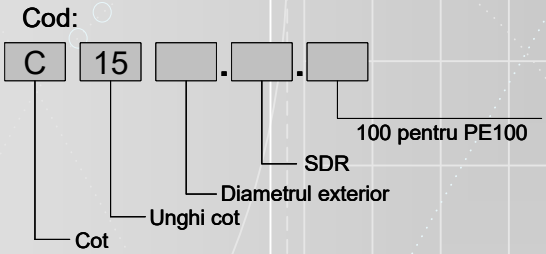

D [mm]	Cod	e [mm]	Z [mm]	Masa [kg]	PN [bar]
90	C15 90.9.100	10,1	256	1,33	20
	C15 90.7,4.100	12,3		1,60	25
110	C15 110.9.100	12,3	258	1,98	20
	C15 110.7,4.100	15,1		2,38	25
125	C15 125.9.100	14,0	258	2,56	20
	C15 125.7,4.100	17,1		3,12	25
140	C15 140.9.100	15,7	260	3,34	20
	C15 140.7,4.100	19,2		3,96	25
160	C15 160.9.100	17,9	260	4,31	20
	C15 160.7,4.100	21,9		5,14	25
180	C15 180.9.100	20,1	262	5,48	20
	C15 180.7,4.100	24,6		6,46	25
200	C15 200.9.100	22,4	262	6,80	20
	C15 200.7,4.100	27,4		8,00	25
225	C15 225.9.100	25,2	265	8,60	20
	C15 225.7,4.100	30,8		10,17	25
250	C15 250.9.100	27,9	265	10,75	20
	C15 250.7,4.100	34,2		12,77	25
280	C15 280.9.80/100	31,3	270	13,42	20
	C15 280.7,4.80/100	38,3		16,92	25
315	C15 315.9.100	35,2	280	18,90	20
	C15 315.7,4.100	43,1		21,23	25
355	C15 355.9.100	39,7	300	22,51	20
	C15 355.7,4.100	48,5		26,67	25
400	C15 400.9.100	44,7	330	34,17	20
	C15 400.7,4.100	54,7		40,53	25

COT 30°

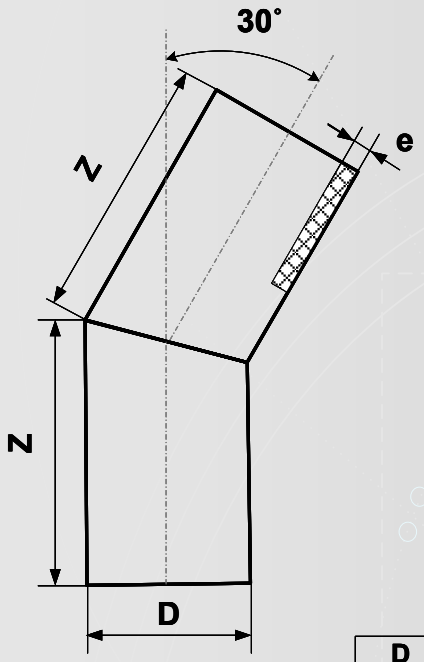

Execuţie din segmente de ţeavă sudate cap la cap
SDR : 7,4; 9.

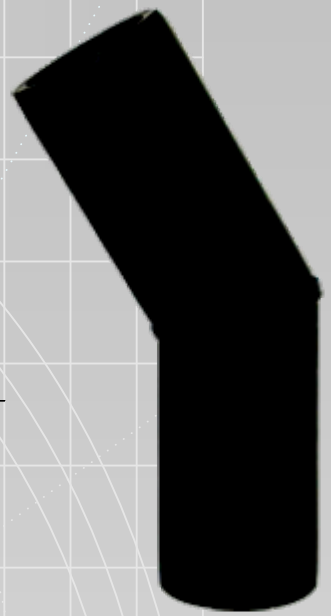

Cod:

C | 30 | ___ . ___ . ___

- C — Cot
- 30 — Unghi cot
- ___ — Diametrul exterior
- ___ — SDR
- ___ — 100 pentru PE100

D [mm]	Cod	e [mm]	Z [mm]	Masa [kg]	PN [bar]
90	C30 90.9.100	10,1	262	1,35	20
	C30 90.7,4.100	12,3		1,65	25
110	C30 110.9.100	12,3	265	2,06	20
	C30 110.7,4.100	15,1		2,50	25
125	C30 125.9.100	14,0	258	2,66	20
	C30 125.7,4.100	17,1		3,24	25
140	C30 140.9.100	15,7	268	3,40	20
	C30 140.7,4.100	19,2		4,00	25
160	C30 160.9.100	17,9	272	4,41	20
	C30 160.7,4.100	21,9		5,25	25
180	C30 180.9.100	20,1	274	5,60	20
	C30 180.7,4.100	24,6		6,61	25
200	C30 200.9.100	22,4	276	6,93	20
	C30 200.7,4.100	27,4		8,22	25
225	C30 225.9.100	25,2	280	8,93	20
	C30 225.7,4.100	30,8		10,58	25
250	C30 250.9.100	27,9	284	11,7	20
	C30 250.7,4.100	34,2		13,29	25
280	C30 280.9.100	31,3	288	14,00	20
	C30 280.7,4.100	38,3		16,92	25
315	C30 315.9.100	35,2	310	18,00	20
	C30 315.7,4.100	43,1		21,41	25
355	C30 355.9.100	39,7	330	27,14	20
	C30 355.7,4.100	48,5		32,15	25
400	C30 400.9.100	44,7	350	36,47	20
	C30 400.7,4.100	54,7		43,25	25

COT 45°

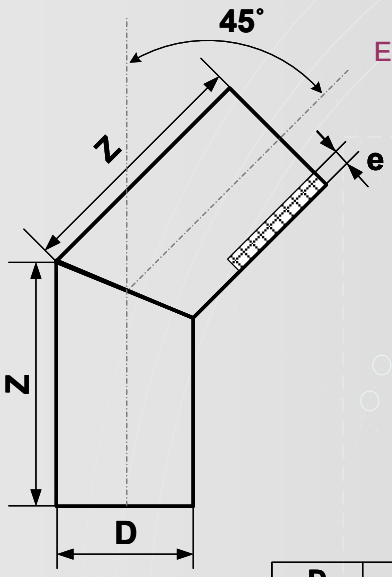

Execuţie din segmente de ţeavă sudate cap la cap
SDR : 7,4; 9.

Cod:

C | 45 | ___ . ___ . ___

- C — Cot
- 45 — Unghi cot
- ___ — Diametrul exterior
- ___ — SDR
- ___ — 100 pentru PE100

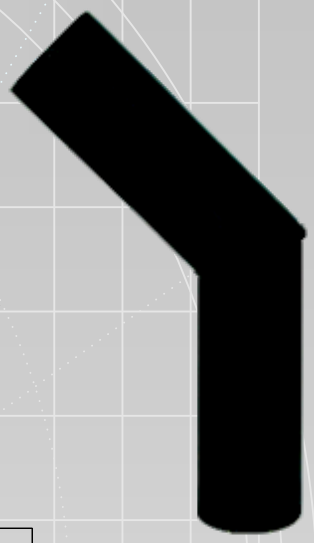

D [mm]	Cod	e [mm]	Z [mm]	Masa [kg]	PN [bar]
90	C45 90.9.100	10,1	270	1,40	20
	C45 90.7,4.100	12,3		1,70	25
110	C45 110.9.100	12,3	272	2,13	20
	C45 110.7,4.100	15,1		2,56	25
125	C45 125.9.100	14,0	276	2,76	20
	C45 125.7,4.100	17,1		3,36	25
140	C45 140.9.100	15,7	280	3,52	20
	C45 140.7,4.100	19,2		4,18	25
160	C45 160.9.100	17,9	284	4,57	20
	C45 160.7,4.100	21,9		5,44	25
180	C45 180.9.100	20,1	288	5,80	20
	C45 180.7,4.100	24,6		6,85	25
200	C45 200.9.100	22,4	292	7,31	20
	C45 200.7,4.100	27,4		8,67	25
225	C45 225.9.100	25,2	296	9,40	20
	C45 225.7,4.100	30,8		11,15	25
250	C45 250.9.100	27,9	300	11,76	20
	C45 250.7,4.100	34,2		14,00	25
280	C45 280.9.100	31,3	310	15,24	20
	C45 280.7,4.100	38,3		18,40	25
315	C45 315.9.100	35,2	330	20,60	20
	C45 315.7,4.100	43,1		24,42	25
355	C45 355.9.100	39,7	360	28,94	20
	C45 355.7,4.100	48,5		34,29	25
400	C45 400.9.100	44,7	390	39,78	20
	C45 400.7,4.100	54,7		47,18	25

COT 60°

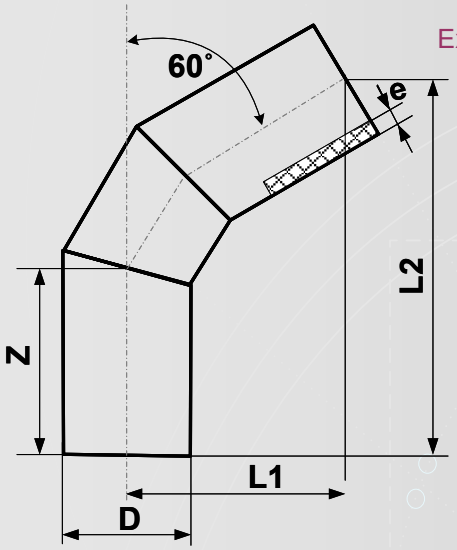

Execuţie din segmente de ţeavă sudate cap la cap
SDR : 7,4; 9.

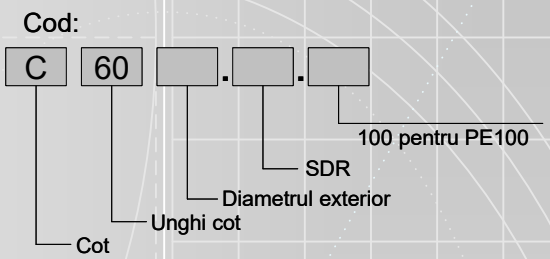

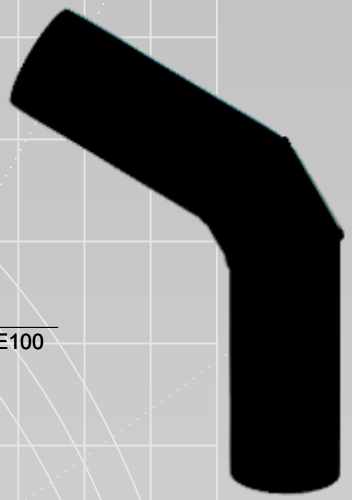

D [mm]	Cod	e [mm]	Z [mm]	L1 [mm]	L2 [mm]	Masa [kg]	PN [bar]
90	C60 90.9.100	10,1	262	279	445	1,65	20
	C60 90.7,4.100	12,3				1,96	25
110	C60 110.9.100	12,3	265	297	467	2,44	20
	C60 110.7,4.100	15,1				2,93	25
125	C60 125.9.100	14,0	266	304	473	3,20	20
	C60 125.7,4.100	17,1				3,90	25
140	C60 140.9.100	15,7	268	315	484	4,14	20
	C60 140.7,4.100	19,2				4,91	25
160	C60 160.9.100	15,7	272	331	503	5,49	20
	C60 160.7,4.100	19,2				6,50	25
180	C60 180.9.100	20,1	274	342	515	7,28	20
	C60 180.7,4.100	24,6				8,59	25
200	C60 200.9.100	22,4	276	359	535	9,14	20
	C60200.7,4.100	27,4				10,84	25
225	C60 225.9.100	25,2	280	374	550	12,00	20
	C60 225.7,4.100	30,8				14,27	25
250	C60 250.9.100	27,9	285	389	566	15,39	20
	C60 250.7,4.100	34,2				18,30	25
280	C60 280.9.100	31,3	288	414	597	20,16	20
	C60 280.7,4.100	38,3				24,34	25
315	C60 315.9.80/100	35,2	310	452	647	30,00	20
	C60 315.7,4.80/100	43,1				35,69	25
355	C60 355.9.80/100	39,7	330	483	693	39,60	20
	C60 355.7,4.80/100	48,5				46,92	25
400	C60 400.9.100	44,7	350	528	741	52,53	20
	C60 400.7,4.100	54,7				62,30	25

COT 90°

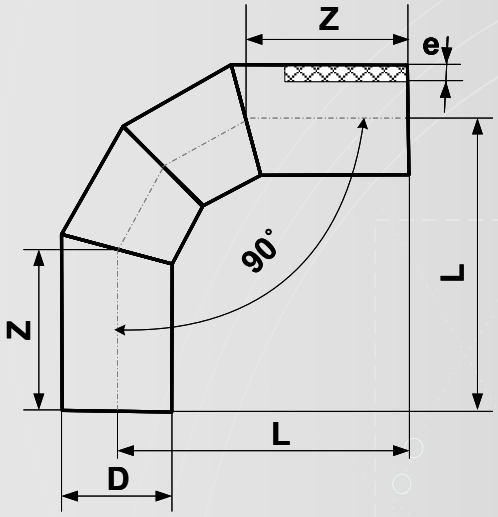

Execuţie din segmente de ţeavă sudate cap la cap

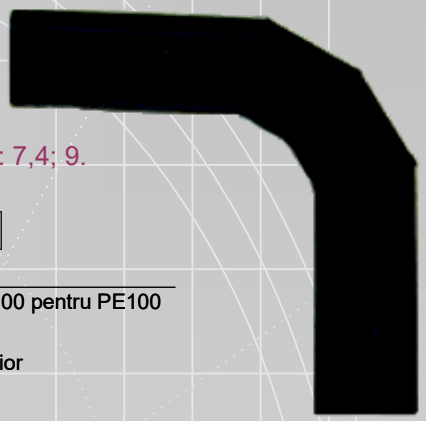

SDR : 7,4; 9.

Cod:

C | 90 | ___ . ___ . ___

- C — Cot
- 90 — Unghi cot
- ___ — Diametrul exterior
- ___ — SDR
- ___ — 100 pentru PE100

D [mm]	Cod	e [mm]	Z [mm]	L [mm]	Masa [kg]	PN [bar]
90	C90 90.9.100	10,1	262	344	1,94	20
	C90 90.7,4.100	12,3			2,33	25
110	C90 110.9.100	12,3	265	374	2,90	20
	C90 110.7,4.100	15,1			3,48	25
125	C90 125.9.100	14,0	266	382	3,89	20
	C90 125.7,4.100	17,1			4,74	25
140	C90 140.9.100	15,7	268	398	5,07	20
	C90 140.7,4.100	19,2			6,01	25
160	C90 160.9.100	15,7	272	422	6,77	20
	C90 160.7,4.100	19,2			8,07	25
180	C90 180.9.100	20,1	274	438	9,01	20
	C90 180.7,4.100	24,6			10,63	25
200	C90 200.9.100	22,4	276	467	11,66	20
	C90 200.7,4.100	27,4			13,83	25
225	C90 225.9.100	25,2	280	485	15,54	20
	C90 225.7,4.100	30,8			18,43	25
250	C90 250.9.100	27,9	285	504	19,89	20
	C90 250.7,4.100	34,2			23,66	25
280	C90 280.9.100	31,3	288	548	26,42	20
	C90 280.7,4.100	38,3			31,91	25
315	C90 315.9.100	35,2	310	597	38,64	20
	C90 315.7,4.100	43,1			45,84	25
355	C90 355.9.100	39,7	330	644	51,66	20
	C90 355.7,4.100	48,5			61,20	25
400	C90 400.9.100	44,7	350	691	69,87	20
	C90 400.7,4.100	54,7			82,87	25

TEU EGAL

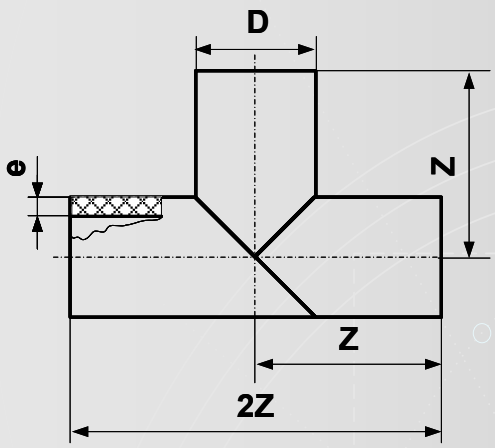

Execuţie din segmente de ţeavă sudate cap la cap
SDR : 7,4; 9.

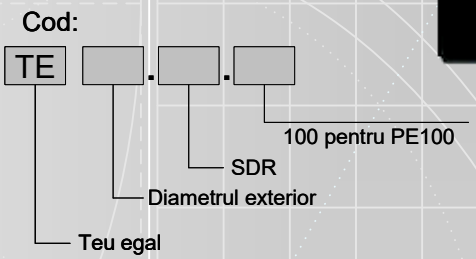

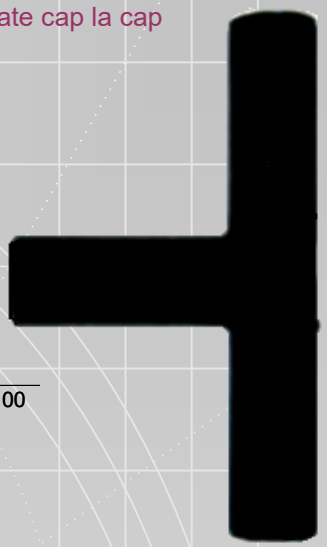

D [mm]	Cod	e [mm]	Z [mm]	Masa [kg]	PN [bar]
90	TE 90.9.100	10,1	315	2,20	20
	TE 90.7,4.100	12,3		2,61	25
110	TE 110.9.100	12,3	325	3,38	20
	TE 110.7,4.100	15,1		4,00	25
125	TE 125.9.100	14,0	355	4,50	20
	TE 125.7,4.100	17,1		5,32	25
140	TE 140.9.100	14,0	340	5,71	20
	TE 140.7,4.100	17,1		6,78	25
160	TE 160.9.100	15,7	350	7,73	20
	TE 160.7,4.100	19,2		9,18	25
180	TE 180.9.100	20,1	360	10,00	20
	TE 180.7,4.100	24,6		11,93	25
200	TE 200.9.100	22,4	370	12,78	20
	TE 200.7,4.100	27,4		15,16	25
225	TE 225.9.100	25,2	380	16,61	20
	TE 225.7,4.100	30,8		19,67	25
250	TE 250.9.100	27,9	395	21,00	20
	TE 250.7,4.100	34,2		25,00	25
280	TE 280.9.100	31,3	395	26,69	20
	TE 280.7,4.100	38,3		32,23	25
315	TE 315.9.100	35,2	410	35,80	20
	TE 315.7,4.100	43,1		42,47	25
355	TE 355.9.100	39,7	440	48,11	20
	TE 355.7,4.100	48,5		57,00	25
400	TE 400.9.100	44,7	470	65,08	20
	TE 400.7,4.100	54,7		77,19	25

CRUCE

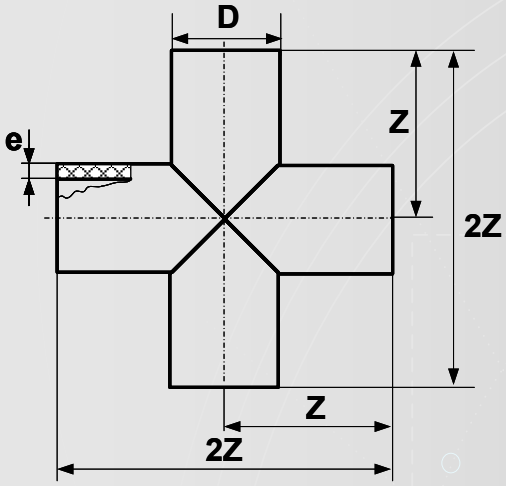

Execuţie din segmente de ţeavă sudate cap la cap
SDR : 7,4; 9.

Cod:

CR [ ] . [ ] . [ ]

- Cruce
- Diametru exterior
- SDR
- 100 pentru PE100

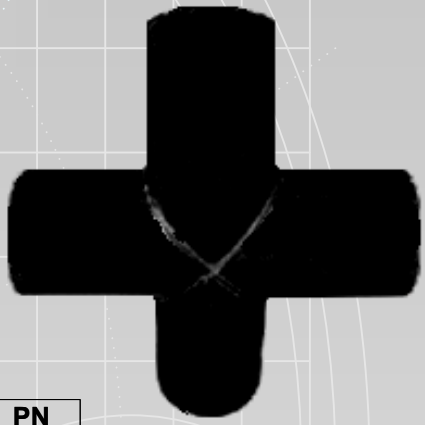

D [mm]	Cod	e [mm]	Z [mm]	Masa [kg]	PN [bar]
90	CR 90.9.100	10,1	315	3,06	20
	CR 90.7,4.100	12,3		3,64	25
110	CR 110.9.100	12,3	325	4,65	20
	CR 110.7,4.100	15,1		5,54	25
125	CR 125.9.100	14,0	335	6,14	20
	CR 125.7,4.100	17,1		7,28	25
140	CR 140.9.100	15,7	340	7,72	20
	CR 140.7,4.100	19,2		9,17	25
160	CR 160.9.100	17,9	350	10,15	20
	CR 160.7,4.100	21,9		12,12	25
180	CR 180.9.100	20,1	360	13,09	20
	CR 180.7,4.100	24,6		15,53	25
200	CR 200.9.100	22,4	370	16,42	20
	CR 200.7,4.100	27,4		19,47	25
225	CR 225.9.100	25,2	380	20,97	20
	CR 225.7,4.100	30,8		24,85	25
250	CR 250.9.100	27,9	395	26,40	20
	CR 250.7,4.100	34,2		31,41	25

TRANZITIE OL/CR-OIL

La cerere producem tranziţii OL/CR-OIL.

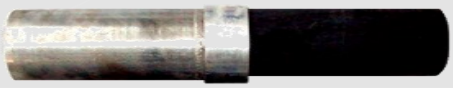

IRIGAŢII

COMPONENŢĂ PRODUSE IRIGAŢII

INSTALAŢIE IRIGAŢII MIR 63

Produs de bază	Buc.
Tronson ţeavă	23
Mufă dublă cu priză pentru aspersor	12
Mufă dublă fără priză pentru aspersor	11
Ansamblu aspersie	12
Tronson decantor	1
Accesorii	
Braţ aspersor	
Trepied	
Cot la 90° Ø63mm	
Teu egal Ø63mm cu semicolier şi cârlig	
Branşament Ø63mm	

INSTALAŢIE IRIGAŢII MIR 100

Produs de bază	Buc.
Tronson ţeavă	51
Mufă dublă cu priză pentru aspersor	17
Mufă dublă fără priză pentru aspersor	34
Ansamblu aspersie	17
Trepied	17
Tronson decantor	1
Branşament DN 100	1
Accesorii	
Cot la 90° Ø100mm	
Teu egal Ø100mm cu semicolier şi cârlig	

Pentru alte dimensiuni sau variante, vă rugăm să contactați departamentul nostru tehnic.

MODUL DE IRIGAŢII MIR63

Caracteristici tehnice MIR 63

- Mărimea ţevii de PE	Ø63 x 3mm/7ml
- Schema de lucru	14ml x 14ml
- Masa unui tronson	3,35kg
- Lungimea unei aripi de ploaie (cu 12 aspersoare)	160ml
- Numărul de aspersoare/aripă de ploaie	12 bucăţi
- Raza de stropire	14m
- Debit aspersor (ptr. o presiune de 2,5bar)	30l/minut
- Debitul total al aripii	360l/minut(21,6mc/oră)
- Pluviometria	~ 9,36l/h,mp
- Presiunea de lucru	2,5 – 4bari
- Suprafaţa medie udată (ptr. o poziţie a aripii de ploaie)	~ 0,5ha

Notă: Pentru alte perechi de duze ale aspersorului caracteristicile tehnice ale modulului de irigatii se modifică după cum urmează.

Setul de duze(faţă-spate) [mm]	Presiune [bar]	Raza de stropire [m]	Debit [l/min]	Observaţii
3,97 x 2,38	2,5	14,9	22,2	
4,76 x 3,18	2,0	15,0	30,6	Standard
5,15 x 3,18	2,0	15,0	34,2	
5,56 x 3,18	2,0	15,1	37,8	

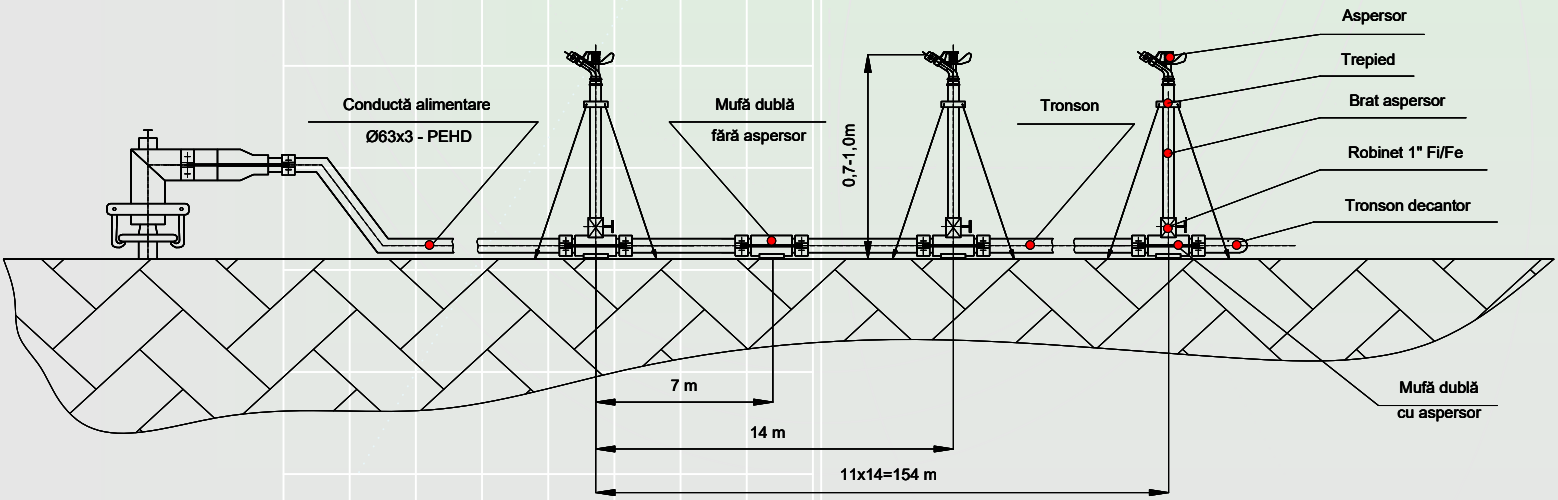

Pentru alte dimensiuni sau variante, vă rugăm să contactaţi departamentul nostru tehnic.

MODUL DE IRIGAŢII MIR63

¤ Schema de udare a modulului de irigatii MIR 63

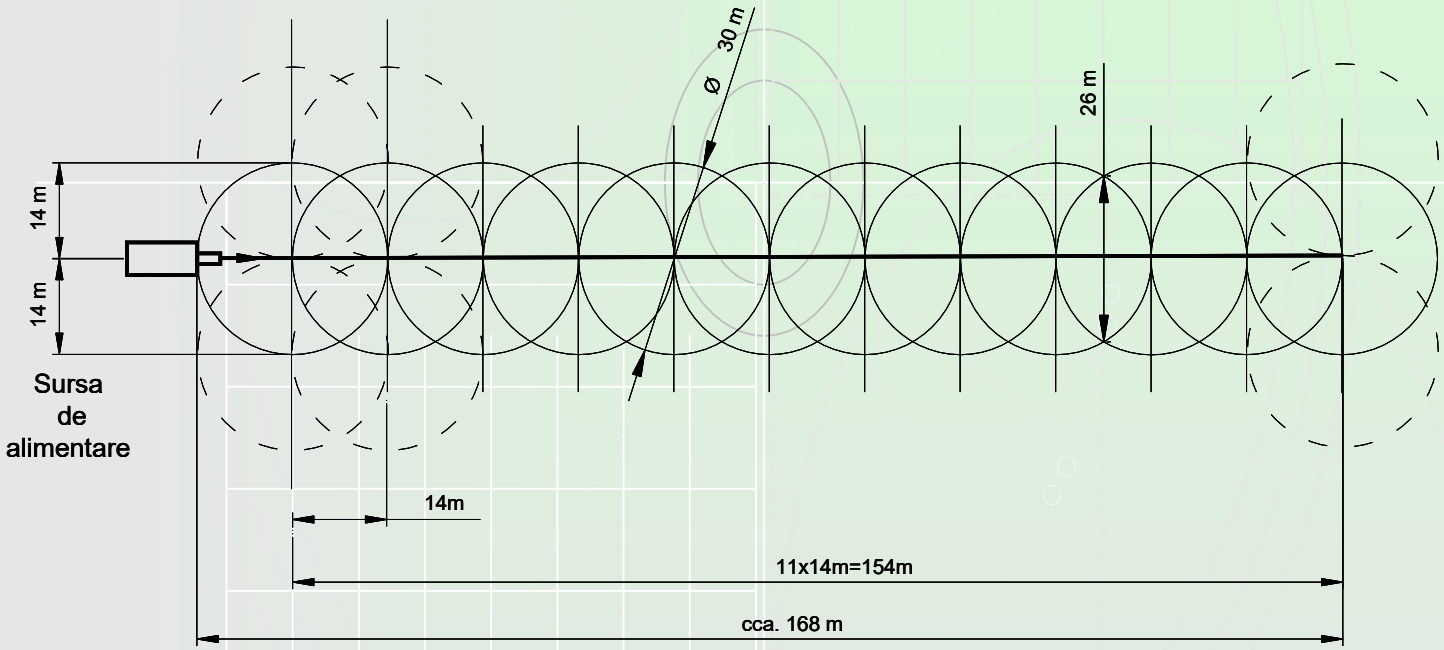

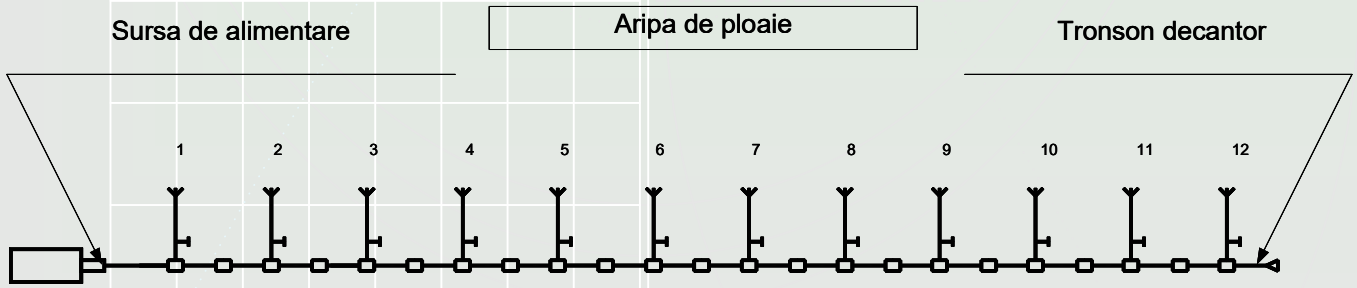

Pentru alte dimensiuni sau variante, vă rugăm să contactați departamentul nostru tehnic.

MODUL DE IRIGAŢII MIR63

¤ Variante de montare a unei aripi de ploaie MIR 63

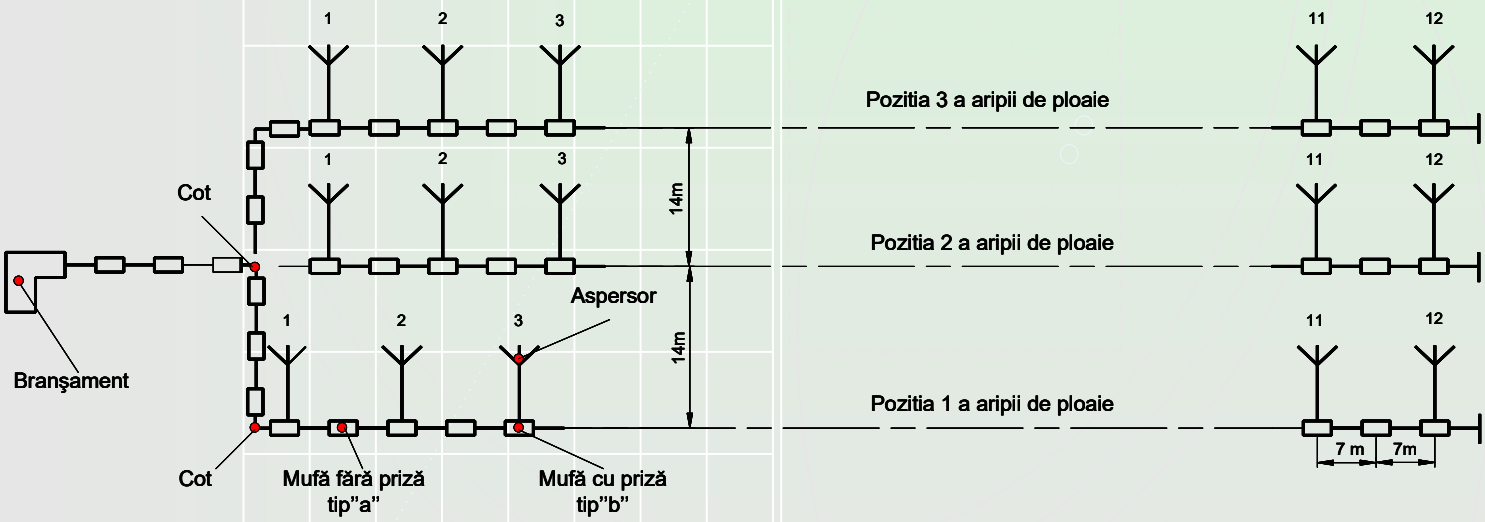

Pentru alte dimensiuni sau variante, vă rugăm să contactaţi departamentul nostru tehnic.

MODUL DE IRIGAŢII MIR100

¤ Caracteristici tehnice MIR 100

- Mărimea ţevii de PE	Ø100 x 5mm/6ml
- Schema de lucru	18ml x 18ml
- Masa unui tronson	7,2kg
- Lungimea unei aripi de ploaie (cu 12 aspersoare)	310ml
- Numărul de aspersoare/aripă de ploaie	17 bucăţi
- Raza de stropire	18m
- Debit aspersor (ptr. o presiune de 2,5bar)	58l/minut
- Debitul total al aripii	986l/minut(59,16mc/oră)
- Pluviometria	~ 3,5l/h,mp
- Presiunea de lucru	3 – 4bari
- Suprafaţa medie udată (ptr. o poziţie a aripii de ploaie)	~ 1,1ha

Notă: Pentru alte perechi de duze ale aspersorului caracteristicile tehnice ale modulului de irigatii se modifică după cum urmează.

Setul de duze(faţă-spate) [mm]	Presiune [bar]	Raza de stropire [m]	Debit [l/min]	Observaţii
5,16 x 3,18	3,5	17,9	45,0	
	4,0	18,4	48,6	
5,56 x 3,18	3,0	17,7	46,8	
	3,5	18,3	50,4	
6,35 x 3,18	3,0	17,8	57,6	Standard
	3,5	18,5	61,8	

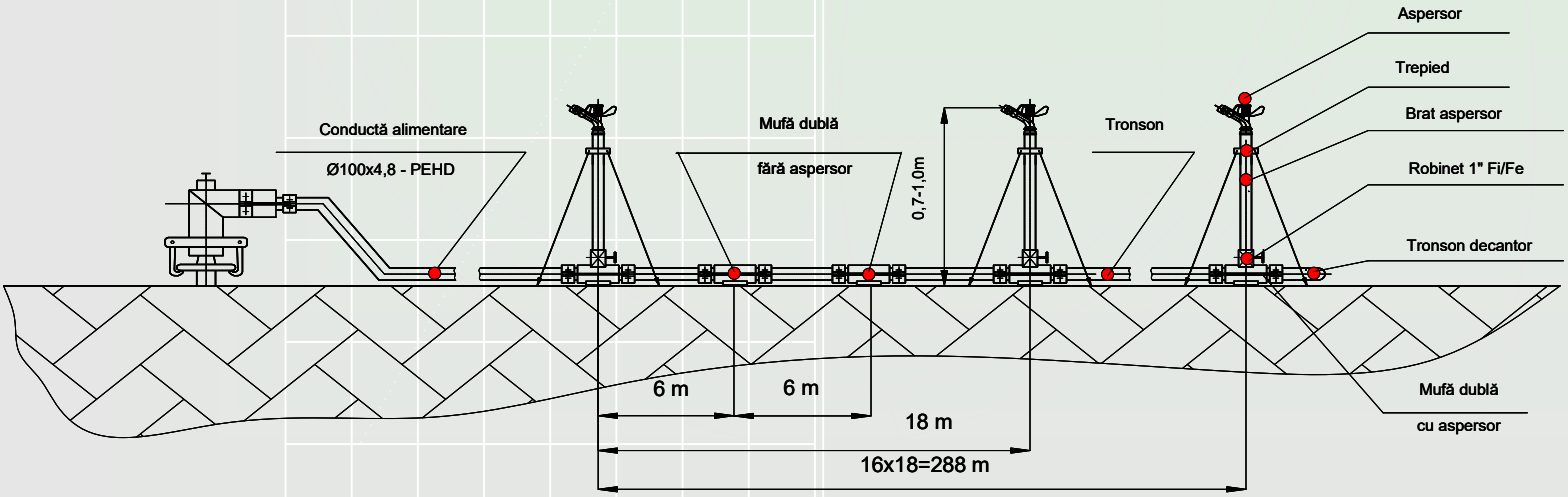

Pentru alte dimensiuni sau variante, vă rugăm să contactaţi departamentul nostru tehnic.

MODUL DE IRIGAŢII MIR100

¤ Schema de udare a modulului de irigatii MIR 100

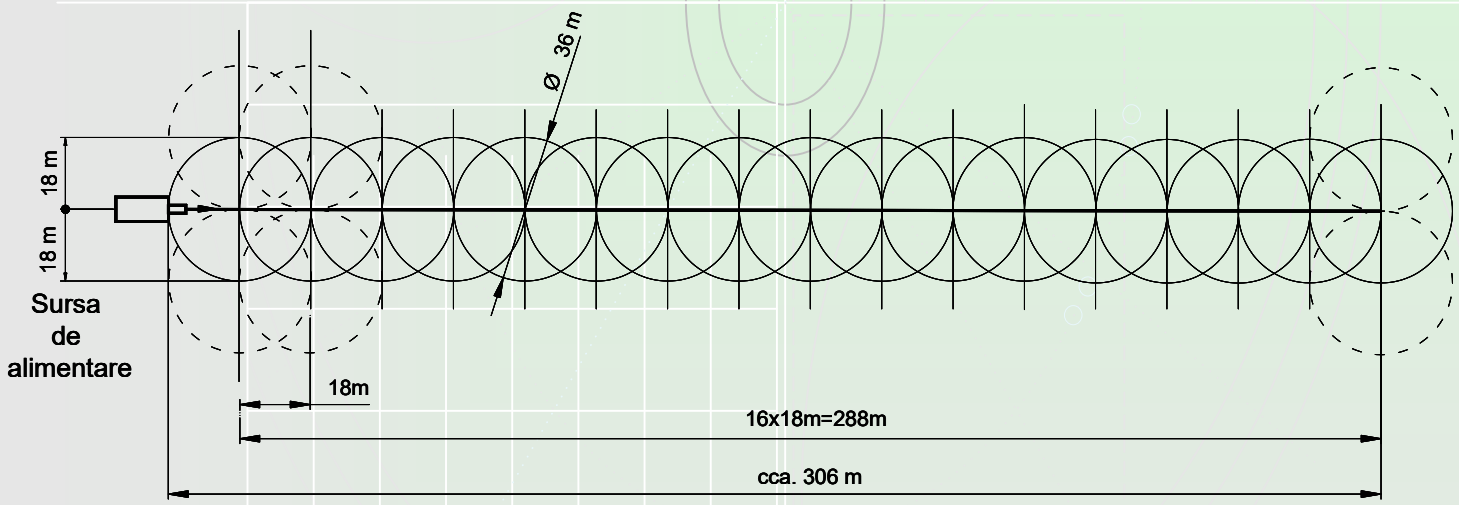

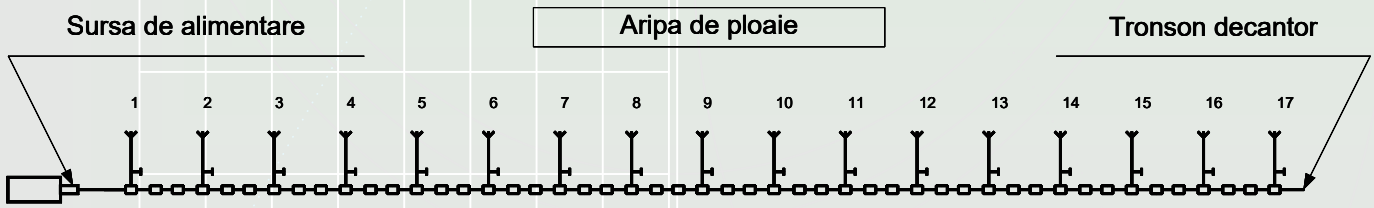

Pentru alte dimensiuni sau variante, vă rugăm să contactați departamentul nostru tehnic.

MODUL DE IRIGAŢII MIR100

¤ Variante de montare a unei aripi de ploaie MIR 100

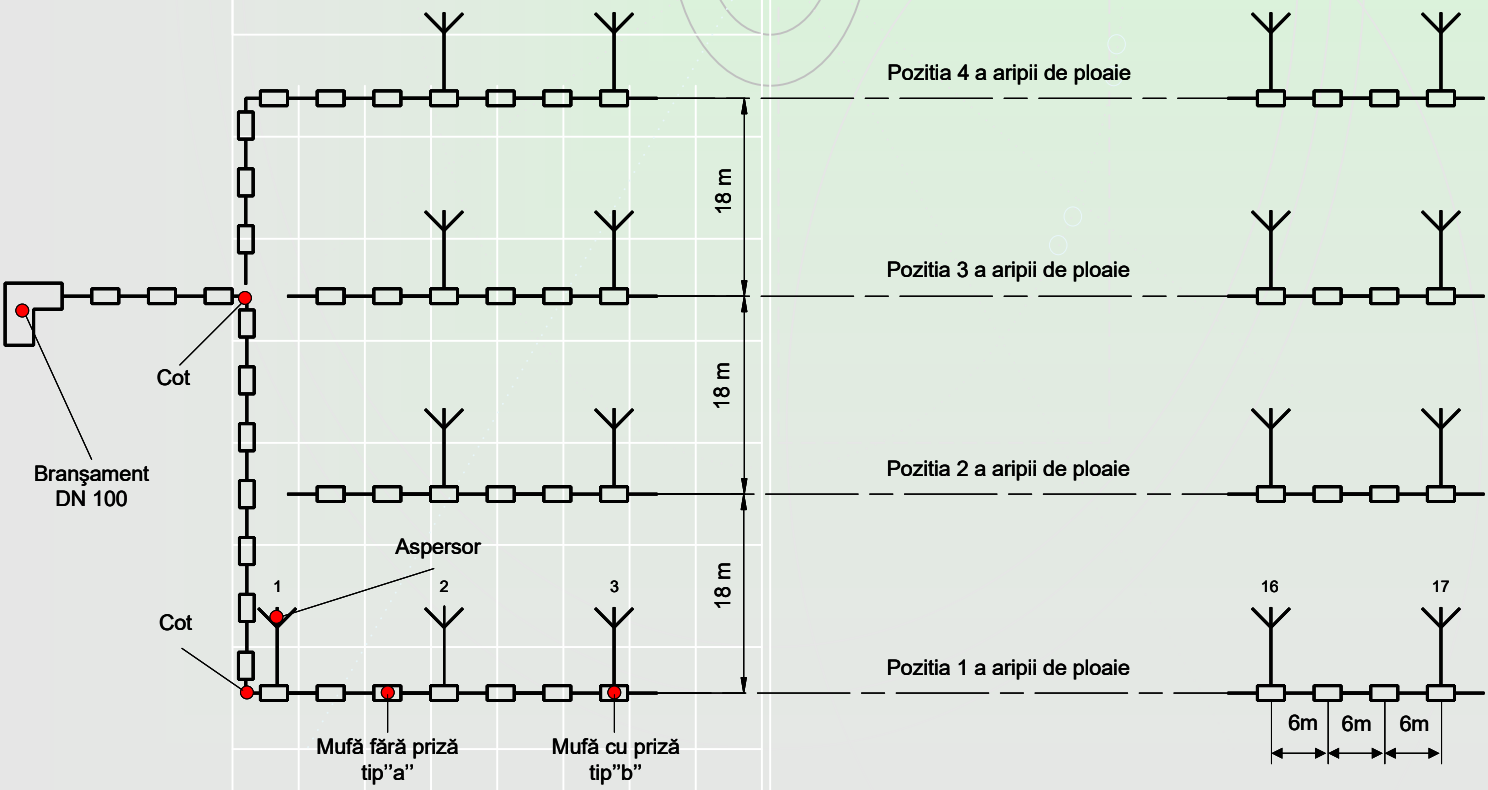

Pentru alte dimensiuni sau variante, vă rugăm să contactaţi departamentul nostru tehnic.

ELEMENTE IRIGAŢII

VANĂ HIDRANT DN100(4")

Nr.Desen: 8.015.00/a

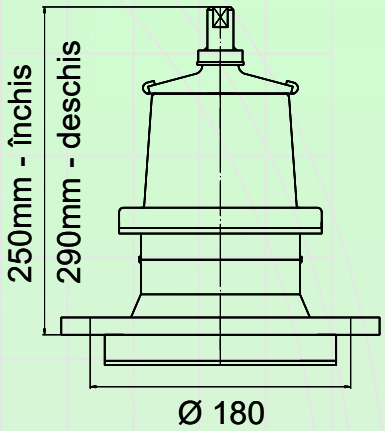

VANĂ HIDRANT ÎNALTĂ DN100(4")

Nr.Desen: 8.031.00/a

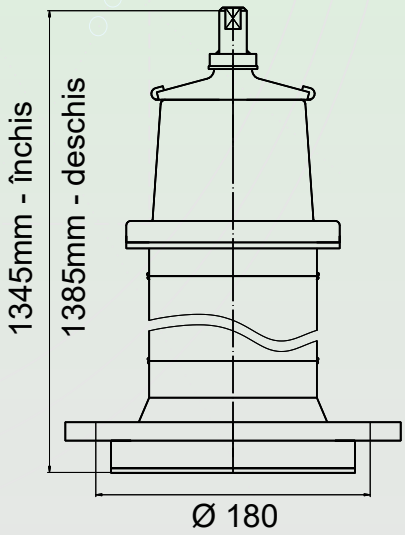

Pentru alte dimensiuni sau variante, vă rugăm să contactați departamentul nostru tehnic.

ELEMENTE IRIGAŢII

TEU REDUS SPECIAL CU FLANŞĂ

Nr. Desen	D x e
8.033.01	Ø160x9,5
8.033.02	Ø180x10,7
8.033.03	Ø200x11,9
8.033.04	Ø225x13,4
8.033.05	Ø250x14,8
8.033.06	Ø280x16,6
8.033.07	Ø315x18,7
8.033.08	Ø355x21,1

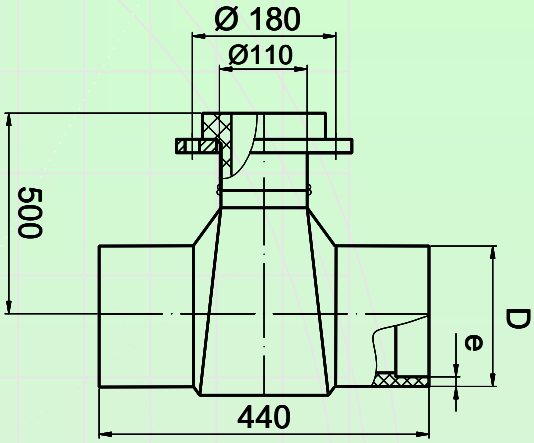

ELEMENT DE LEGĂTURĂ DN100 (4")

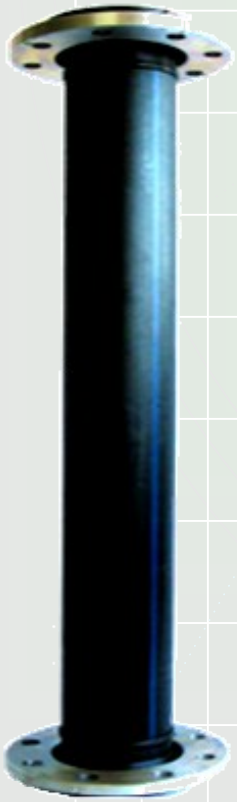

Nr.Desen: 8.014.00

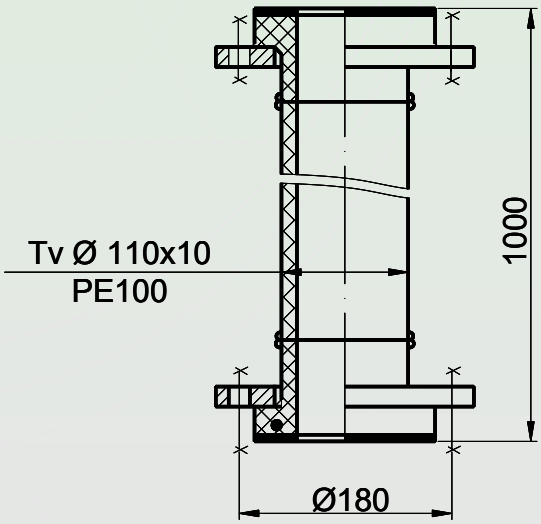

Pentru alte dimensiuni sau variante, vă rugăm să contactați departamentul nostru tehnic.

ELEMENTE IRIGAŢII

BRANŞAMENT DN 100 (4")

Nr.Desen: BR100-00/b

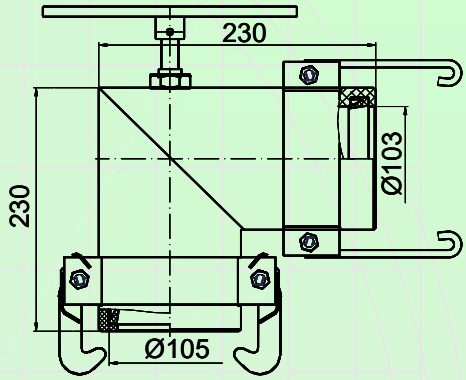

BRANŞARE ÎNALTĂ CU TEU REDUS SPECIAL

Nr. Desen	D x e
8.033.10	Ø160x9,5
8.033.20	Ø180x10,7
8.033.30	Ø200x11,9
8.033.40	Ø225x13,4
8.033.50	Ø250x14,8
8.033.60	Ø280x16,6
8.033.70	Ø315x18,7
8.033.80	Ø355x21,1

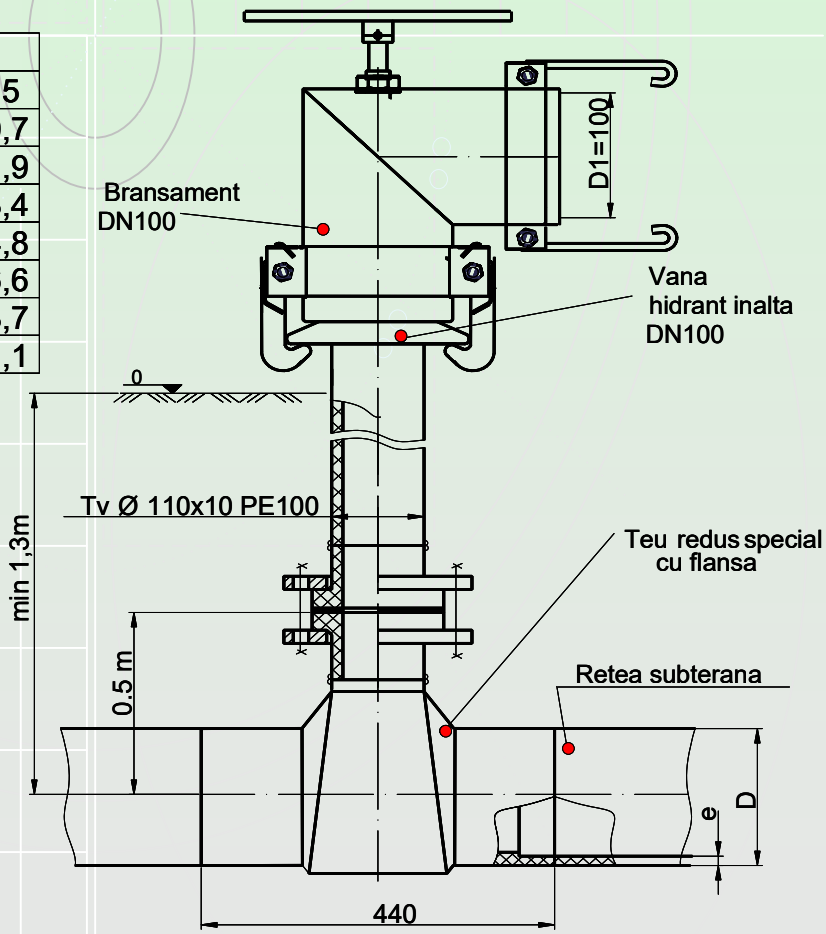

Pentru alte dimensiuni sau variante, vă rugăm să contactaţi departamentul nostru tehnic.

ELEMENTE IRIGAŢII

CUPLAJE PENTRU CONDUCTE – TIP GIBAULT

CUPLAJE CONDUCTE

Diametrul Nominal DN	Toleranţa [mm]
50	57-72
65	68-85
80	84-106
100	108-130
125	135-157
150A	158-182
150B	166-188
175	193-218
200B	216-238
200C	222-250
250A	270-294
250B	292-316
300	315-340

ADAPTOARE FLANŞÃ

Diametrul Nominal DN	Toleranţa [mm]
50	57-72
65	68-85
80	84-106
100	108-130
125	135-157
150A	158-182
150B	166-188
175	193-218
200B	216-238
200C	222-250
250A	270-294
250B	292-316
300	315-340

Pentru alte dimensiuni sau variante, vă rugăm să contactați departamentul nostru tehnic.

Palplast since 1994

CATALOG PRODUSE

DETALII CONTACT

RO, Sibiu, 550104,
DULGHERILOR 26

office@palplast.ro

www.palplast.ro

Ediţia 7 / 2023